MOTOSCOPE-LAVASCIUGA

Drive

Drive 801 (33.DR.001)
Drive 862 R (33.DR.002)
Drive 952 (33.DR.003)
Drive 802 S (33.DR.004)
Drive 862 RS (33.DR.005)
Drive 952 S (33.DR.006)

I Catalogo parti di ricambio

GB Spare parts catalogue

F Catalogue des piéces de rechange

D Ersatzteilkatalog

E Catalogo de piezas de recambio

A19.0928 **01/2002**

R.C.M S.p.A - 41041 Casinalbo (MO) Via Tiraboschi, 4 - Tel +39 059 / 51.53.11 - Fax +39 059 / 51.07. 83 Internet: http:// www.rcm.it E-mail: inforcm@rcm.it

www.rcm.it

Drive

Catalogo parti di ricambio
Spare parts catalogue
Catalogue des piéces de rechange
Ersatzteilkatalog

Catalogo de piezas de recambio

Norme da osservare per l'ordinazione delle parti di ricambio

1) Numero di matricola e tipodi motoscopa.
2) Numero della tavola ricambi.
3) Numero di riferimento del particolare.
4) Quantità richiesta.

ESEMPIO:

DRIVE 952 - MATRICOLA : 140880
Tavola: 1
Voce: 1 (1.1.06597 - molla)
Q.tà: 1 Pz.

Specifications for ordering spare parts

1) Serialnumber and motorsweeper type.
2) Number of the spare parts table.
3) Part identification code.
4) Quantity ordered.

EXAMPLE:

DRIVE 952 - SERIAL NUMBER : 140880
Table: 1
Item: 1 (1.1.06597 - spring)
Q.ty: 1 Pcs.

Données à indiquer pour la commande des pièces de rechange

1) Numero de matricule et type de la balayeuse.
2) Numero de la table des pieces de rechange.
3) Numero de reference de la piece.
4) Quantité commandee.

EXEMPLE:

DRIVE 952 - MATRICULE: 140880
Table: 1
Ligne: 1 (1.1.06597 - ressort)
Q.té: 1 Pièce.

Bei der Bestellung von Ersateilen unbedingt anzugeben

1) Fabriknummer und kehrmaschinentyp.
2) Nummer der ersatzteiltafel.
3) Bezugsnummer des ersatzteiles.
4) Bestellte menge.

BEISPIEL:

DRIVE 952 - FABRIKNR.: 140880
Tafel: 1
Zeile: 1 (1.1.06597 - Feder)
Menge: 1 Stk.

Normas a observar para los pedidos de recambios

1) Numero de matrÍcula y tipo de barredora.
2) Numero de la tabla de recambios.
3) Numero de referencia particular.
4) Candidad en orden.

EJEMPLO:

DRIVE 952 - MATRÍCULA.: 140880
Tabla: 1
Posición: 1 (1.1.06597 - muelle)
Candidad: 1 Piezas.

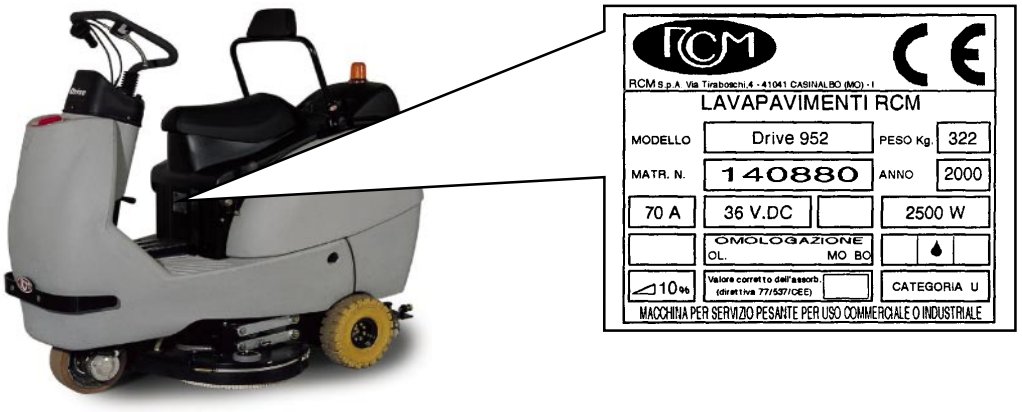

Targhetta riassuntiva del tipo di motoscopa.
Motor-sweeper typeplate.
Plaquette d'identification du type de la balayeuse.
Typenschild der Kehrmaschine.
Placa indicadora del tipo de barredora

Elenco delle tavole

Tavola 1
Telaio

Tavola 2
Serbatoi

Tavola 3A
Sterzo (DRIVE)

Tavola 3B
Sterzo (DRIVE S)

Tavola 4A
Ruote

Tavola 4B
Ruota anteriore

Tavola 5
Cruscotto

Tavola 6
Componenti impianto elettrico

Tavola 7A
Basamento 800

Tavola 7B
Basamento 950

Tavola 7C
Basamento 850 rulli

Tavola 8
Tergipavimento

Table list

Table 1
Chassis

Table 2
Tanks

Table 3A
Steering (DRIVE)

Table 3B
Steering (DRIVE S)

Table 4A
Wheels

Table 4B
Front wheel

Table 5
Dashboard

Table 6
Electric components

Table 7A
800 Base

Table 7B
950 Base

Table 7C
850 Roller Base

Table 8
Squeegee

Liste des tables

Table 1
Châssis

Table 2
Réservoirs

Table 3A
Direction (DRIVE)

Table 3B
Direction (DRIVE S)

Tavola 4A
Roues

Table 4B
Roue avant

Table 5
Tableau de bord

Table 6
Électriques composantes

Table 7A
Soubassement 800

Table 7B
Soubassement 950

Table 7C
Soubassement à roleau 850

Table 8
Lave-Sol

Tafelverzeichnis

Tafel 1
Rahmengestell

Tafel 2
Tanks

Tafel 3A
Lenkung (DRIVE)

Tafel 3B
Lenkung (DRIVE S)

Tafel 4A
Räder

Tafel 4B
Vorderrad

Tafel 5
Armaturenbrett

Tafel 6
Elektrische Komponenten

Tafel 7A
Sockel 800

Tafel 7B
Sockel 950

Tafel 7C
Walzensockel 850

Tafel 8
Saugfuß

Lista de las tablas

Tabla 1
Chasis

Tabla 2
Depósitos

Tabla 3A
Dirección (DRIVE)

Tabla 3B
Dirección (DRIVE S)

Tabla 4A
Ruedas

Tabla 4B
Rueda delantera

Tabla 5
Salpicadero

Tabla 6
Componentes eléctricos

Tabla 7A
Bancada 800

Tabla 7B
Bancada 950

Tabla 7C
Bancada a rodillos 850

Tabla 8
Boquilla secado

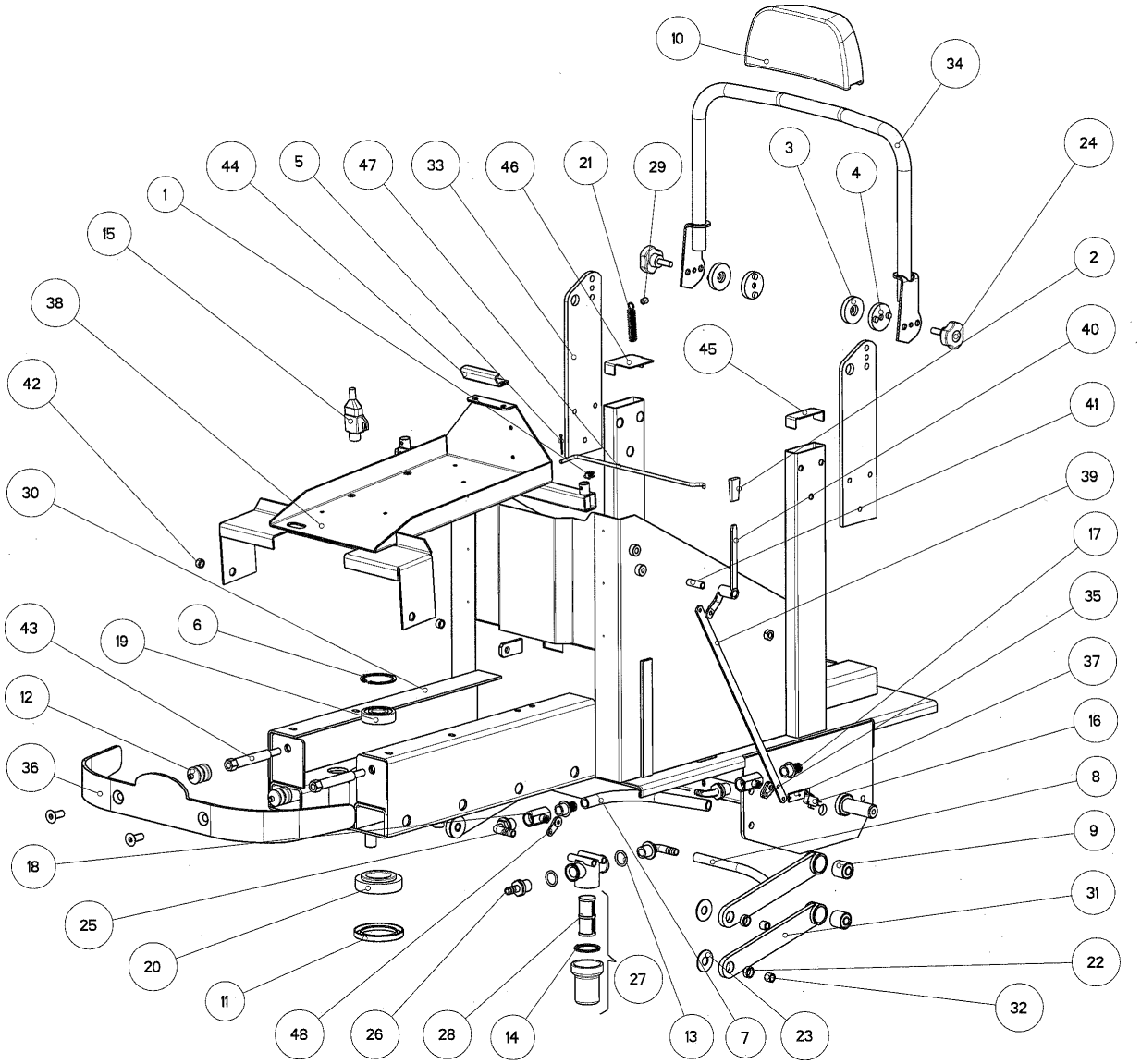
10
34
24
3
4
44
5
47
33
46
21
29
1
15
2
38
40
45
42
41
39
30
17
35
43
19
6
37
12
16
36
8
9
18
31
25
22
20
27
11
32
48
26
28
14
13
7
23

Part. n° Part no. N° pièce Stück Nr. Pos.n°	Codice n° Code no. Code n° Code Nr. Código n°	Quantità Quantity Quantité Anzahl Candidad	Descrizione	Description	Description	Benennung	Descripción	Note Remarks Notes Bemerkungen Observación
1	1.1.06597	1	MOLLA	SPRING	RESSORT	FEDER	MUELLE	
2	1.2.02401	1	MANOPOLA	HANDLE	PIOGNÉE	HANDGRIFF	MANIJA	
3	2.7.07922	2	DISCO REGOLAZIONE	ADJUSTER DISC	DISQUE RÈGLEUR	EINSTELLSCHRAUBE	DISCO REGULADOR	
4	2.7.07923	2	DISCO REGOLAZIONE	ADJUSTER DISC	DISQUE RÈGLEUR	EINSTELLSCHRAUBE	DISCO REGULADOR	
5	A11.0394	1	COPIGLIA 2,7X30	SPLIT-PIN 2,7X30	GOUPILLE 2,7X30	SPLINT 2,7X30	CHAVETA 2,7X30	
6	A11.0499	1	ANELLO D'ARRESTO	SEEGER	ANNEAU D'ARRÊT	SPERRING	ANILLO CIERRE	
7	A12.0102	1	TUBO PVC	PVC PIPE	TUYAU PVC	ROHR PVC	TUBO PVC	
8	A12.0165	1	TUBO PVC	PVC PIPE	TUYAU PVC	ROHR PVC	TUBO PVC	
9	A12.0861	4	ANTIVIBRANTE	VIBRATION-DAMPER	AMORTISEUR	VIBRATIONSCHUTZ	ANTIVIBRACIÓN	
10	A12.0930	1	SCHIENALE	SEAT BACK	DOSSIER	RÜCKENLEHNE	RESPALDO	
11	A12.0934	1	V-RING	V-RING	V-RING	V-RING	V-RING	
12	A12.1015	2	SOFFIETTO	BELLOWS	SOUFFLET	FALTENBALG	FUELLE	
13	A12.1094	2	O-RING	O-RING	O-RING	O-RING	O-RING	
14	A12.1204	1	GUARNIZIONE	GASKET	JOINT	DICHTUNG	JUNTA	
15	A13.0570	1	MICROINTERRUTTORE	MICRISWITCH	MICROINTERRUPTEUR	MIKROSCHALTER	MICROINTERRUPTOR	
16	A13.1078	1	MICROINTERRUTTORE	MICRISWITCH	MICROINTERRUPTEUR	MIKROSCHALTER	MICROINTERRUPTOR	
17	A14.0101	2	PORTAGOMMA 1/2"X17	PIPE FITTING 1/2"X17	RACORD TUYAU 1/2"X17	ANSCHLUß 1/2"X17	RACOR 1/2"X17 POR TUBO	
18	A14.0545	2	RUBINETTO 1/2"	COCK 1/2"	ROBINET 1/2"	HAHN 1/2"	LLAVE DE PASO 1/2"	
19	A14.0932	1	CUSCINETTO	BEARING	ROULEMENT	LAGER	COJINETE	
20	A14.0933	1	CUSCINETTO	BEARING	ROULEMENT	LAGER	COJINETE	
21	A14.1144	1	MOLLA	SPRING	RESSORT	FEDER	MUELLE	
22	A15.0562	4	BOCCOLA	BUSH	DOUILLE	BUCHSE	BUJE	
23	A15.0563	4	RONDELLA 15,5X40X2	WASHER 15,5X40X2	RONDELLE 15,5X40X2	SCHEIBE 15,5X40X2	ARANDELA 15,5X40X2	
24	A15.1009	2	POMELLO M10 INOX	KNOB M10 INOX	POIGNÉE M10 INOX	KNOPF M10 INOX	POMO M10 INOX	
25	A15.1041	3	PORTAGOMMA 90°-1/2"X13	PIPE FITTING 90°- 1/2"X13	RACORD TUYAU 90° 1/2"X13	ANSCHLUß 90°-1/2"X13	RACOR 90°-1/2"X13	
26	A15.1042	1	PORTAGOMMA 1/2"X13	PIPE FITTING 1/2"X13	RACORD TUYAU 1/2"X13	ANSCHLUß 1/2"X13	RACOR 1/2"X13 POR TUBO	
27	A15.1132	1	FILTRO	FILTER	FILTRE	FILTER	FILTRO	
28	A15.1203	1	CARTUCCIA	CARTRIDGE	CARTOUCHE	PATRONE	CARTUCHO	
29	A15.1295	1	DISTANZIALE	SPACER	ENTRETOISE	ABSTANDHALTER	COSQUILLO	
30	A27.0503	1	TELAIO	CHASSIS	CHÂSSIS	RAHMENGESTELL	CHASIS	
31	A27.0505	4	BRACCIO	ARM	BRAS	ARM	BRAZO	
32	A27.0506	4	BOCCOLA	BUSH	DOUILLE	BUCHSE	BUJE	
33	A27.0569	2	PIASTRA	PLATE	PLAQUE	PLATTE	PLACA	
34	A27.0673	1	SUPPORTO	SUPPORT	SUPPORT	HALTERUNG	SOPORTE	
35	A27.0682	1	LEVA	LEVER	LEVIER	HEBEL	PALANCA	
36	A27.0715	1	PARAUNTI	BUMPER	PARE-CHOCS	STOßSTANGE	PARECHOQUES	

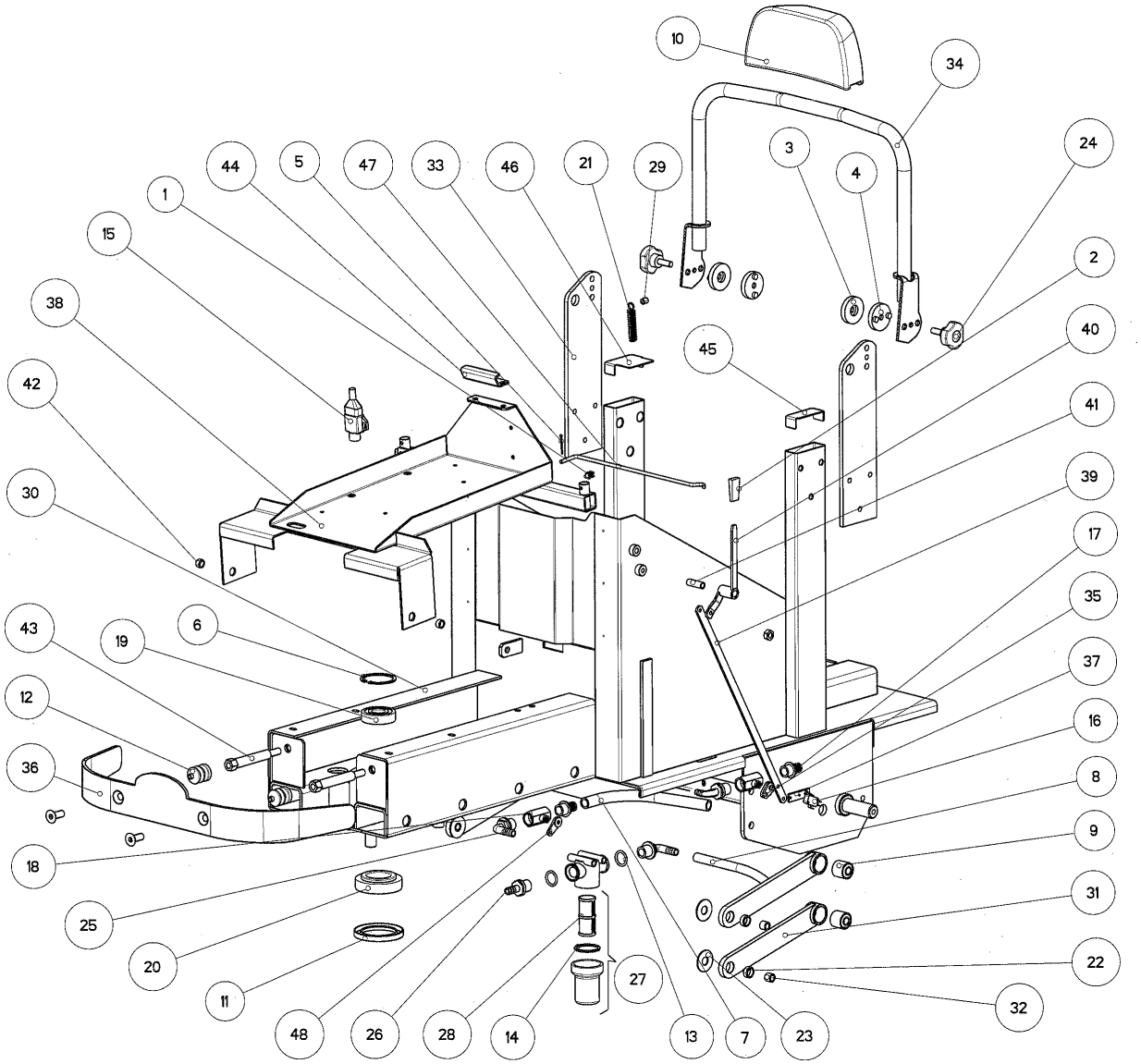
10
34
24
3
4
44
5
47
33
46
21
29
1
15
2
38
40
45
42
41
39
30
17
35
43
19
6
37
12
16
36
8
9
18
31
25
22
20
27
11
32
48
26
28
14
13
7
23

Part. n° Part no. N° pièce Stück Nr. Pos.n°	Codice n° Code no. Code n° Code Nr. Código n°	Quantità Quantity Quantité Anzahl Candidad	Descrizione	Description	Description	Benennung	Descripción	Note Remarks Notes Bemerkungen Observación
37	A27.0729	1	PIASTRINO	PLATE	PLAQUETTE	PLATTCHEN	PLACA	
38	A27.0755	1	SUPPORTO	SUPPORT	SUPPORT	HALTERUNG	SOPORTE	
39	A27.0765	1	ASTA	ROD	TIGE	STAB	ASTA	
40	A27.0766	1	LEVA	LEVER	LEVIER	HEBEL	PALANCA	
41	A27.0768	1	BOCCOLA	BUSH	DOUILLE	BUCHSE	BUJE	
42	A27.0771	2	BOCCOLA	BUSH	DOUILLE	BUCHSE	BUJE	
43	A27.0772	2	PERNO	PIN	PIVOT	BOLZEN	PERNO	
44	A27.0798	1	PIASTRINO	PLATE	PLAQUETTE	PLATTCHEN	PLACA	
45	A27.0896	1	PIASTRINO	PLATE	PLAQUETTE	PLATTCHEN	PLACA	
46	A27.0907	1	PIASTRINO	PLATE	PLAQUETTE	PLATTCHEN	PLACA	
47	A27.0908	1	ASTA	ROD	TIGE	STAB	ASTA	
48	A27.1008	1	LEVA	LEVER	LEVIER	HEBEL	PALANCA	

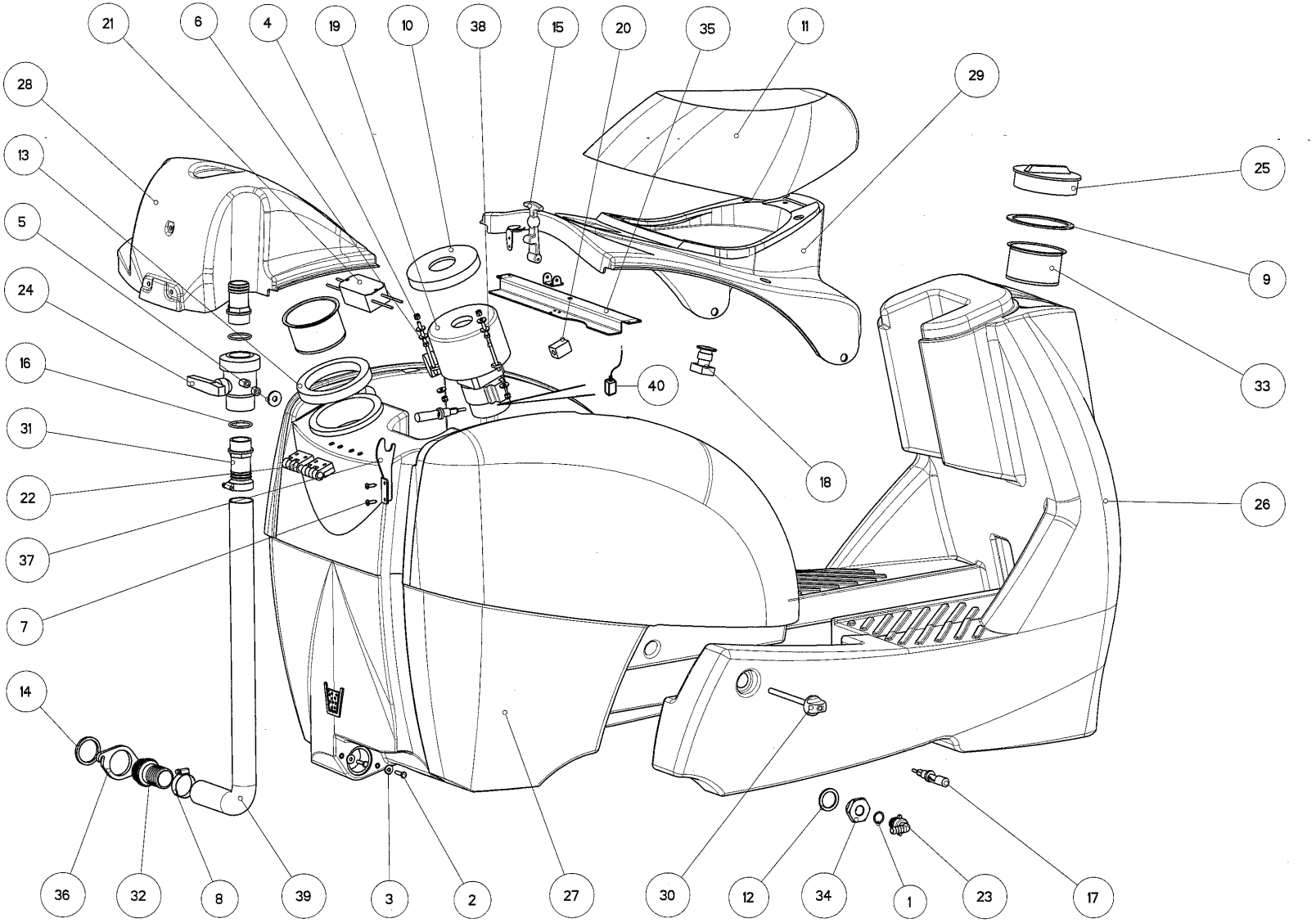
21
6
4
19
10
38
15
20
35
11
29
28
13
5
24
16
31
22
37
7
14
25
9
33
26
40
18
36
32
8
39
3
2
27
30
12
34
1
23
17

Part. n° Part no. N° pièce Stück Nr. Pos.n°	Codice n° Code no. Code n° Code Nr. Código n°	Quantità Quantity Quantité Anzahl Candidad	Descrizione	Description	Description	Benennung	Descripción	Note Remarks Notes Bemerkungen Observación
1	1.2.01518	1	O-RING	O-RING	O-RING	O-RING	O-RING	
2	A11.0404	2	VITE M6X25 INOX	SCREW M6X25 INOX	VIS M6X25 INOX	SCHRAUBE M6X25 INOX	TORNILLO M6X25 INOX	
3	A11.0405	11	RONDELLA 6,5X18X2 INOX	WASHER 6,5X18X2 INOX	RONDELLE 6,5X18X2 INOX	SCHEIBE 6,5X18X2 INOX	ARANDELA 6,5X18X2 INOX	
4	A11.0406	6	DADO AUTOB. M6 INOX	SELF-LOCKING NUT M6 INOX	ÉCROU DE SÛRETÉ M6 INOX	SPERRNUT M6 INOX	TUERCA AUTOBLOQ. M6 INOX	
5	A11.0698	1	RONDELLA 10,5X30X3 INOX	WASHER 10,5X30X3 INOX	RONDELLE 10,5X30X3 INOX	SCHEIBE 10,5X30X3 INOX	ARANDELA 10,5X30X3 INOX	
6	A11.0718	3	DADO M6 INOX	NUT M6 INOX	ÉCROU M6 INOX	MUTTER M6 INOX	TUERCA M6 INOX	
7	A11.1254	2	VITE	SCREW	VIS	SCHRAUBE	TORNILLO	
8	A11.0182	2	FASCETTA	CLAMP	COLLIER	SCHELLE	ABRAZADERA	
9	A12.0519	1	GUARNIZIONE	GASKET	JOINT	DICHTUNG	JUNTA	
10	A12.0642	1	GUARNIZIONE	GASKET	JOINT	DICHTUNG	JUNTA	
11	A12.0927	1	SELLA	SADDLE	SELLE	SATTEL	ASIENTO	
12	A12.0986	1	GUARNIZIONE	GASKET	JOINT	DICHTUNG	JUNTA	
13	A12.1139	1	GUARNIZIONE	GASKET	JOINT	DICHTUNG	JUNTA	
14	A12.1150	1	GUARNIZIONE	GASKET	JOINT	DICHTUNG	JUNTA	
15	A12.1151	1	TIRANTE	TIE-ROD	TIRANT	ZUGBOLZEN	TIRANTE	
16	A12.1161	2	O-RING	O-RING	O-RING	O-RING	O-RING	
17	A13.0153	2	GALLEGIANTE	SENSOR	CAPTEUR	SENSOR	SENSOR	
18	A13.0616	1	PULSANTE EMERGENZA	EMERGENCY BUTTON	BOUTON DE CAS URGENT	NOTFALL KNOPF	BOTON DE EMERGENCIA	
19	A13.0939	1	MOTORE ELETTRICO 36V	ELECTRIC MOTOR 36V	MOTEUR ELECTRIQUE	ELEKTROMOTOR	MOTOR ELECTRICO	
20	A13.1262	1	FERRITE	FERRITE	FERRITE	FERRIT	FERRITA	
21	A13.1263	1	FILTRO DISTURBI	EL. DISTURBANCE FILTER	FILTRE ELECTRIQUE	ELEKTRISCHER FILTER	FILTRO ELECTRICO	
22	A14.0513	2	CERNIERA	HINGE	CHARNIÈRE	SCHANIER	CHARNELA	
23	A14.0581	1	RACCORDO 90°	JOINT 90°	RACCORD 90°	ANSCHLUß 90°	RACORD 90°	
24	A14.1149	1	VALVOLA	VALVE	SOUPAPE	VENTIL	VÁLVULA	
25	A15.0507	1	COPERCHIO	COVER	COUVERCLE	DECKEL	CUBIERTA	
26	A15.0859	1	SERBATOIO	TANK	RÉSERVOIR	TANK	DEPÓSITO	
27	A15.0860	1	SERBATOIO	TANK	RÉSERVOIR	TANK	DEPÓSITO	
28	A15.0935	1	CARTER	CRANKCASE	CARTER	SCHUTZGEHÄUSE	CÁRTER	
29	A15.0947	1	CARTER	CRANKCASE	CARTER	SCHUTZGEHÄUSE	CÁRTER	
30	A15.1010	2	POMELLO	KNOB	POIGNÉE	KNOPF	POMO	
31	A15.1148	2	PORTAGOMMA 1"1/4X40	PIPE FITTING 1"1/4X40	RACORD TUYAU 1"1/4X40	ANSCHLUß 1"1/4X40	RACOR 1"1/4X40 POR TUBO	
32	A15.1162	1	PORTAGOMMA	PIPE FITTING	RACORD TUYAU	ANSCHLUß	RACOR POR TUBO	
33	A27.0353	2	FILTRO	FILTER	FILTRE	FILTER	FILTRO	
34	A27.0662	1	RACCORDO	JOINT	RACCORD	ANSCHLUß	RACOR	
35	A27.0826	1	TRAVERSA	CROSS MEMBER	SUPPORT	HALTERUNG	SOPORTE	
36	A27.0830	1	FLANGIA	FLANGE	BRIDE	FLANSCH	BRIDA	

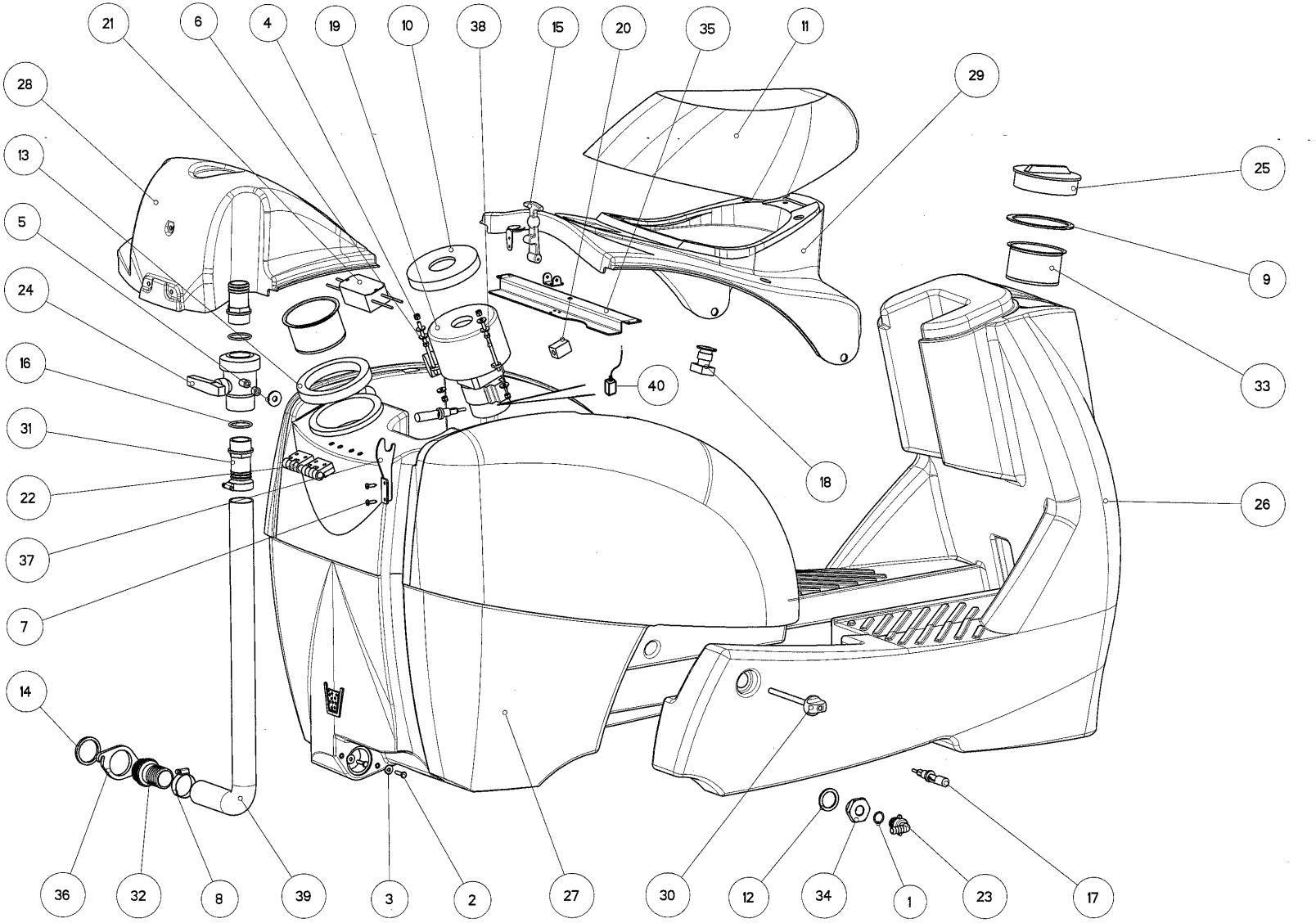
21
6
4
19
10
38
15
20
35
11
29
28
13
5
24
16
31
22
37
7
14
25
9
33
26
40
18
36
32
8
39
3
2
27
30
12
34
1
23
17

Part. n° Part no. N° pièce Stück Nr. Pos.n°	Codice n° Code no. Code n° Code Nr. Código n°	Quantità Quantity Quantité Anzahl Candidad	Descrizione	Description	Description	Benennung	Descripción	Note Remarks Notes Bemerkungen Observación
37	A27.0925	1	SUPPORTO	SUPPORT	SUPPORT	HALTERUNG	SOPORTE	
38	A27.0926	3	TIRANTE	TIE-ROD	TIRANT	ZUGBOLZEN	TIRANTE	
39	A12.0228	MT 0,8	TUBO	PIPE	TUYAU	ROHR	TUBO	
40	A13.1235	1	SERIE CARBONCINI	CARBON BRUSHES KIT	JEU DE BALAIS AU CARBON	KOHLEBÜRSTENSATZ	SERIE CARBONES	

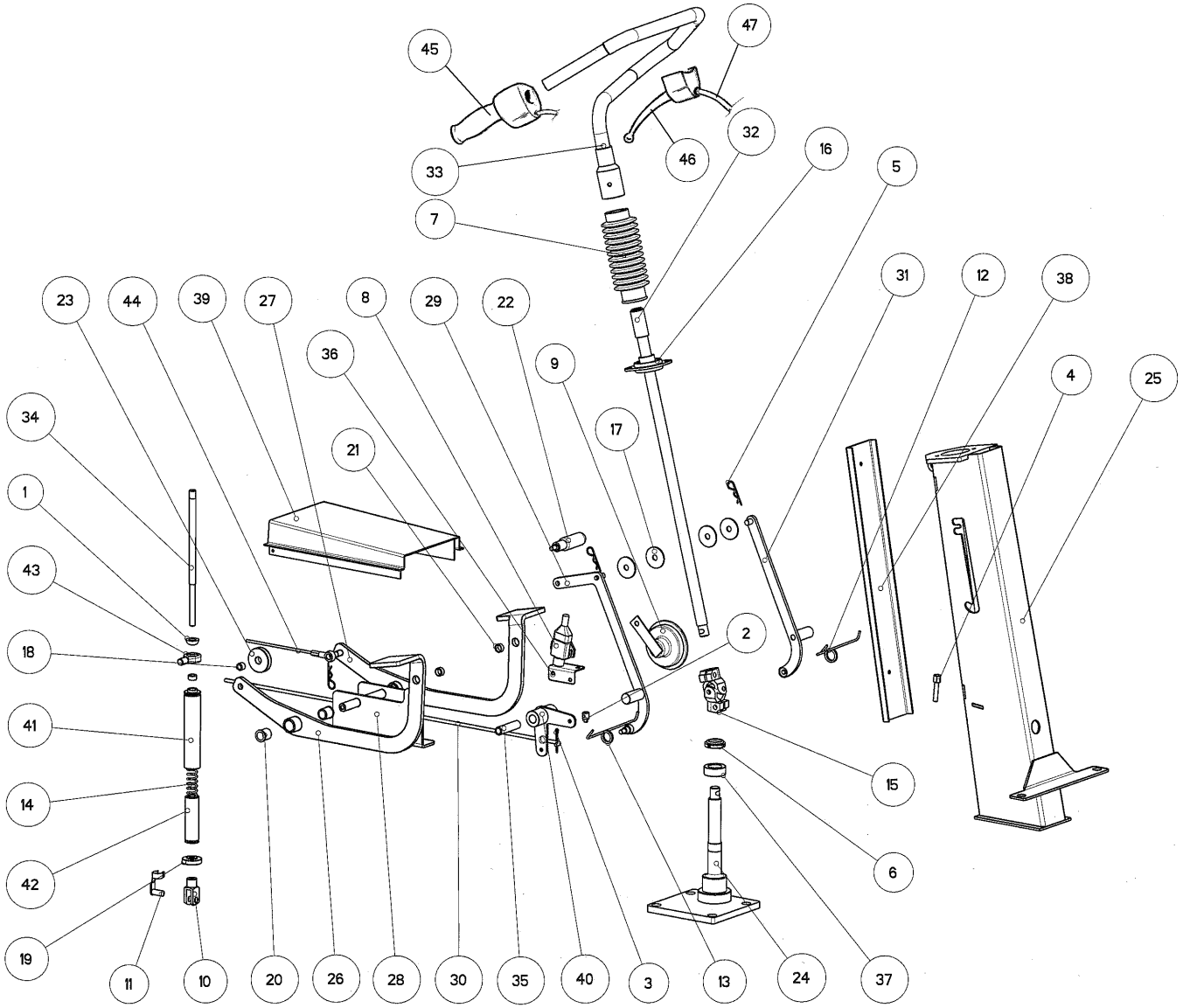
45
47
46
32
33
16
5
7
31
12
38
23
44
39
27
8
29
22
36
9
4
25
34
17
21
1
43
2
18
41
15
14
6
42
19
11
10
20
26
28
30
35
40
3
13
24
37

Part. n° Part no. N° pièce Stück Nr. Pos.n°	Codice n° Code no. Code n° Code Nr. Código n°	Quantità Quantity Quantité Anzahl Candidad	Descrizione	Description	Description	Benennung	Descripción	Note Remarks Notes Bemerkungen Observación
1	2.7.00548	1	RONDELLA	WASHER	RONDELLE	SCHEIBE	ARANDELA	
2	A11.0201	1	MORSETTO	CABLE CLAMP	COLLIER À CÂBLE	KABELKLEMME	CERROJO	
3	A11.0354	1	COPIGLIA	SPLIT-PIN	GOUPILLE	SPLINT	CHAVETA	
4	A11.0520	1	REGISTRO	ADJUSTER	RÉGLAGE	EINSTELLUNG	REGULADOR	
5	A11.0945	3	COPIGLIA	SPLIT-PIN	GOUPILLE	SPLINT	CHAVETA	
6	A11.1001	1	GHIERA M25X1.5	RING NUT M25X1.5	COLLIER M25X1.5	NUTMUTTER M25X1.5	ANILLO ROSCADO M25X1.5	
7	A12.1207	1	SOFFIETTO	BELLOWS	SOUFFLET	FALTENBALG	FUELLE	
8	A13.0570	1	MICROINTERRUTTORE	MICRISWITCH	MICROINTERRUPTEUR	MIKROSCHALTER	MICROINTERRUPTOR	
9	A13.0614	1	CLACSON	HORN	KLAXON	HUPE	CLAXON	
10	A14.0373	1	FORCELLA	FORK	FOURCHE	GABELSTÜCK	HORQUILLA	
11	A14.0374	1	PERNO	PIN	PIVOT	BOLZEN	PASADOR	
12	A14.1008	1	MOLLA	SPRING	RESSORT	FEDER	MUELLE	
13	A14.1011	1	MOLLA	SPRING	RESSORT	FEDER	MUELLE	
14	A14.1036	2	MOLLA	SPRING	RESSORT	FEDER	MUELLE	
15	A14.0491	1	GIUNTO CARDANICO	CARDAN JOINT	JOINT CARDAN	KARDANGELENK	ARTICULACIÓN	
16	A14.0912	1	CUSCINETTO	BEARING	ROULEMENT	LAGER	COJINETE	
17	A15.0063	4	RONDELLA (NYLON 10.25X40X2)	WASHER (NYLON 10.25X40X2)	RONDELLE (NYLON 10.25X40X2)	SCHEIBE (NYLON 10.25X40X2)	ARANDELA (NYLON 10.25X40X2)	
18	A15.0564	1	BOCCOLA	BUSH	DOUILLE	BUCHSE	BUJE	
19	A15.0818	1	GHIERA	RING NUT	COLLIER	NUTMUTTER	ANILLO ROSCADO	
20	A15.0944	4	BOCCOLA	BUSH	DOUILLE	BUCHSE	BUJE	
21	A15.1005	3	BOCCOLA	BUSH	DOUILLE	BUCHSE	BUJE	
22	A15.1006	1	MANIGLIA	HANDLE	POIGNÉE	GRIFF	MANEJA	
23	A27.0395	1	CARRUCOLA	PULLEY	POULIE	FLASCHENZUG	GARRUCHA	
24	A27.0504	1	SUPPORTO	SUPPORT	SUPPORT	HALTERUNG	SOPORTE	
25	A27.0518	1	TORRETTA	SUPPORT	SUPPORT	HALTERUNG	SOPORTE	
26	A27.0544	1	PEDALE DX	RH-PEDAL	PÉDAL DROIT	RECHT PEDAL	PEDAL DERECHO	
27	A27.0545	1	PEDALE SX	LH-PEDAL	PÉDAL GAUCHE	LINKS PEDAL	PEDAL IZQUIERDO	
28	A27.0546	1	SUPPORTO	SUPPORT	SUPPORT	HALTERUNG	SOPORTE	
29	A27.0548	1	LEVA	LEVER	LEVIER	HEBEL	PALANCA	
30	A27.0551	1	ASTA	ROD	TIGE	STAB	ASTA	
31	A27.0585	1	LEVA	LEVER	LEVIER	HEBEL	PALANCA	
32	A27.0586	1	PIANTONE STERZO	STEERING COLUMN	COLONNE DE DIRECTION	LENKSÄULE	COLUMNA DE LA DIRECCIÓN	
33	A27.0587	1	MANUBRIO	HANDLEBAR	GUIDON	LENKSTANGE	MANILLAR	
34	A27.0702	1	ASTA	ROD	TIGE	STAB	ASTA	
35	A27.0750	1	BOCCOLA	BUSH	DOUILLE	BUCHSE	BUJE	
36	A27.0770	1	PIASTRINO	PLATE	PLAQUETTE	PLATTCHEN	PLACA	

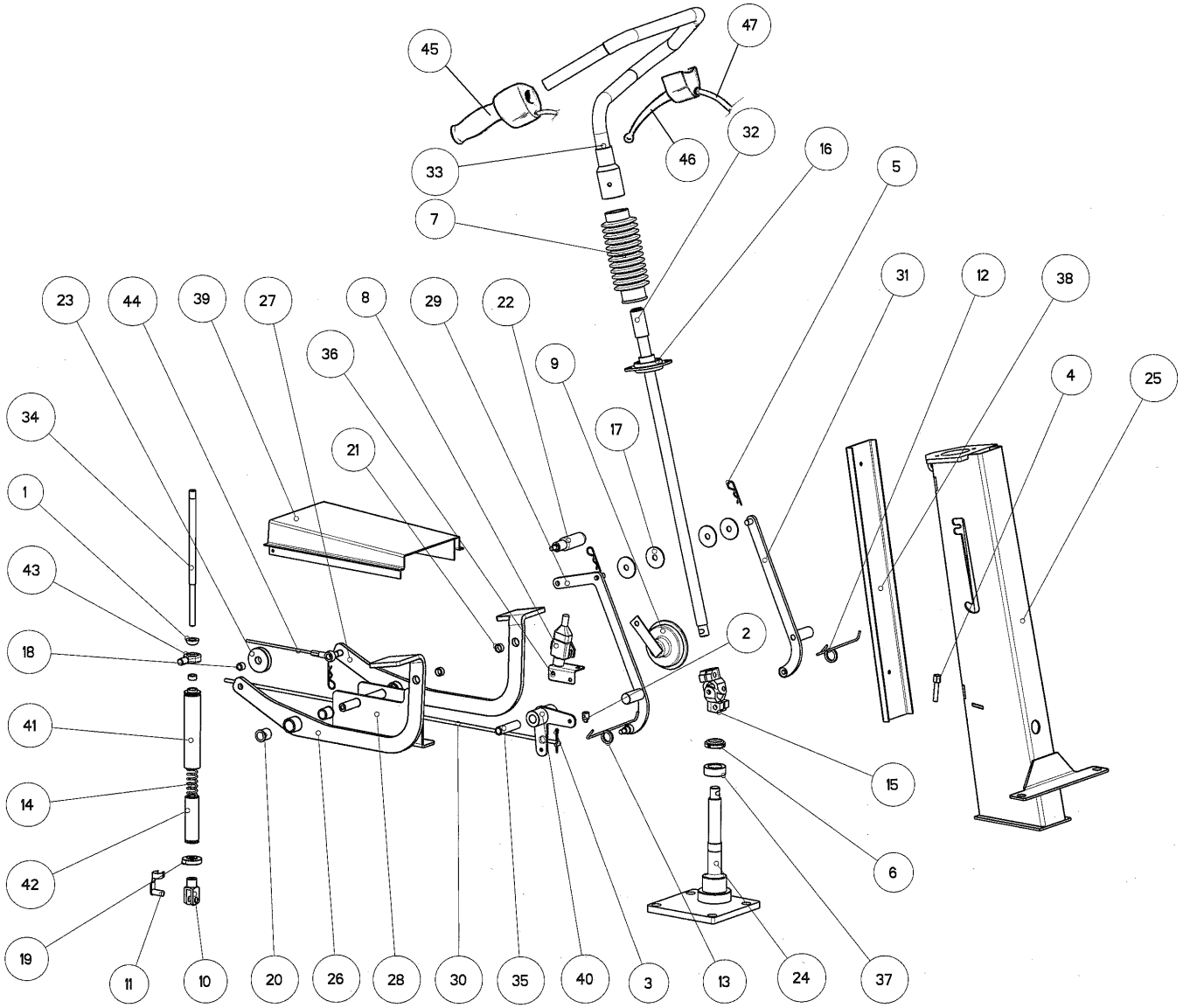
45
47
46
32
33
16
5
7
31
12
38
23
44
39
27
8
29
22
36
9
4
25
34
17
21
1
43
2
18
41
15
14
6
42
19
11
10
20
26
28
30
35
40
3
13
24
37

Part. n° Part no. N° pièce Stück Nr. Pos.n°	Codice n° Code no. Code n° Code Nr. Código n°	Quantità Quantity Quantité Anzahl Candidad	Descrizione	Description	Description	Benennung	Descripción	Note Remarks Notes Bemerkungen Observación
37	A27.0774	1	DISTANZIALE	SPACER	ENTRETOISE	ABSTANDHALTER	CASQUILLO	
38	A27.0777	1	CARTER	CRANKCASE	CARTER	SCHUTZGEHÄUSE	CÁRTER	
39	A27.0779	1	CARTER	CRANKCASE	CARTER	SCHUTZGEHÄUSE	CÁRTER	
40	A27.0782	1	LEVA	LEVER	LEVIER	HEBEL	PALANCA	
41	A27.0788	1	CILNDRO	CYLINDER	CYLINDRE	ZYLINDER	CILINDRO	
42	A27.0789	1	CILNDRO	CYLINDER	CYLINDRE	ZYLINDER	CILINDRO	
43	A27.0930	1	UNIBAL M12	UNIBAL M12	UNIBAL M12	UNIBAL M12	UNIBAL M12	
44	A27.0754	1	CAVO	CABLE	CÂBLE	KABEL	CABLE	
45	A13.1163	1	ACCELERATORE	ACCELERATOR	ACCÉLÉRATEUR	GASGRIFF	ACELERADOR	
46	A14.1002	1	LEVA	LEVER	LEVIER	HEBEL	PALANCA	
47	A14.0996	1	CAVO	CABLE	CÂBLE	KABEL	CABLE	

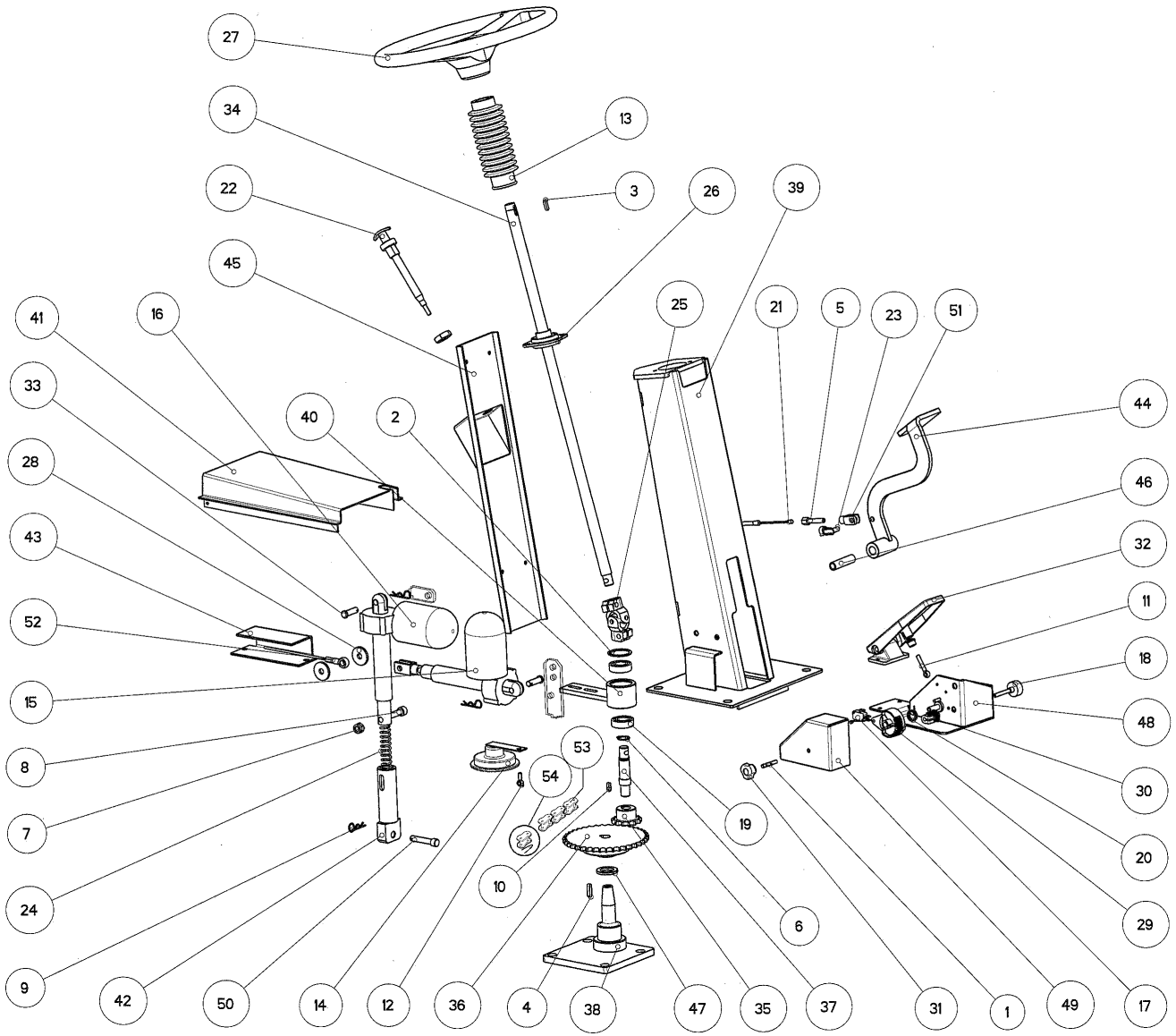
27
34
13
22
3
26
39
45
25
21
5
23
51
41
16
33
40
2
44
28
46
43
32
11
52
18
15
48
53
8
54
30
19
7
20
10
24
6
29
9
42
50
14
12
36
4
38
47
35
37
31
1
49
17

Part. n° Part no. N° pièce Stück Nr. Pos.n°	Codice n° Code no. Code n° Code Nr. Código n°	Quantità Quantity Quantité Anzahl Candidad	Descrizione	Description	Description	Benennung	Descripción	Note Remarks Notes Bemerkungen Observación
1	1.1.05872	1	PRIGIONIERO	STUD BOLT	PIVOT	BOLZEN	PERNO	
2	A11.0055	1	ANELLO D'ARRESTO	SEEGER	ANNEAU D'ARRÊT	SPERRING	ANILLO CIERRE	
3	A11.0056	1	LINGUETTA 5X20	KEY 5X20	CLAVETTE 5X20	KEIL 5X20	CHAVETA 5X20	
4	A11.0493	1	LINGUETTA 6X25	KEY 6X25	CLAVETTE 6X25	KEIL 6X25	CHAVETA 6X25	
5	A11.0520	1	REGISTRO	ADJUSTER	RÉGLAGE	EINSTELLUNG	REGULADOR	
6	A11.0528	1	ANELLO D'ARRESTO	SEEGER	ANNEAU D'ARRÊT	SPERRING	ANILLO CIERRE	
7	A11.0704	1	DADO AUTOB.BASSO M10 INOX	SELF-LOCKING NUT M10 INOX	ÉCROU DE SÛRETÉ M10 INOX	SPERRNUT M10 INOX	TUERCA AUTOBLOQ. M10 INOX	
8	A11.0842	1	VITE M10X50 INOX	SCREW M10X50 INOX	VIS M10X50 INOX	SCHRAUBE M10X50 INOX	TORNILLO M10X50 INOX	
9	A11.0945	3	COPIGLIA	SPLIT-PIN	GOUPILLE	SPLINT	CHAVETA	
10	A11.0993	1	LINGUETTA 5X15	KEY 5X15	CLAVETTE 5X15	KEIL 5X15	CHAVETA 5X15	
11	A11.1164	1	VITE CON OCCHIO M6X30	SCREW EYE M6X30	VIS A OEIL M6X30	ÖSENSCHRAUBE M6X30	TORNILLO CON OJO M6X30	
12	A11.1214	1	VITE CON OCCHIO	SCREW EYE	VIS A OEIL	ÖSENSCHRAUBE	TORNILLO CON OJO	
13	A12.1207	1	SOFFIETTO	BELLOWS	SOUFFLET	FALTENBALG	FUELLE	
14	A13.0614	1	CLACSON	HORN	KLAXON	HUPE	CLAXON	
15	A13.0649	1	ATTUATORE	ACTUATOR	ACTIONNEUR	ANTRIEB	ACTIVADOR	
16	A13.1025	1	ATTUATORE	ACTUATOR	ACTIONNEUR	ANTRIEB	ACTIVADOR	
17	A13.1171	1	MICROINTERRUTTORE	MICRISWITCH	MICROINTERRUPTEUR	MIKROSCHALTER	MICROINTERRUPTOR	
18	A13.1294	1	POTENZIOMETRO	POTENTIOMETER	POTENTIOMÈTRE	POTENTIOMETER	POTENCIÓMETRO	
19	A14.0054	2	CUSCINETTO	BEARING	ROULEMENT	LAGER	COJINETE	
20	A14.0975	1	MOLLA	SPRING	RESSORT	FEDER	MUELLE	
21	A14.0995	1	CAVO	CABLE	CÂBLE	KABEL	CABLE	
22	A14.0998	1	COMANDO FRENO DI STAZ.	PARKING BRAKE CONTROL	COMMANDE DU FREIN DE STAT.	PARKBREMSE-STEUERUNG	CONTROL DEL FRENO DE EST.	
23	A14.1033	1	PERNO	PIN	PIVOT	BOLZEN	PERNO	
24	A14.1036	1	MOLLA	SPRING	RESSORT	FEDER	MUELLE	
25	A14.0491	1	GIUNTO CARDANICO	CARDAN JOINT	JOINT CARDAN	KARDANGELENK	ARTICULACIÓN	
26	A14.0912	1	CUSCINETTO	BEARING	ROULEMENT	LAGER	COJINETE	
27	A15.0270	1	VOLANTE	STEERING WHEEL	VOLANT	LENKRAD	VOLANTE	
28	A15.0626	2	RONDELLA	WASHER	RONDELLE	SCHEIBE	ARANDELA	
29	A15.0881	1	INGRANAGGIO	GEAR	ENGRENAGE	YERZAHNUNG	ENGRANAJE	
30	A15.0882	1	INGRANAGGIO	GEAR	ENGRENAGE	YERZAHNUNG	ENGRANAJE	
31	A15.1014	1	POMELLO	KNOB	POIGNÉE	KNOPF	POMO	
32	A15.1128	1	PEDALE	PEDAL	PÉDAL	PEDAL	PEDAL	
33	A27.0378	2	PERNO	PIN	PIVOT	BOLZEN	PERNO	
34	A27.0488	1	PIANTONE STERZO	STEERING COLUMN	COLONNE DE DIRECTION	LENKSÄULE	COLUMNA DE LA DIRECCIÓN	
35	A27.0537	1	PIGNONE 1/2"X5/16" Z13	PINION	PIGNON	RITZEL	PIÑON	
36	A27.0538	1	CORONA	CROWN	COURONNE	KRANZ	CORONA	

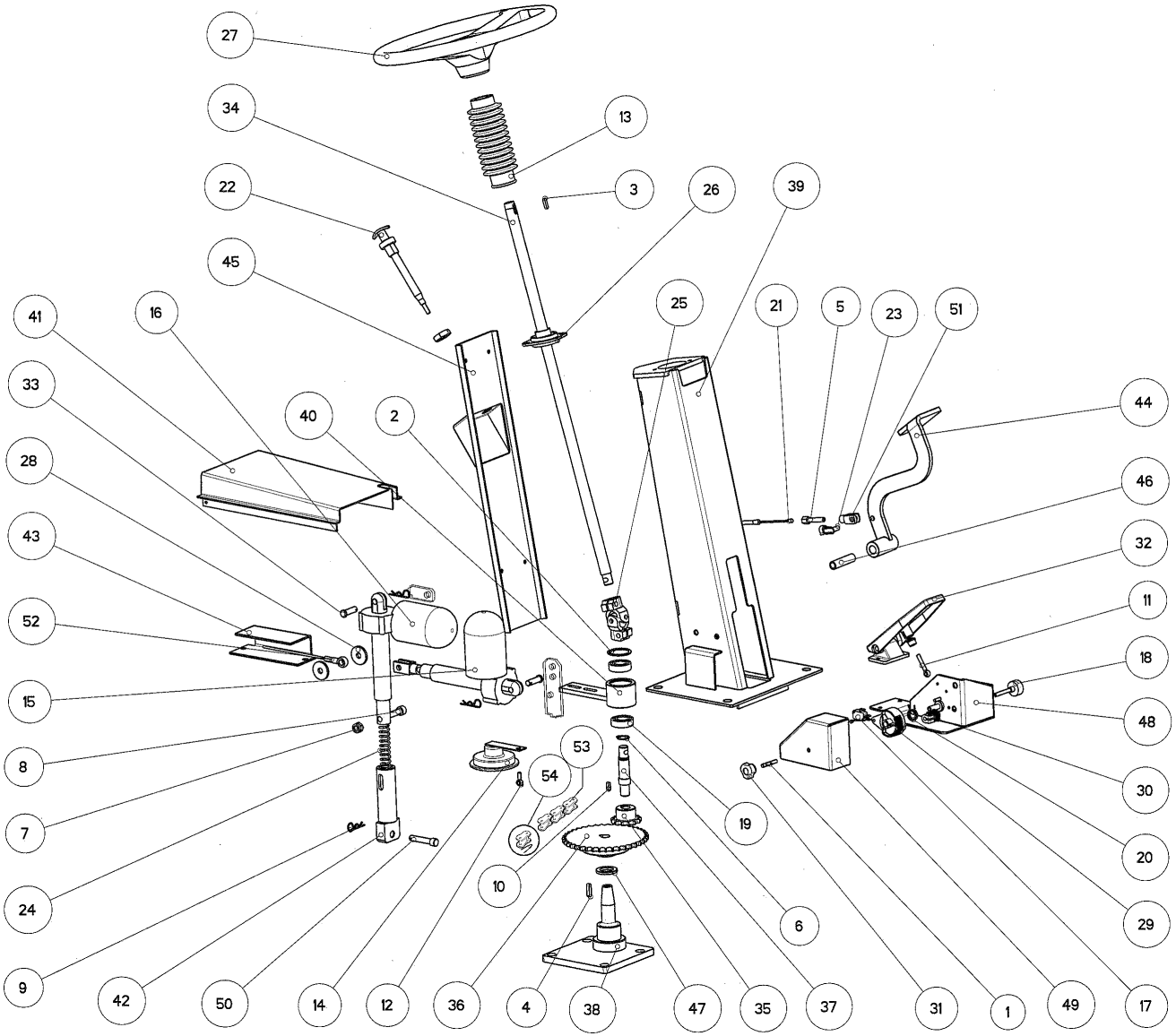
27
34
13
22
3
26
39
45
41
16
25
21
5
23
51
33
40
2
44
28
46
43
32
52
11
18
15
48
8
53
54
30
7
19
20
10
24
6
29
9
42
50
14
12
36
4
38
47
35
37
31
1
49
17

Part. n° Part no. N° pièce Stück Nr. Pos.n°	Codice n° Code no. Code n° Code Nr. Código n°	Quantità Quantity Quantité Anzahl Candidad	Descrizione	Description	Description	Benennung	Descripción	Note Remarks Notes Bemerkungen Observación
37	A27.0539	1	PERNO	PIN	PIVOT	BOLZEN	PERNO	
38	A27.0540	1	SUPPORTO	SUPPORT	SUPPORT	HALTERUNG	SOPORTE	
39	A27.0541	1	TORRETTA	SUPPORT	SUPPORT	HALTERUNG	SOPORTE	
40	A27.0542	1	SUPPORTO	SUPPORT	SUPPORT	HALTERUNG	SOPORTE	
41	A27.0554	1	CARTER	CRANKCASE	CARTER	SCHUTZGEHÄUSE	CÁRTER	
42	A27.0703	1	CILINDRETTO	CYLINDER	CYLINDRE	ZYLINDER	CILINDRO	
43	A27.0739	1	GUIDA	SLIDE	GUIDE	SPINDELFÜHRUNG	SOPORTE	
44	A27.0740	1	PEDALE	PEDAL	PÉDAL	PEDAL	PEDAL	
45	A27.0749	1	CARTER	CRANKCASE	CARTER	SCHUTZGEHÄUSE	CÁRTER	
46	A27.0750	1	BOCCOLA	BUSH	DOUILLE	BUCHSE	BUJE	
47	A27.0773	1	DISTANZIALE	SPACER	ENTRETOISE	ABSTANDHALTER	CASQUILLO	
48	A27.0861	1	SUPPORTO	SUPPORT	SUPPORT	HALTERUNG	SOPORTE	
49	A27.0865	1	COPERCHIO	COVER	COUVERCLE	DECKEL	CUBIERTA	
50	A27.0940	1	PERNO	PIN	PIVOT	BOLZEN	PERNO	
51	A27.0974	1	FORCELLA	FORK	FOURQUE	GABELSTÜCK	HORQUILLA	
52	A27.0753	1	CAVO	CABLE	CÂBLE	KABEL	CABLE	
53	A14.0946	1	CATENA	CHAIN	CHAÎNE	KETTE	CADENA	
54	A14.0638	1	GIUNTO	JOINT	JOINT	GELENK	JUNTURA	

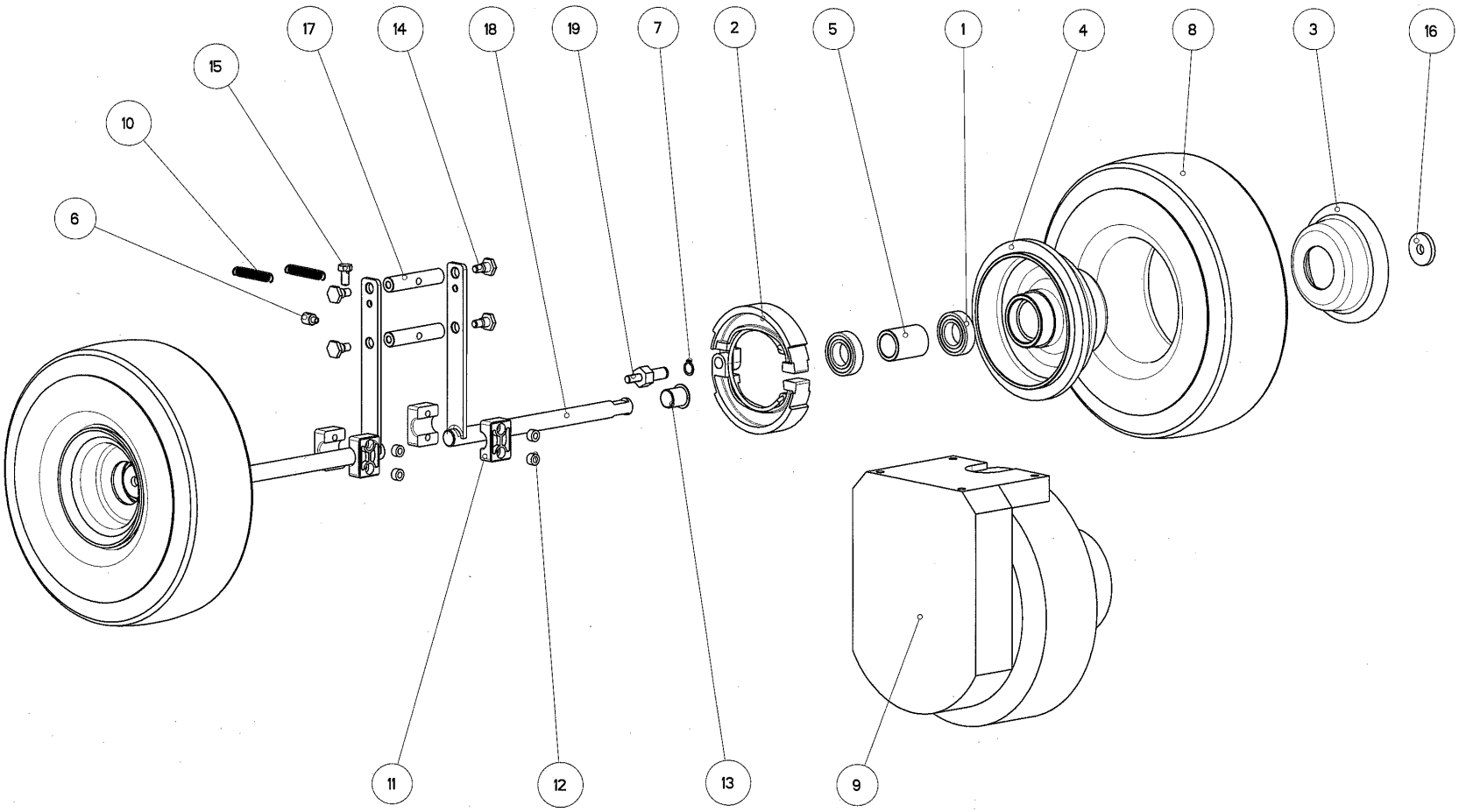
17
14
18
19
7
2
5
1
4
8
3
16
15
10
6
11
12
13
9

Part. n° Part no. N° pièce Stück Nr. Pos.n°	Codice n° Code no. Code n° Code Nr. Código n°	Quantità Quantity Quantité Anzahl Candidad	Descrizione	Description	Description	Benennung	Descripción	Note Remarks Notes Bemerkungen Observación
1	1.4.00680	4	CUSCINETTO	BEARING	ROULEMENT	LAGER	COJINETE	
2	1.4.05095	2	GANASCE FRENO	BRAKE SHOE	FREINS	BREMSBACKE	FRENOS	
3	2.7.01035	2	SEMIDISCO	SEMI-DISC	DEMI-DISQUES	HALBSCHEIBE	SEMIDISCO	
4	2.7.05896	2	SEMIDISCO	SEMI-DISC	DEMI-DISQUES	HALBSCHEIBE	SEMIDISCO	
5	2.7.09065	2	DISTANZIALE	SPACER	ENTRETOISE	ABSTANDHALTER	CASQUILLO	
6	A11.0201	1	MORSETTO	CABLE CLAMP	COLLIER À CÂBLE	KABELKLEMME	CERROJO	
7	A11.0510	2	ANELLO D'ARRESTO	SEEGER	ANNEAU D'ARRÊT	SPERRING	ANILLO CIERRE	
8	A12.0865	2	ANELLO GOMMATO	RUBBER WHEEL	ROUE EN CAOUTCHOUC	GUMMIRAD	RUEDA DE GOMA	
9	A13.0931	1	ELETTROMOTORUOTA	ELECTRIC DRIVE WHEEL	ROUE ÉLECTRIQUE DE TRACT.	ELEKTRISCHES ANTRIEBSRAD	RUEDA EL. DE TRACCIÓN	
10	A14.1145	2	MOLLA	SPRING	RESSORT	FEDER	MUELLE	
11	A15.0478	2	COLLARE	HOLDER	COLLIER	SCHELLE	COLLAR	
12	A15.0943	4	DISTANZIALE	SPACER	ENTRETOISE	ABSTANDHALTER	CASQUILLO	
13	A15.0997	2	BOCCOLA	BUSH	DOUILLE	BUCHSE	BUJE	
14	A27.0035	4	VITE	SCREW	VIS	SCHRAUBE	TORNILLO	
15	A27.0375	1	VITE M8	SCREW M8	VIS M8	SCHRAUBE M8	TORNILLO M8	
16	A27.0393	2	RONDELLA	WASHER	RONDELLE	SCHEIBE	ARANDELA	
17	A27.0549	2	BILANCINO	SPACER	ENTRETOISE	ABSTANDHALTER	CASQUILLO	
18	A27.0550	2	LEVA	LEVER	LEVIER	HEBEL	PALANCA	
19	A27.0674	2	PERNO	PIN	PIVOT	BOLZEN	PERNO	
20								
21								
22								
23								
24								
25								
26								
27								
28								
29								
30								
31								
32								
33								
34								
35								
36								

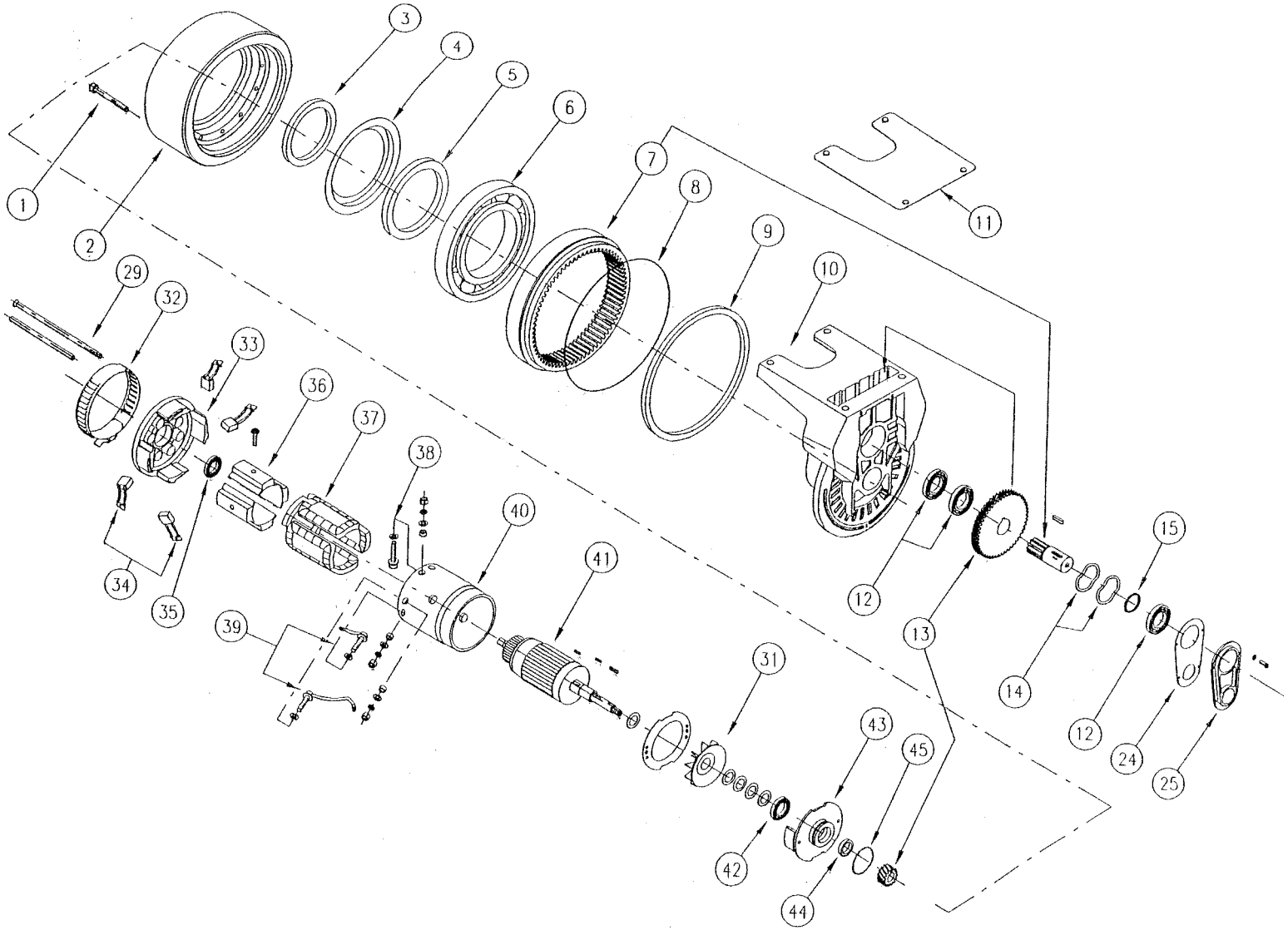
1
2
3
4
5
6
7
8
9
10
11
12
12
13
14
15
24
25
29
31
32
33
34
35
36
37
38
39
40
41
42
43
44
45

Part. n° Part no. N° pièce Stück Nr. Pos.n°	Codice n° Code no. Code n° Code Nr. Código n°	Quantità Quantity Quantité Anzahl Candidad	Descrizione	Description	Description	Benennung	Descripción	Note Remarks Notes Bemerkungen Observación
1	-	9	VITE	SCREW	VIS	SCHRAUBE	TORNILLO	
2	A12.1325	1	RUOTA	WHEEL	ROUE	RAD	RUEDA	
3	-	1	DISTANZIALE	SPACER	ENTRETOISE	ABSTANDHALTER	CASQUILLO	
4	-	1	PROTEZIONE	GUARD RING	ANNEAU DE PROTECTION	SCHUTZRING	ANILLO DE PROTECCIÓN	
5	-	1	GUARNIZIONE	GASKET	JOINT	DICHTUNG	JUNTA	
6	-	1	CUSCINETTO	BEARING	ROULEMENT	LAGER	COJINETE	
7	-	1	PIGNONE+CORONA	PINION+CROWN	PIGNON+COURONNE	RITZEL+KRANZ	PIÑON+CORONA	
8	-	1	O-RING	O-RING	O-RING	O-RING	O-RING	
9	-	1	GUARNIZIONE	GASKET	JOINT	DICHTUNG	JUNTA	
10	-	1	FUSIONE	CASTING	COULÉE	GUßSTÜCK	SOPORTE RUEDA	
11	-	1	GUARNIZIONE	SEAL	JOINT	DICHTUNG	JUNTA	
12	-	3	CUSCINETTO	BEARING	ROULEMENT	LAGER	COJINETE	
13	-	1	PIGNONE+RUOTA CONDOTTA	PINION+GEAR	PIGNON+ENGRENAGE	RITZEL+ZAHNRAD	PIÑON+ENGRANAJE	
14	-	2	ANELLI DI COMPENSAZIONE	RINGS	ANNEAU	RING	ANILLOS	
15	-	1	DISTANZIALE	SPACER	ENTRETOISE	ABSTANDHALTER	CASQUILLO	
16								
17								
18								
19								
20								
21								
22								
23								
24	-	1	GUARNIZIONE	SEAL	JOINT	DICHTUNG	JUNTA	
25	-	1	COPERCHIETTO	COVER	COUVERCLE	DECKEL	TAPA	
26								
27								
28								
29	-	2	PROTEZIONE TIRANTE	TIE-ROD PROTECTION	PROTECTION TIGE	ZUGBOLZENSCHUTZ	PROTECCIÓN TIRANTE	
29	-	2	TIRANTE	TIE-ROD	TIGE	ZUGBOLZEN	TIRANTE	
30								
31	-	1	VENTOLA	FAN	VENTILATEUR	VENTILATOR	VENTILADOR	
32	-	1	FASCETTA	CLAMP	COLLIER	SCHELLE	ABRAZADERA	
33	A13.1326	1	PORTASPAZZOLE	SUPPORT	SUPPORT	HALTERUNG	SOPORTE	
34	A13.1327	4	SERIE CARBONCINI	CARBON BRUSH KIT	JEU DE BALAIS AU CARBON	KOHLEBÜRSTENSATZ	CEPILLOS PARA EL MOTOR EL.	
35	-	1	CUSCINETTO	BEARING	ROULEMENT	LAGER	COJINETE	

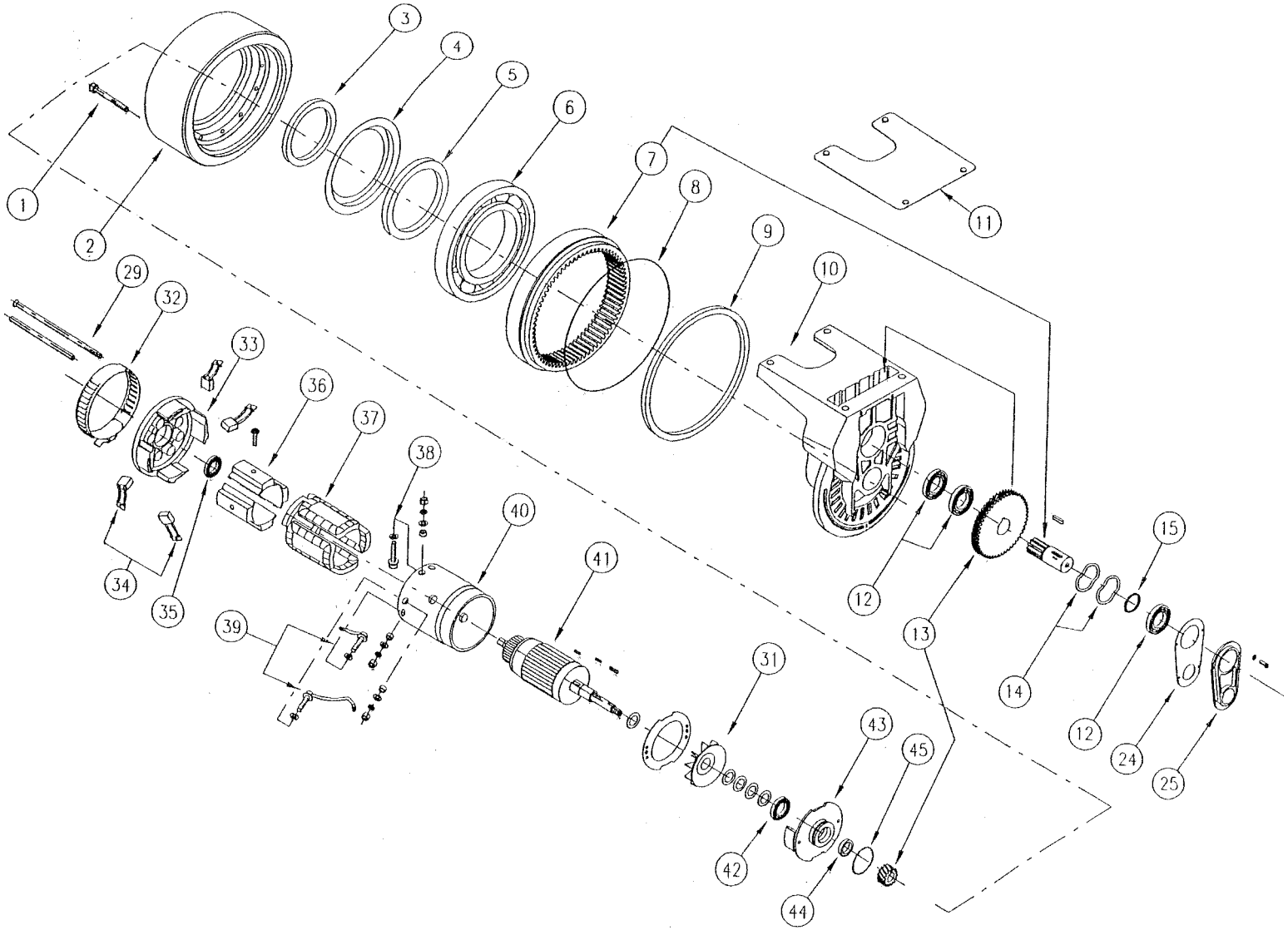
1
2
3
4
5
6
7
8
9
10
11
12
13
14
15
12
24
25
29
32
33
34
35
36
37
38
39
40
41
31
42
43
44
45

Part. n° Part no. N° pièce Stück Nr. Pos.n°	Codice n° Code no. Code n° Code Nr. Código n°	Quantità Quantity Quantité Anzahl Candidad	Descrizione	Description	Description	Benennung	Descripción	Note Remarks Notes Bemerkungen Observación
36	-	4	ESPANSIONE POLARE	POLE SHOE	EXPANSION	HALTERUNG	EXPANSIÓN	
37	-	1	CAMPO ESCLUSI I MORSETTI	FIELD WITHOUT TERMINAL	ZONE SANS BORNE	FELD OHNE KLEMME	CAMPO SIN ABRAZADERA	
38	-	2	MORSETTO COMPLETO	COMPLETE TERMINAL	BORNE	KLEMME	ABRAZADERA	
39	-	1	MORSETTO PER SPAZZOLE	BRUSH TERMINAL	BORNE DE LA BALAI	KOHLEKLEMME	ABRAZADERA	
39	-	1	MORSETTO PER SPAZZOLE	BRUSH TERMINAL	BORNE DE LA BALAI	KOHLEKLEMME	ABRAZADERA	
40	-	1	CARCASSA MOTORE	MOTOR HOUSING	LOGEMENT DE MOTEUR	MOTOR GEHÄUSE	CHASIS MOTOR	
41	A13.1328	1	INDOTTO	ARMATURE	ARMATURE	ARMATUR	ARMADURA	
42	-	1	CUSCINETTO	BEARING	ROUELEMENT	LAGER	COJINETE	
43	-	1	SUPPORTO	BRACKET	SUPPORT	HALTERUNG	SOPORTE	
44	-	1	ANELLO DI TENUTA	SEAL RING	ANNEAU DU JOINT	HALTERING	ANILLO	
45	-	1	O-RING	O-RING	O-RING	O-RING	O-RING	
46								
47								
48	-	1	MOTORE COMPLETO	COMPLETE MOTOR	MOTEUR	MOTOR	MOTOR	

Drive

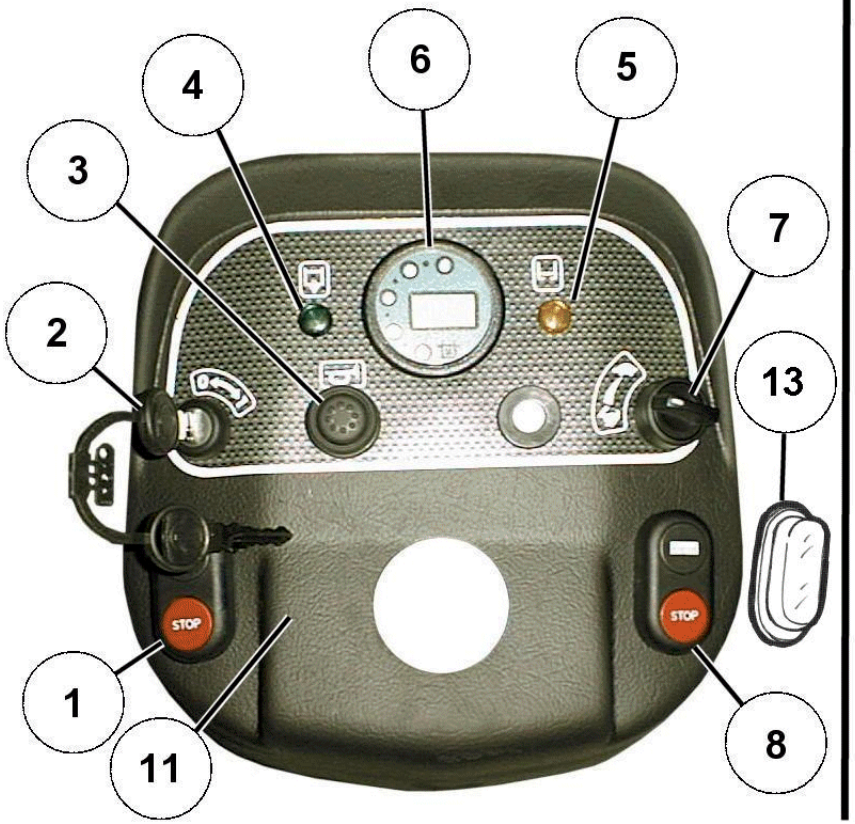

Drive " Special"

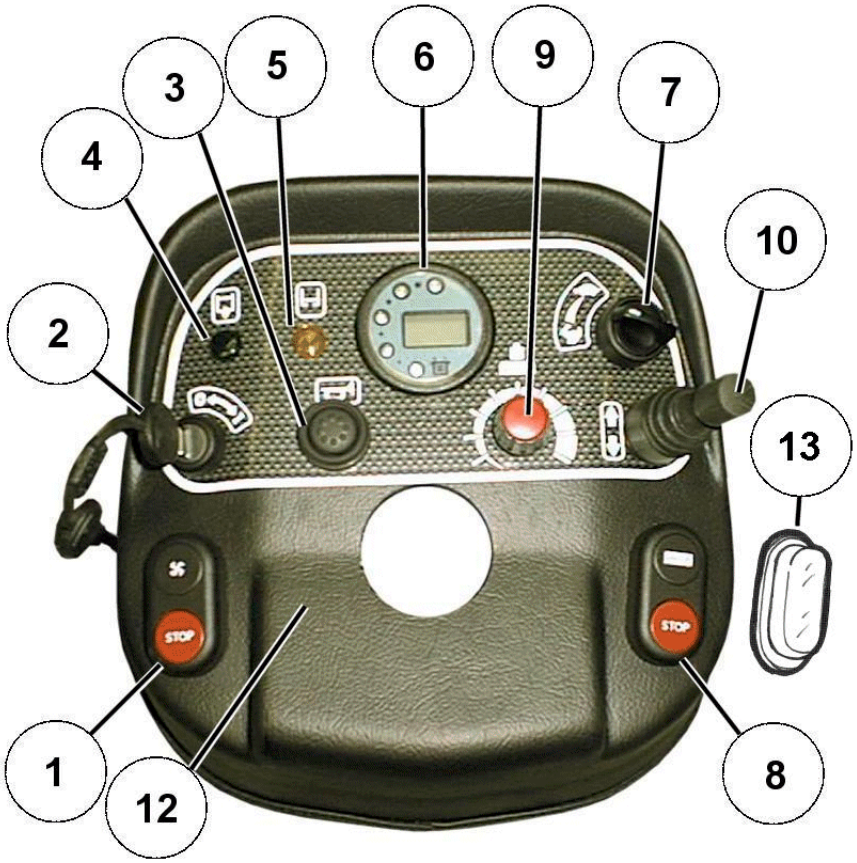

Part. n° Part no. N° pièce Stück Nr. Pos.n°	Codice n° Code no. Code n° Code Nr. Código n°	Quantità Quantity Quantité Anzahl Candidad	Descrizione	Description	Description	Benennung	Descripción	Note Remarks Notes Bemerkungen Observación
1	A13.0957	1	PULSANTE ASPIRAZIONE	SUCTION BUTTON	BOUTON ASPIRATION	SAUGSCHALTKNOPF	PULSADOR DE LA ASPIRACIÓN	
2	A13.0086	1	INTERRUTTORE AVVIAMENTO	STARTING SWITCH	INTERRUPTEUR GÉNÉRAL	HAUPT-SCHLÜSSELSCHALTER	INTERRUPTO GENERAL	
3	A13.0425	1	PULSANTE CLACSON	HORN BUTTON	BOUTON KLAXON	HUPE	AVISADOR ACÚSTICO	
4	A13.1173	1	SPIA APERTURA SOLUZIONE	SOLUTION ON INDICATOR	TÉMOIN OUVERTURE SOLUTION	KONTR.-WASCHLÖSUNGSÖFFNUNG	TESTIGO APERTURA SOLUCIÓN	
5	A13.1221	1	SPIA RISERVA SOLUZIONE	SOLUTION LOW INDICATOR	TÉMOIN RÉSERVE SOLUTION	KONTR.-WASCHLÖSUNGSRESERVE	TESTIGO RESERVA SOLUCIÓN	
6	A13.1082	1	DISPLAY	DISPLAY	MONITEUR	DISPLAY	VISOR	
7	A13.1175	1	COMMUTATORE VELOCITÀ	SPEED SWITCH	COMMUTATEUR VITESSE	UMSCHALTER GESCHWINDIGKEIT	COMMUDADOR DE VELOCIDAD	
8	A13.0956	1	PULSANTE SPAZZOLE	BRUSH BUTTON	BOUTON BROSSES	BÜRSTENSCHALTKNOPF	PULSADOR DE LOS CEPILLOS	
9	A13.1177	1	POTENZIOMETRO	TRIMMER	POTENTIOMÈTRE	POTENTIOMETER	POTENCIÓMETRO	***DRIVE "SPECIAL"***
10	A13.1174	1	MANIPOLATORE	TRAVEL JOYSTICK	COMANDE MARCHE AV/AR	MANIPULATOR	MANIPULADOR	***DRIVE "SPECIAL"***
11	A15.0976	1	CRUSCOTTO	DASHBOARD	TABLEAU DU BORD	ARMATURENBRETT	SALPICADERO	***DRIVE***
12	A15.1198	1	CRUSCOTTO	DASHBOARD	TABLEAU DU BORD	ARMATURENBRETT	SALPICADERO	***DRIVE "SPECIAL"***
13	A12.1318	2	PROTEZIONE	BUTTON PROTECTION	PROTECTION DU BOUTON	SCHUTZ DRÜCKTASTE	PROTECCIÓN PULSADOR	
14								
15								
16								
17								
18								
19								
20								
21								
22								
23								
24								
25								
26								
27								
28								
29								
30								
31								
32								
33								
34								
35								
36								

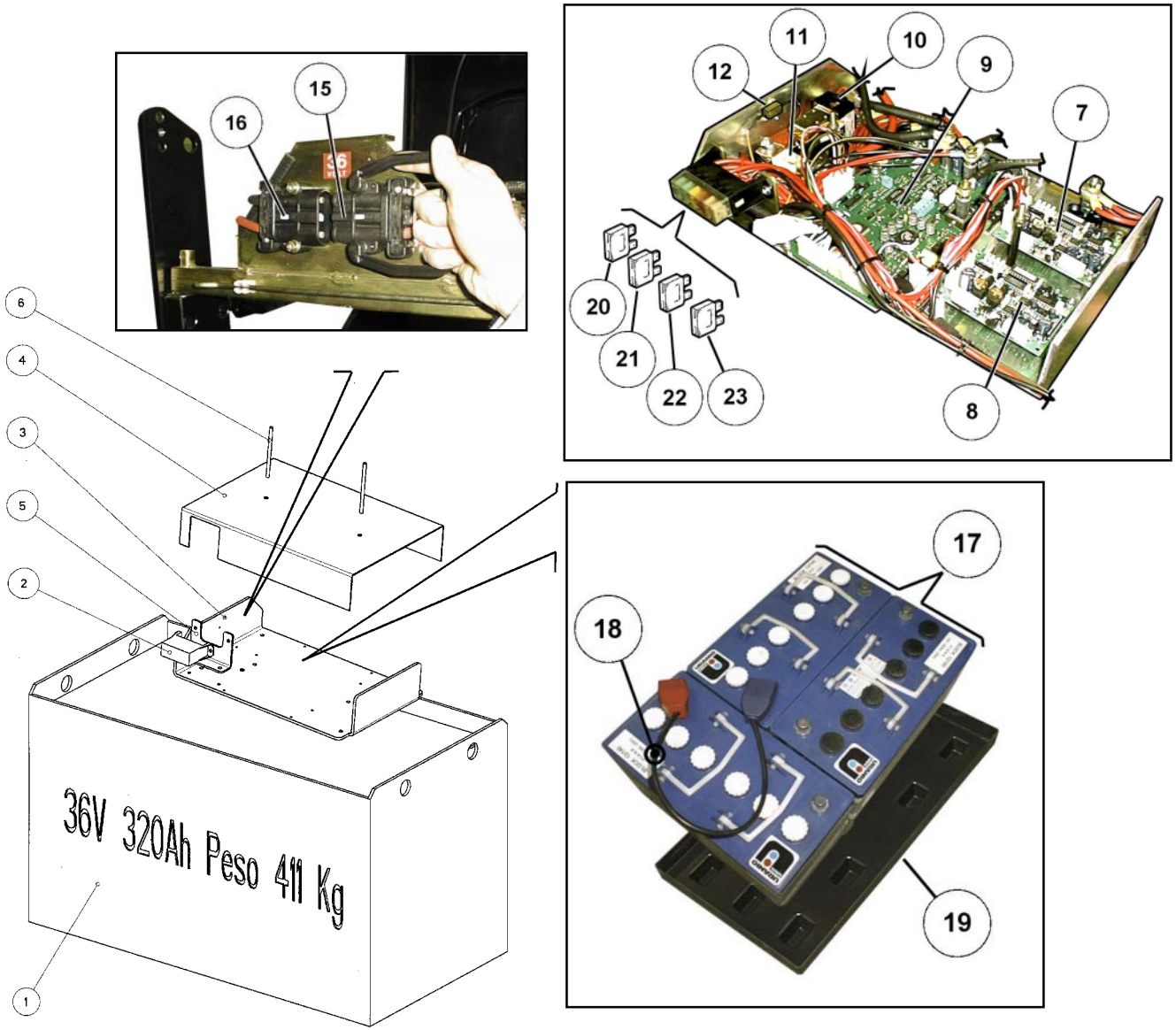
15
16
11
10
12
9
7
20
21
22
23
8
6
4
3
5
2
1
36V 320Ah Peso 411 Kg
17
18
19

Part. n° Part no. N° pièce Stück Nr. Pos.n°	Codice n° Code no. Code n° Code Nr. Código n°	Quantità Quantity Quantité Anzahl Candidad	Descrizione	Description	Description	Benennung	Descripción	Note Remarks Notes Bemerkungen Observación
1	A13.0908	1	BATTERIA 36V 320AH	BATTERY 36V 320AH	BATTERIE 36V 320AH	BATTERIE 36V 320AH	BATERÍA 36V 320AH	
2	A13.1316	1	PORTA FUSIBILI	FUSE HOLDER	BOÎTER À FUSIBLES	SICHERUNGSKATEN	CAJA DE FUSIBLES	
3	A27.0913	1	SUPPORTO	SUPPORT	SUPPORT	HALTERUNG	SOPORTE	
4	A27.0914	1	COPERCHIO	COVER	COUVERCLE	DECKEL	CUBIERTA	
5	A27.0915	1	STAFFA	STIRRUP	SUPPORT	HALTERUNG	SOPORTE	
6	A27.0916	2	TIRANTE	TIE-ROD	TIRANT	ZUGBOLZEN	TIRANTE	
7	A13.1179	1	SCHEDA	ELECTRIC BOARD	CARTE ELECTRIQUE	ELEKTRISCHE KARTE	TARJETA ELECTRICA	***DRIVE " SPECIAL"***
8	A13.1179	1	SCHEDA	ELECTRIC BOARD	CARTE ELECTRIQUE	ELEKTRISCHE KARTE	TARJETA ELECTRICA	***DRIVE " SPECIAL"***
9	A13.1081	1	SCHEDA	ELECTRIC BOARD	CARTE ELECTRIQUE	ELEKTRISCHE KARTE	TARJETA ELECTRICA	
10	A13.1182	1	TELERUTTORE	RELAY	RELAIS	RELAIS	RELÉ	
11	A13.1186	1	FUSIBILE 80A	FUSE 80A	FUSIBLE 80A	SICHERUNG 80A	FUSIBLE 80A	
12	A13.1183	1	RESISTENZA	RESISTANCE	RÉSISTANCE	WIDERSTAND	RESISTENCIA	
13								
14								
15	1.3.04584	1	SPINA	MALE CONNECTOR	CONNECTEUR MÂLE	VERBINDER-STECKER	CONECTOR MASCULINO	
16	1.3.04585	1	PRESA	FEMALE CONNECTOR	CONNECTEUR FEMELLE	VERBINDER-BUCHSE	CONECTOR HEMBRA	
17	1.3.09575	6	BATTERIA 6V -205Ah	BATTERY 6V -205Ah	BATTERIE 6V -205Ah	BATTERIE 6V -205Ah	BATERÍA 6V -205Ah	***OPTIONAL***
18	A13.1216	5	CAVO BATTERIA	BATTERY CABLE	CÂBLES DE LA BATTERIE	KABEL DER BATTERIE	CABLE DE BATERÍA	***OPTIONAL***
19	1.5.07818	1	VASCHETTA	BATTERY SUPPORT	SUPPORT DE LA BATTERIE	HALTERUNG DER BATTERIE	SOPORTE DE BATERÍA	***OPTIONAL***
20	A13.0361	2	FUSIBILE 30A	FUSE 30A	FUSIBLE 30A	SICHERUNG 30A	FUSIBLE 30A	
21	1.3.09013	1	FUSIBILE 20A	FUSE 20A	FUSIBLE 20A	SICHERUNG 20A	FUSIBLE 20A	
22	A13.0360	1	FUSIBILE 10A	FUSE 10A	FUSIBLE 10A	SICHERUNG 10A	FUSIBLE 10A	
23	A13.1062	2	FUSIBILE 5A	FUSE 5A	FUSIBLE 5A	SICHERUNG 5A	FUSIBLE 5A	***DRIVE " SPECIAL"***
24								
25								
26								
27								
28								
29								
30								
31								
32								
33								
34								
35								
36								

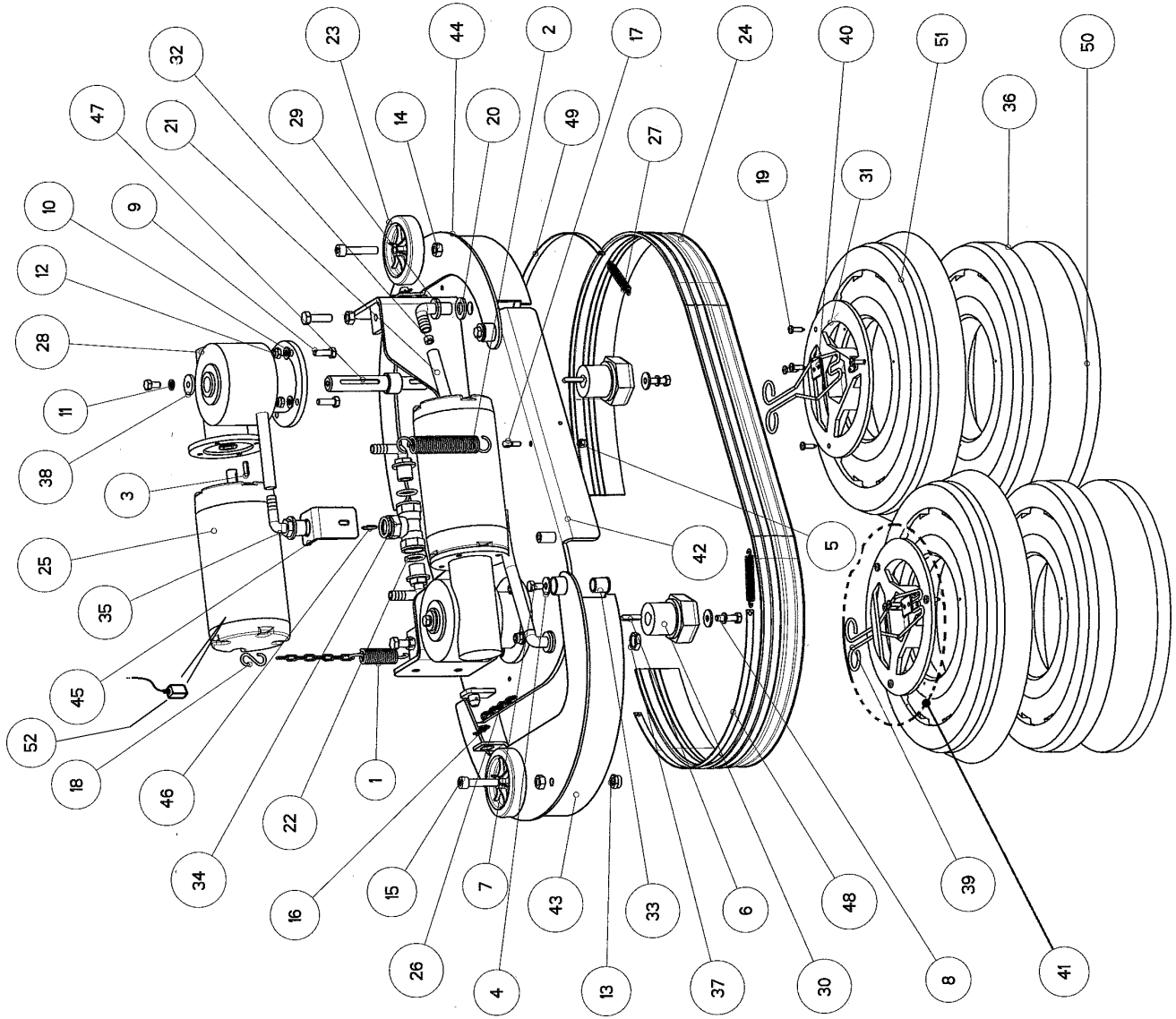
32
47
10
12
28
11
38
25
35
45
52
18
34
16
26
23
29
21
9
3
46
22
1
15
7
4
14
44
20
2
49
43
13
17
27
33
37
24
6
30
19
40
48
8
31
51
36
39
41
50
5
42

Part. n° Part no. N° pièce Stück Nr. Pos.n°	Codice n° Code no. Code n° Code Nr. Código n°	Quantità Quantity Quantité Anzahl Candidad	Descrizione	Description	Description	Benennung	Descripción	Note Remarks Notes Bemerkungen Observación
1	1.4.00236	1	MOLLA	SPRING	RESSORT	FEDER	MUELLE	
2	1.4.09361	1	MOLLA	SPRING	RESSORT	FEDER	MUELLE	
3	A11.0056	2	CHIAVETTA	KEY	CLAVETTE	KEIL	CHAVETA	
4	A11.0308	4	RONDELLA	WASHER	RONDELLE	SCHEIBE	ARANDELA	
5	A11.0406	1	DADO AUTOB. M6 INOX	SELF-LOCK.NUT M6 INOX	ÉCROU DE SÛRETÉ M6 INOX	MUTTER M6 INOX	TUERCA AUTOB.M6 INOX	
6	A11.0490	2	CHIAVETTA	KEY	CLAVETTE	KEIL	CHAVETA	
7	A11.0683	4	VITE M8X15 INOX	SCREW M8X15 INOX	VIS M8X15 INOX	SCHRAUBE M8X15 INOX	TORNILLO M8X15 INOX	
8	A11.0684	2	VITE M8X30 INOX	SCREW M8X30 INOX	VIS M8X30 INOX	SCHRAUBE M8X30 INOX	TORNILLO M8X30 INOX	
9	A11.0685	8	VITE M8X25 INOX	SCREW M8X25 INOX	VIS M8X25 INOX	SCHRAUBE M8X25 INOX	TORNILLO M8X25 INOX	
10	A11.0695	8	RONDELLA	WASHER	RONDELLE	SCHEIBE	ARANDELA	
11	A11.0700	4	RONDELLA ELASTICA	ELASTIC WASHER	RONDELLE	FEDERSCHEIBE	ARANDELA ELÁSTICA	
12	A11.0703	8	DADO AUTOB. M8 INOX	SELF-LOCK.NUT M8 INOX	ÉCROU DE SÛRETÉ M8 INOX	MUTTER M8 INOX	TUERCA AUTOB.M8 INOX	
13	A11.0704	2	DADO AUTOB. M10 INOX	SELF-LOCK.NUT M10 INOX	ÉCROU DE SÛRETÉ M10 INOX	MUTTER M10 INOX	TUERCA AUTOB.M10 INOX	
14	A11.0707	2	DADO M10 INOX	NUT M10 INOX	ÉCROU M10 INOX	MUTTER M10 INOX	TUERCA M10 INOX	
15	A11.0842	2	VITE M10X50 INOX	SCREW M10X50 INOX	VIS M10X50 INOX	SCHRAUBE M10X50 INOX	TORNILLO M10X50 INOX	
16	A11.0945	2	COPIGLIA	SPLIT-PIN	GOUPILLE	SPLINT	CHAVETA	
17	A11.1214	1	VITE CON OCCHIO	SCREW EYE	VIS A OEIL	ÖSENSCHRAUBE	TORNILLO CON OJO	
18	A11.1223	1	GANCIO	HOOK	CROCHET	HAKEN	GANCHO	
19	A11.1254	10	VITE M5,5X20	SCREW M5,5X20	VIS M5,5X20	SCHRAUBE M5,5X20	TORNILLO M5,5X20	
20	A11.1255	2	RONDELLA 17X30X3 INOX	WASHER 17X30X3 INOX	RONDELLE 17X30X3 INOX	SCHEIBE 17X30X3 INOX	ARANDELA 17X30X3 INOX	
21	A12.0165	3	TUBO (PVC)	PIPE (PVC)	TUYAU (PVC)	ROHR (PVC)	TUBO (PVC)	
22	A12.1094	3	O-RING	O-RING	O-RING	O-RING	O-RING	
23	A12.1180	2	RUOTA IN GOMMA Øe 96 - Øi10	RUBBER WHEEL Øe 96 - Øi10	ROUE EN CAOUTC.Øe 96 - Øi10	GUMMIRAD Øe 96 - Øi10	RUEDA DE GOMA Øe 96 - Øi10	
24	A12.1193	1	PARASPRUZZI	SPLASH GUARD	PARE-BOUE	SCHMUTZFÄNGER	GUARDABARROS	
25	A13.0954	2	MOTORE ELETTRICO	ELECTRIC MOTOR	MOTEUR ÉLECTRIQUE	ELEKTRISCHEMOTOR	MOTOR ELÉCTRICO	
26	A14.0416	3	CATENELLA	CHAIN	CHÂINE	KETTE	CADENA	
27	A14.0489	4	MOLLA	SPRING	RESSORT	FEDER	MUELLE	
28	A14.0955	2	RIDUTTORE	REDUCTION UNIT	UNITÉ DE RÉDUCTION	VERKLEINERUNG MASSEINHEIT	UNIDAD DE REDUCCIÓN	
29	A15.0160	2	PORTAGOMMA 90°-3/8"X14	PIPE FITTING 90°-3/8"X14	RACCORD 90°-3/8"X14	ANSCHLUß 90°-3/8"X14	RACOR 90°-3/8"X14	
30	A15.0474	2	TRASCINATORE	BRUSH JOINT	JOINT DE BROSSE	BÜRSTE VERBINDUNG	EMPALME DEL CEPILLO	
31	A15.0475	2	ANELLO	RING	ANNEAU	RING	ANILLO	
32	A15.0943	2	DISTANZIALE	SPACER	ENTRETOISE	ABSTANDHALTER	COSQUILLO	
33	A15.0944	2	BOCCOLA	BUSH	DOUILLE	BUCHSE	BUJE	
34	A15.1040	1	RACCORDO A T	T-FITTING	RACCORD À T	T-ANSCHLUß	RACOR A T	
35	A15.1041	3	PORTAGOMMA 90°-1/2"X13	PIPE FITTING 90°-1/2"X13	RACCORD 90°-1/2"X13	ANSCHLUß 90°-1/2"X13	RACOR 90°-1/2"X13	
36	A15.1099	2	TRASCINATORE A DISCO	DRIVE DISK	DISQUE D'ENTRAÎNEMENT	ANTRIEBSCHEIBE	DISCO DE ARRASTRAMIENTO	

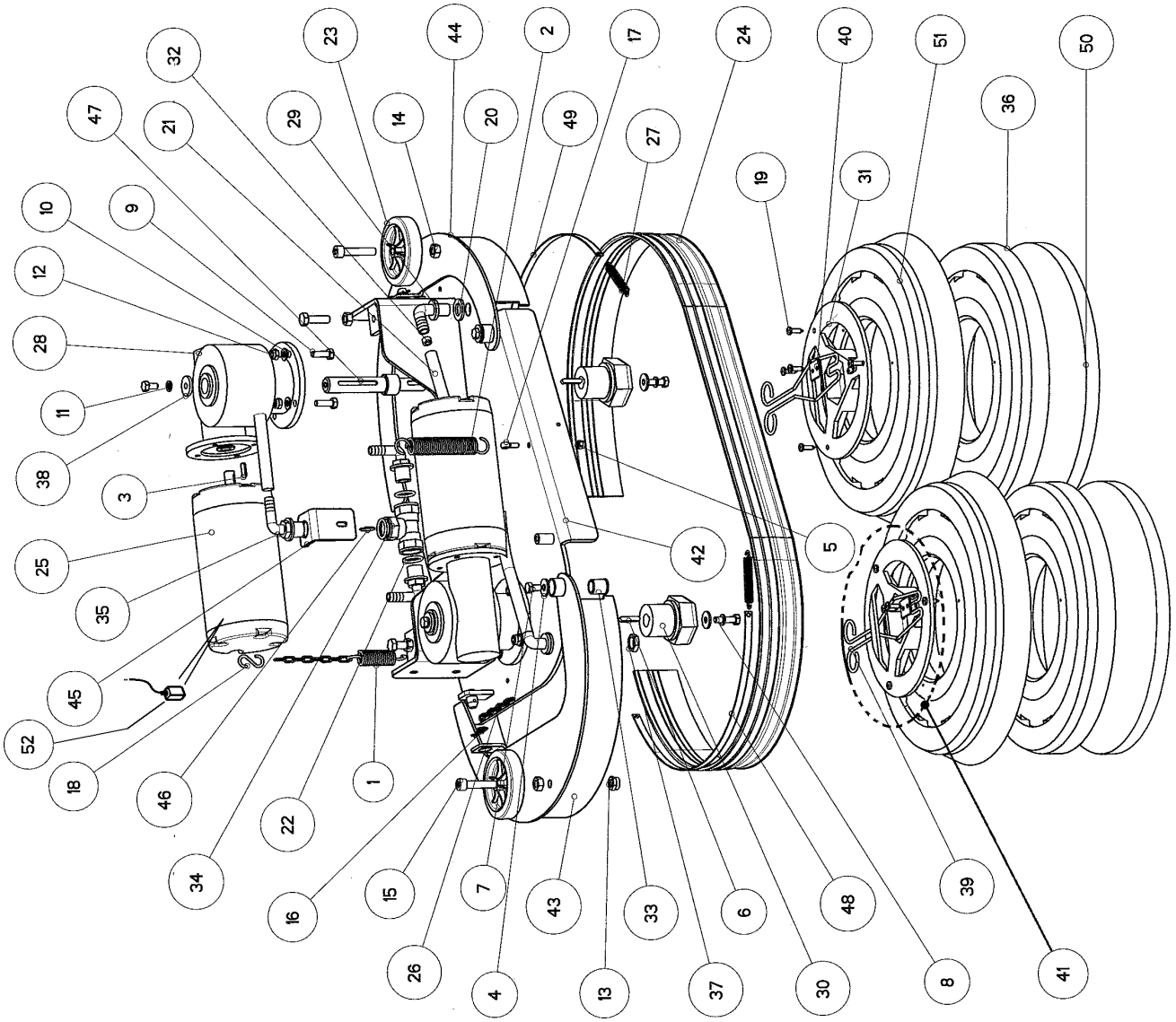
32
47
10
12
28
11
38
25
52
18
46
34
16
26
23
21
9
3
35
45
22
15
4
29
14
44
20
7
13
2
49
43
17
27
33
37
24
19
6
30
42
40
31
48
8
51
36
39
50
5
41
1

Part. n° Part no. N° pièce Stück Nr. Pos.n°	Codice n° Code no. Code n° Code Nr. Código n°	Quantità Quantity Quantité Anzahl Candidad	Descrizione	Description	Description	Benennung	Descripción	Note Remarks Notes Bemerkungen Observación
37	A27.0118	2	CONTRODADO 3/8" (OTTONE)	LOCK NUT 3/8" (BRASS)	CONTRE-ÉCROUE (LAÌTON)	GEGENMUTTER (MESSING)	TUERCA DE FIJACIÓN	
38	A27.0192	2	RONDELLA 8,25X28X4	WASHER 8,25X28X4	RONDELLE 8,25X28X4	SCHEIBE 8,25X28X4	ARANDELA 8,25X28X4	
39	A27.0246	2	MOLLA	SPRING	RESSORT	FEDER	MUELLE	
40	A27.0303	2	PIASTRINO	PLATE	PLAQUETTE	PLATTCHEN	PLACA	
41	A27.0394	2	ASSIEME ANELLO TRASCINAT.	DRIVE DISK ASSEMBLY	ENSEMBLE DISQUE	SCHLEIFSCHEIBE - KOMPLETT	DISCO COMPLETO	
42	A27.0497	1	BASAMENTO	BASE	SOUBASSEMENT	SOCKEL	BANCADA	
43	A27.0557	1	CARTER	CRANKCASE	CARTER	SCHUTZGEHÄUSE	CÁRTER	
44	A27.0558	1	CARTER	CRANKCASE	CARTER	SCHUTZGEHÄUSE	CÁRTER	
45	A27.0804	1	SUPPORTO	SUPPORT	SUPPORT	HALTERUNG	SOPORTE	
46	A27.0937	1	SEPARATORE	SEPARATOR	SÉPARATEUR	TRENNER	SEPARADOR	
47	A27.0984	2	ALBERO	SHAFT	ARBRE	WELLE	EJE	
48	A27.0942	1	LISTELLO DX	RH-STRIP	BANDE DROIT	RECHTE LEISTE	LISTÓN DERECHO	
49	A27.0942	1	LISTELLO SX	LH-STRIP	BANDE GAUCHE	LINKE LEISTE	LISTÓN IZQUIERDO	
50	A15.1124	2	DISCO ABRASIVO (NERO)	ABRASIVE DISK (BLACK)	DISQUE ABRASIF (NOIR)	SCHLEIFSCHEIBE (SCHWARZ)	DISCO ABRASIVO (NEGRO)	***OPTIONAL***
51	A15.0820	2	SPAZZOLA (PPL)	BRUSH (PPL)	BALAI (PPL)	BÜRSTE (PPL)	CEPILLO (PPL)	
51	A15.1044	2	SPAZZOLA (TYNEX)	BRUSH (TYNEX)	BALAI (TYNEX)	BÜRSTE (TYNEX)	CEPILLO (TYNEX)	***OPTIONAL***
51	A15.1167	2	SPAZZOLA (NYLON)	BRUSH (NYLON)	BALAI (NYLON)	BÜRSTE (NYLON)	CEPILLO (NYLON)	***OPTIONAL***
52	1.3.06582	1	SERIE CARBONCINI	CARBON BRUSH KIT	JEU DE BALAIS AU CARBON	KOHLEBÜRSTENSATZ	SERIE CARBÓNES MOTOR	

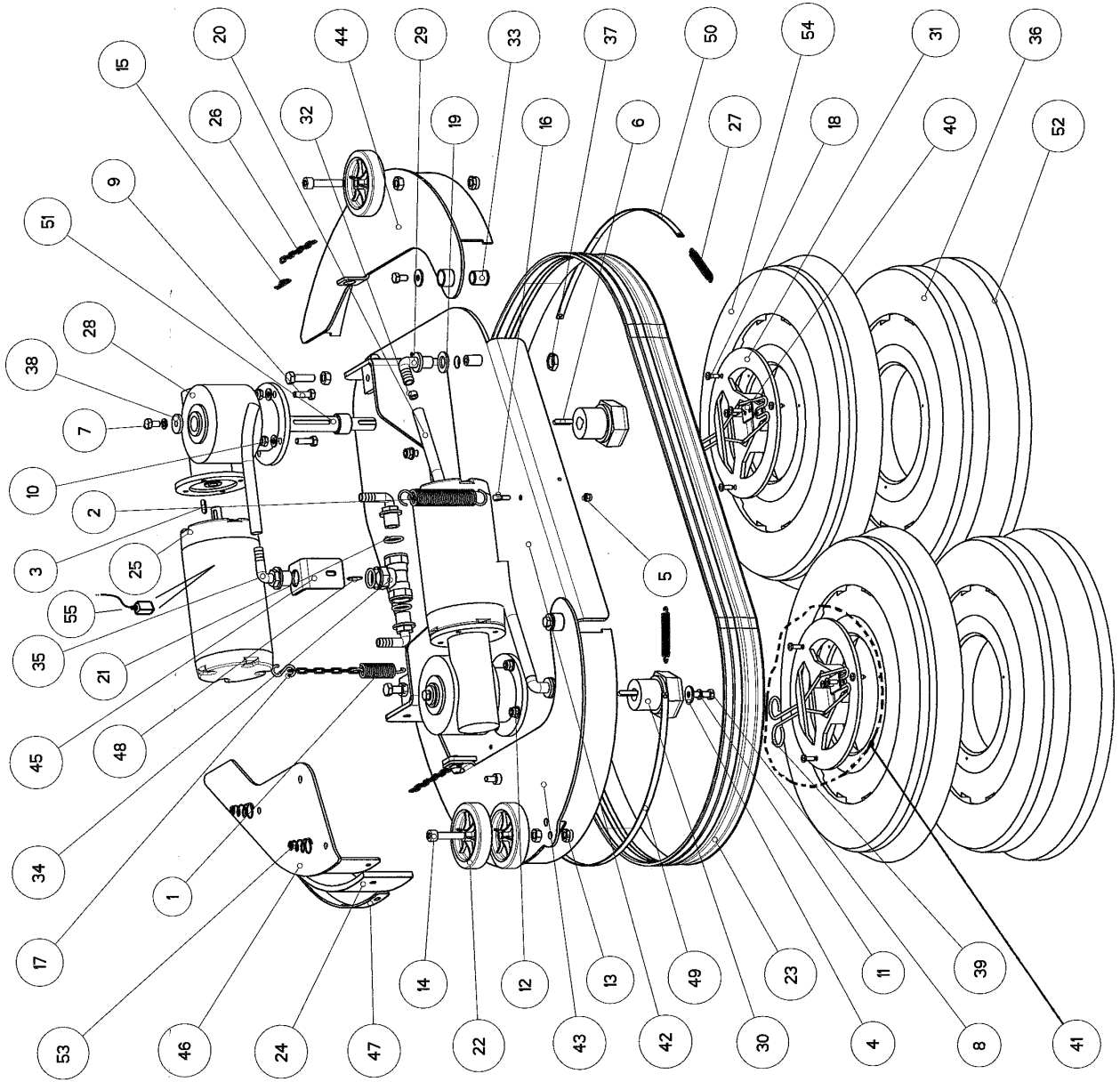
15
20
44
29
33
37
50
54
31
36
26
32
19
16
6
27
18
40
52
9
51
28
38
7
10
2
3
25
55
35
21
45
48
34
1
17
53
46
24
47
22
43
42
30
4
8
41
39
11
23
49
13
12
14
5

Part. n° Part no. N° pièce Stück Nr. Pos.n°	Codice n° Code no. Code n° Code Nr. Código n°	Quantità Quantity Quantité Anzahl Candidad	Descrizione	Description	Description	Benennung	Descripción	Note Remarks Notes Bemerkungen Observación
1	1.4.00236	1	MOLLA	SPRING	RESSORT	FEDER	MUELLE	
2	1.4.09361	1	MOLLA	SPRING	RESSORT	FEDER	MUELLE	
3	A11.0056	2	CHIAVETTA	KEY	CLAVETTE	KEIL	CHAVETA	
4	A11.0308	4	RONDELLA	WASHER	RONDELLE	SCHEIBE	ARANDELA	
5	A11.0406	4	DADO AUTOB. M6 INOX	SELF-LOCK.NUT M6 INOX	ÉCROU DE SÛRETÉ M6 INOX	MUTTER M6 INOX	TUERCA AUTOB.M6 INOX	
6	A11.0490	2	CHIAVETTA	KEY	CLAVETTE	KEIL	CHAVETA	
7	A11.0683	4	VITE M8X15 INOX	SCREW M8X15 INOX	VIS M8X15 INOX	SCHRAUBE M8X15 INOX	TORNILLO M8X15 INOX	
8	A11.0684	2	VITE M8X30 INOX	SCREW M8X30 INOX	VIS M8X30 INOX	SCHRAUBE M8X30 INOX	TORNILLO M8X30 INOX	
9	A11.0685	8	VITE M8X25 INOX	SCREW M8X25 INOX	VIS M8X25 INOX	SCHRAUBE M8X25 INOX	TORNILLO M8X25 INOX	
10	A11.0695	8	RONDELLA	WASHER	RONDELLE	SCHEIBE	ARANDELA	
11	A11.0700	4	RONDELLA ELASTICA	ELASTIC WASHER	RONDELLE	FEDERSCHEIBE	ARANDELA ELÁSTICA	
12	A11.0703	8	DADO AUTOB. M8 INOX	SELF-LOCK.NUT M8 INOX	ÉCROU DE SÛRETÉ M8 INOX	MUTTER M8 INOX	TUERCA AUTOB.M8 INOX	
13	A11.0704	2	DADO AUTOB. M10 INOX	SELF-LOCK.NUT M10 INOX	ÉCROU DE SÛRETÉ M10 INOX	MUTTER M10 INOX	TUERCA AUTOB.M10 INOX	
14	A11.0842	2	VITE M10X50 INOX	SCREW M10X50 INOX	VIS M10X50 INOX	SCHRAUBE M10X50 INOX	TORNILLO M10X50 INOX	
15	A11.0945	2	COPIGLIA	SPLIT-PIN	GOUPILLE	SPLINT	CHAVETA	
16	A11.1214	1	VITE CON OCCHIO	SCREW EYE	VIS A OEIL	ÖSENSCHRAUBE	TORNILLO CON OJO	
17	A11.1223	1	GANCIO	HOOK	CROCHET	HAKEN	GANCHO	
18	A11.1254	10	VITE M5,5X20	SCREW M5,5X20	VIS M5,5X20	SCHRAUBE M5,5X20	TORNILLO M5,5X20	
19	A11.1255	2	RONDELLA 17X30X3 INOX	WASHER 17X30X3 INOX	RONDELLE 17X30X3 INOX	SCHEIBE 17X30X3 INOX	ARANDELA 17X30X3 INOX	
20	A12.0165	3	TUBO (PVC)	PIPE (PVC)	TUYAU (PVC)	ROHR (PVC)	TUBO (PVC)	
21	A12.1094	3	O-RING	O-RING	O-RING	O-RING	O-RING	
22	A12.1180	3	RUOTA IN GOMMA Øe 96 - Øi10	RUBBER WHEEL Øe 96 - Øi10	ROUE EN CAOUTC.Øe 96 - Øi10	GUMMIRAD Øe 96 - Øi10	RUEDA DE GOMA Øe 96 - Øi10	
23	A12.1194	1	PARASPRUZZI	SPLASH GUARD	PARE-BOUE	SCHMUTZFÄNGER	GUARDABARROS	
24	A12.1215	1	PARASPRUZZI	SPLASH GUARD	PARE-BOUE	SCHMUTZFÄNGER	GUARDABARROS	***OPTIONAL***
25	A13.0954	2	MOTORE ELETTRICO	ELECTRIC MOTOR	MOTEUR ÉLECTRIQUE	ELEKTRISCHEMOTOR	MOTOR ELÉCTRICO	
26	A14.0416	3	CATENELLA	CHAIN	CHÂINE	KETTE	CADENA	
27	A14.0489	4	MOLLA	SPRING	RESSORT	FEDER	MUELLE	
28	A14.0955	2	RIDUTTORE	REDUCTION UNIT	UNITÉ DE RÉDUCTION	VERKLEINERUNG MASSEINHEIT	UNIDAD DE REDUCCIÓN	
29	A15.0160	2	PORTAGOMMA 90°-3/8"X14	PIPE FITTING 90°-3/8"X14	RACCORD 90°-3/8"X14	ANSCHLUß 90°-3/8"X14	RACOR 90°-3/8"X14	
30	A15.0474	2	TRASCINATORE	BRUSH JOINT	JOINT DE BROSSE	BÜRSTE VERBINDUNG	EMPALME DEL CEPILLO	
31	A15.0475	2	ANELLO	RING	ANNEAU	RING	ANILLO	
32	A15.0943	2	DISTANZIALE	SPACER	ENTRETOISE	ABSTANDHALTER	COSQUILLO	
33	A15.0944	2	BOCCOLA	BUSH	DOUILLE	BUCHSE	BUJE	
34	A15.1040	1	RACCORDO A T	T-FITTING	RACCORD À T	T-ANSCHLUß	RACOR A T	
35	A15.1041	3	PORTAGOMMA 90°-1/2"X13	PIPE FITTING 90°-1/2"X13	RACCORD 90°-1/2"X13	ANSCHLUß 90°-1/2"X13	RACOR 90°-1/2"X13	
36	A15.1125	2	TRASCINATORE A DISCO	DRIVE DISK	DISQUE D'ENTRAÎNEMENT	ANTRIEBSSCHEIBE	DISCO DE ARRASTRAMIENTO	

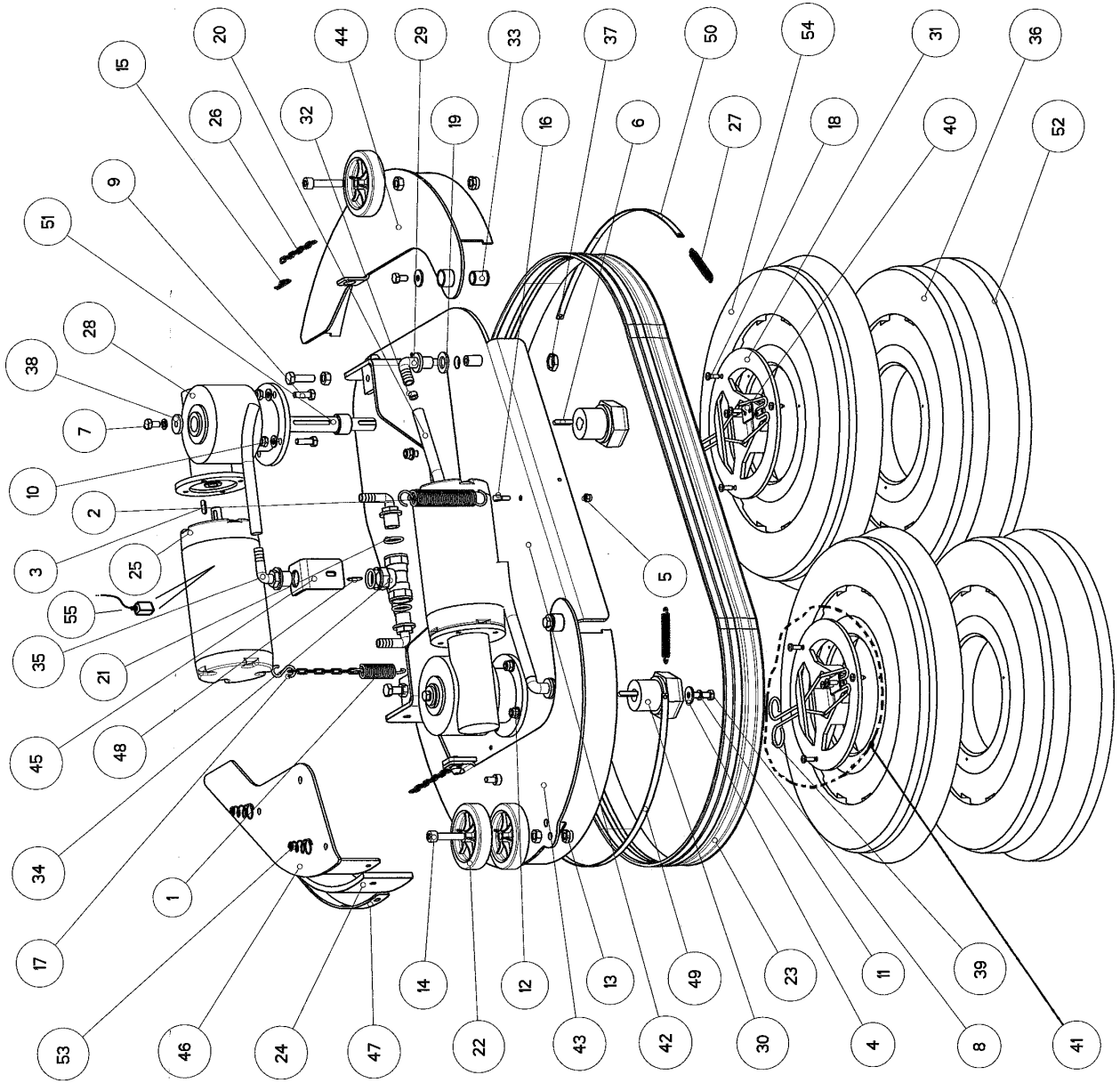
15
20
44
29
33
37
50
54
31
36
26
32
19
16
6
27
18
40
52
9
51
28
38
7
10
2
3
25
55
35
21
45
48
34
17
53
46
24
47
22
43
42
30
4
8
41
39
11
23
49
13
12
14
1
5

Part. n° Part no. N° pièce Stück Nr. Pos.n°	Codice n° Code no. Code n° Code Nr. Código n°	Quantità Quantity Quantité Anzahl Candidad	Descrizione	Description	Description	Benennung	Descripción	Note Remarks Notes Bemerkungen Observación
37	A27.0118	2	CONTRODADO 3/8" (OTTONE)	LOCK NUT 3/8" (BRASS)	CONTRE-ÉCROUE (LAÌTON)	GEGENMUTTER (MESSING)	TUERCA DE FIJACIÓN	
38	A27.0192	2	RONDELLA 8,25X28X4	WASHER 8,25X28X4	RONDELLE 8,25X28X4	SCHEIBE 8,25X28X4	ARANDELA 8,25X28X4	
39	A27.0246	2	MOLLA	SPRING	RESSORT	FEDER	MUELLE	
40	A27.0303	2	PIASTRINO	PLATE	PLAQUETTE	PLATTCHEN	PLACA	
41	A27.0394	2	ASSIEME ANELLO TRASCINAT.	DRIVE DISK ASSEMBLY	ENSEMBLE DISQUE	SCHLEIFSCHEIBE - KOMPLETT	DISCO COMPLETO	
42	A27.0498	1	BASAMENTO	BASE	SOUBASSEMENT	SOCKEL	BANCADA	
43	A27.0555	1	CARTER	CRANKCASE	CARTER	SCHUTZGEHÄUSE	CÁRTER	
44	A27.0556	1	CARTER	CRANKCASE	CARTER	SCHUTZGEHÄUSE	CÁRTER	
45	A27.0804	1	SUPPORTO	SUPPORT	SUPPORT	HALTERUNG	SOPORTE	
46	A27.0903	1	CARTER	CRANKCASE	CARTER	SCHUTZGEHÄUSE	CÁRTER	***OPTIONAL***
47	A27.0910	1	LISTELLO	STRIP	BANDE	LEISTE	LISTÓN	***OPTIONAL***
48	A27.0937	1	SEPARATORE	SEPARATOR	SÉPARATEUR	TRENNER	SEPARADOR	
49	A27.0943	1	LISTELLO SX	LH-STRIP	BANDE GAUCHE	LINKE LEISTE	LISTÓN IZQUIERDO	
50	A27.0944	1	LISTELLO DX	RH-STRIP	BANDE DROIT	RECHTE LEISTE	LISTÓN DERECHO	
51	A27.0984	2	ALBERO	SHAFT	ARBRE	WELLE	EJE	
52	A15.0601	2	DISCO ABRASIVO (NERO)	ABRASIVE DISK (BLACK)	DISQUE ABRASIF (NOIR)	SCHLEIFSCHEIBE (SCHWARZ)	DISCO ABRASIVO (NEGRO)	***OPTIONAL***
52	A15.1329	2	DISCO ABRASIVO (VERDE)	ABRASIVE DISK (GREEN)	DISQUE ABRASIF (VERT)	SCHLEIFSCHEIBE (GRÜN)	DISCO ABRASIVO (VERDE)	***OPTIONAL***
52	A15.1330	2	DISCO ABRASIVO (ROSSO)	ABRASIVE DISK (RED)	DISQUE ABRASIF (ROUGE)	SCHLEIFSCHEIBE (ROT)	DISCO ABRASIVO (ROJO)	***OPTIONAL***
53	-	2	MOLLA	SPRING	RESSORT	FEDER	MUELLE	
54	A15.0821	2	SPAZZOLA (PPL)	BRUSH (PPL)	BALAI (PPL)	BÜRSTE (PPL)	CEPILLO (PPL)	
54	A15.1045	2	SPAZZOLA (TYNEX)	BRUSH (TYNEX)	BALAI (TYNEX)	BÜRSTE (TYNEX)	CEPILLO (TYNEX)	***OPTIONAL***
54	A15.1168	2	SPAZZOLA (NYLON)	BRUSH (NYLON)	BALAI (NYLON)	BÜRSTE (NYLON)	CEPILLO (NYLON)	***OPTIONAL***
55	1.3.06582	1	SERIE CARBONCINI	CARBON BRUSH KIT	JEU DE BALAIS AU CARBON	KOHLEBÜRSTENSATZ	SERIE CARBÓNES MOTOR	

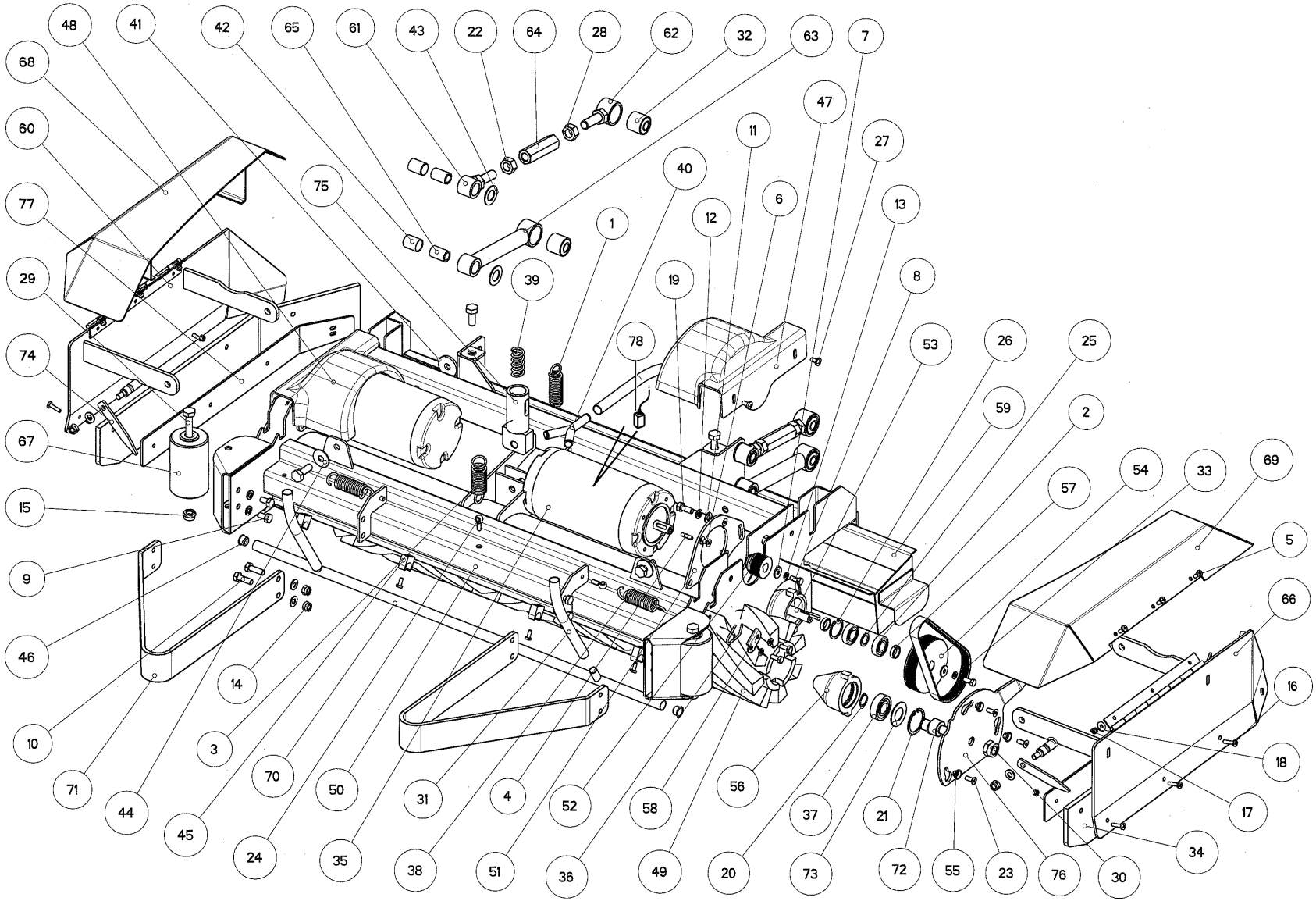
48
41
42
65
61
43
22
64
28
62
32
63
7
68
47
60
11
27
40
75
6
13
77
1
12
39
19
8
29
78
53
26
25
74
59
2
67
54
33
69
57
15
5
9
66
46
14
16
10
3
18
71
70
50
31
4
52
58
56
37
21
17
44
45
24
35
38
51
36
49
20
73
72
55
23
76
30
34

Part. n° Part no. N° pièce Stück Nr. Pos.n°	Codice n° Code no. Code n° Code Nr. Código n°	Quantità Quantity Quantité Anzahl Candidad	Descrizione	Description	Description	Benennung	Descripción	Note Remarks Notes Bemerkungen Observación
1	1.4.00236	1	MOLLA	SPRING	RESSORT	FEDER	MUELLE	
2	1.4.00267	4	CUSCINETTO	BEARING	ROULEMENT	LAGER	COJINETE	
3	1.4.09361	1	MOLLA	SPRING	RESSORT	FEDER	MUELLE	
4	A11.0056	4	CHIAVETTA	KEY	CLAVETTE	KEIL	CHAVETA	
5	A11.0315	10	VITE M5X12	SCREW M5X12	VIS M5X12	SCHRAUBE M5X12	TORNILLO M5X12	
6	A11.0386	8	VITE M6X10 INOX	SCREW M6X10 INOX	VIS M6X10 INOX	SCHRAUBE M6X10 INOX	TORNILLO M6X10 INOX	
7	A11.0405	4	RONDELLA	WASHER	RONDELLE	SCHEIBE	ARANDELA	
8	A11.0681	8	VITE M6X16 INOX	SCREW M6X16 INOX	VIS M6X16 INOX	SCHRAUBE M6X16 INOX	TORNILLO M6X16 INOX	
9	A11.0683	4	VITE M8X15 INOX	SCREW M8X15 INOX	VIS M8X15 INOX	SCHRAUBE M8X15 INOX	TORNILLO M8X15 INOX	
10	A11.0685	4	VITE M8X25 INOX	SCREW M8X25 INOX	VIS M8X25 INOX	SCHRAUBE M8X25 INOX	TORNILLO M8X25 INOX	
11	A11.0695	10	RONDELLA	WASHER	RONDELLE	SCHEIBE	ARANDELA	
12	A11.0700	8	RONDELLA ELASTICA	ELASTIC WASHER	RONDELLE	FEDERSCHEIBE	ARANDELA ELÁSTICA	
13	A11.0701	8	RONDELLA ELASTICA	ELASTIC WASHER	RONDELLE	FEDERSCHEIBE	ARANDELA ELÁSTICA	
14	A11.0703	6	DADO AUTOB. M8 INOX	SELF-LOCK.NUT M8 INOX	ÉCROU DE SÛRETÉ M8 INOX	MUTTER M8 INOX	TUERCA AUTOB.M8 INOX	
15	A11.0704	2	DADO AUTOB. M10 INOX	SELF-LOCK.NUT M10 INOX	ÉCROU DE SÛRETÉ M10 INOX	MUTTER M10 INOX	TUERCA AUTOB.M10 INOX	
16	A11.0723	8	VITE M5X20	SCREW M5X20	VIS M5X20	SCHRAUBE M5X20	TORNILLO M5X20	
17	A11.0725	14	DADO AUTOB. M5 INOX	SELF-LOCK.NUT M5 INOX	ÉCROU DE SÛRETÉ M5 INOX	MUTTER M5 INOX	TUERCA AUTOB.M5 INOX	
18	A11.0726	6	RONDELLA 5,5X15X1,5 INOX	WASHER 5,5X15X1,5 INOX	RONDELLE 5,5X15X1,5 INOX	SCHEIBE 5,5X15X1,5 INOX	ARANDELA 5,5X15X1,5 INOX	
19	A11.0729	4	VITE M8X20 INOX	SCREW M8X20 INOX	VIS M8X20 INOX	SCHRAUBE M8X20 INOX	TORNILLO M8X20 INOX	
20	A11.0752	2	ANELLO D'ARRESTO INOX	SEEGER INOX	ANNEAU D'ARRÊT INOX	SPERRING INOX	ANILLO CIERRE INOX	
21	A11.0753	2	ANELLO D'ARRESTO INOX	SEEGER INOX	ANNEAU D'ARRÊT INOX	SPERRING INOX	ANILLO CIERRE INOX	
22	A11.0765	2	DADO M14	NUT M14	ÉCROU M14	MUTTER M14	TUERCA M14	
23	A11.0825	6	VITE M6X16 INOX	SCREW M6X16 INOX	VIS M6X16 INOX	SCHRAUBE M6X16 INOX	TORNILLO M6X16 INOX	
24	A11.1214	3	VITE CON OCCHIO	SCREW EYE	VIS A OEIL	ÖSENSCHRAUBE	TORNILLO CON OJO	
25	A11.1227	2	RONDELLA	WASHER	RONDELLE	SCHEIBE	ARANDELA	
26	A11.1231	2	ANELLO D'ARRESTO INOX	SEEGER INOX	ANNEAU D'ARRÊT INOX	SPERRING INOX	ANILLO CIERRE INOX	
27	A11.1257	4	VITE M6X12	SCREW M6X12	VIS M6X12	SCHRAUBE M6X12	TORNILLO M6X12	
28	A11.1282	2	DADO M14	NUT M14	ÉCROU M14	MUTTER M14	TUERCA M14	
29	A11.1283	2	VITE M10X120 INOX	SCREW M10X120 INOX	VIS M10X120 INOX	SCHRAUBE M10X120 INOX	TORNILLO M10X120 INOX	
30	A11.1284	2	DADO AUTOB. M14X1,5 INOX	SELF-LOCK.NUT M14X1,5 INOX	ÉCROU DE SÛRETÉ M14X1,5 INOX	MUTTER M14X1,5 INOX	TUERCA AUTOB.M14X1,5 INOX	
31	A12.0165	3	TUBO (PVC)	PIPE (PVC)	TUYAU (PVC)	ROHR (PVC)	TUBO (PVC)	
32	A12.0861	4	ANTIVIBRANTE SILENTBLOC	SILENTBLOC BUSH	DOUILLE SILENTBLOC	SILENTBLOC BUCHSE	BUJE SILENTBLOC	
33	A12.0899	2	CINGHIA	BELT	COURROIE	RIEMEN	CORREA	
34	A12.1228	1	PARASPRUZZI	SPLASH GUARD	PARE-BOUE	SCHMUTZFÄNGER	GUARDABARROS	
35	A13.0954	2	MOTORE ELETTRICO	ELECTRIC MOTOR	MOTEUR ÉLECTRIQUE	ELEKTRISCHEMOTOR	MOTOR ELÉCTRICO	
36	A14.0018	2	MOLLETTA	SPRING	RESSORT	FEDER	MUELLE	

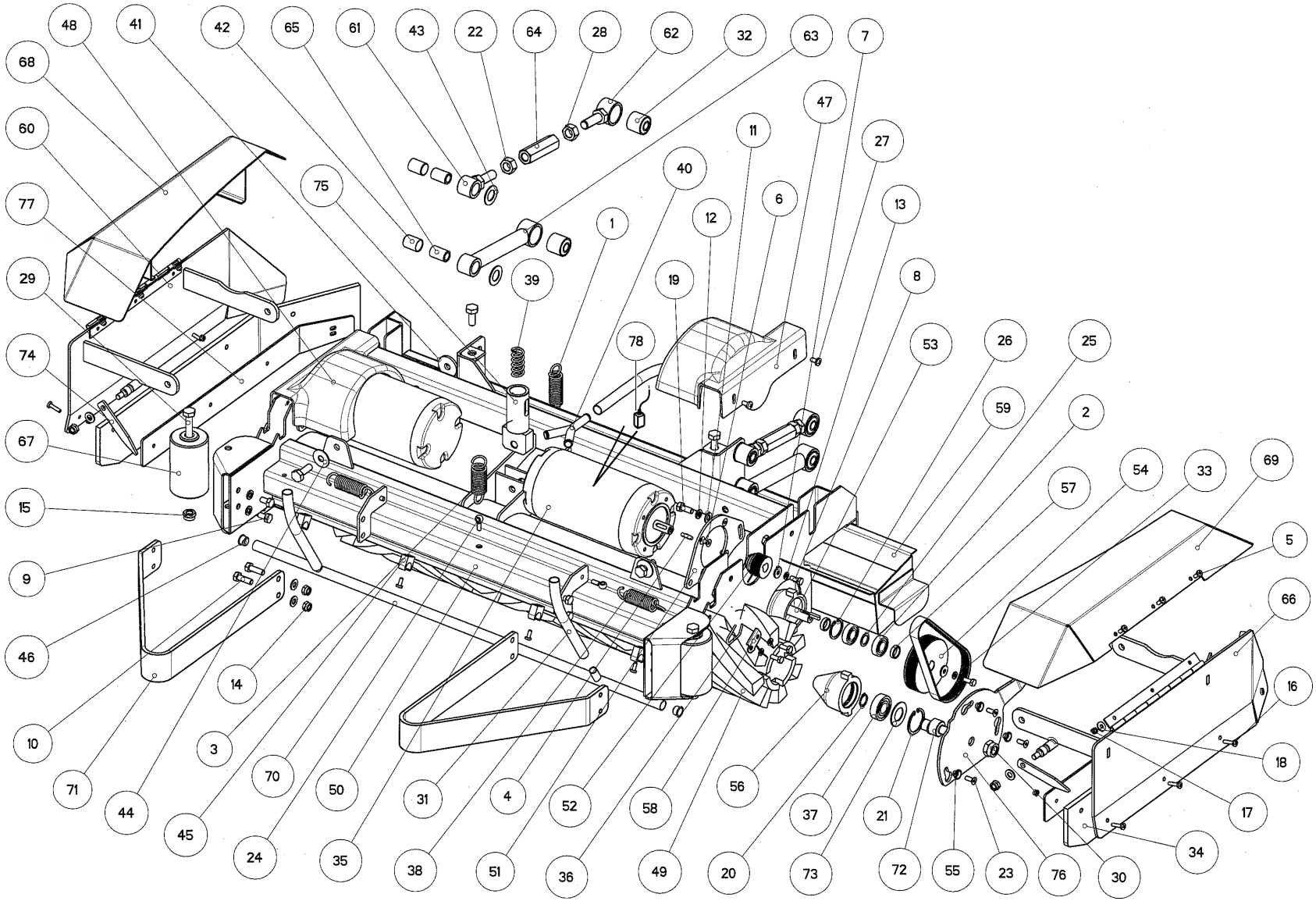
48
41
42
65
61
43
22
64
28
62
32
63
7
68
47
60
11
27
40
75
6
13
77
1
12
39
19
8
29
78
53
26
25
74
59
2
67
54
33
69
57
15
5
9
66
46
14
16
10
3
18
71
70
50
31
4
52
58
56
37
21
17
44
45
24
35
38
51
36
49
20
73
72
55
23
76
30
34

Part. n° Part no. N° pièce Stück Nr. Pos.n°	Codice n° Code no. Code n° Code Nr. Código n°	Quantità Quantity Quantité Anzahl Candidad	Descrizione	Description	Description	Benennung	Descripción	Note Remarks Notes Bemerkungen Observación
37	A14.0066	2	CUSCINETTO	BEARING	ROULEMENT	LAGER	COJINETE	
38	A14.1030	2	MOLLA	SPRING	RESSORT	FEDER	MUELLE	
39	A14.1317	1	MOLLA	SPRING	RESSORT	FEDER	MUELLE	
40	A15.0477	1	PORTAGOMMA	PIPE FITTING	RACCORD	ANSCHLUß	RACOR	
41	A15.0626	2	RONDELLA (NYLON)	WASHER (NYLON)	RONDELLE (NYLON)	SCHEIBE (NYLON)	ARANDELA (NYLON)	
42	A15.1118	4	BOCCOLA	BUSH	DOUILLE	BUCHSE	BUJE	
43	A15.1159	4	RONDELLA (NYLON)	WASHER (NYLON)	RONDELLE (NYLON)	SCHEIBE (NYLON)	ARANDELA (NYLON)	
44	A15.1226	2	RONDELLA (NYLON)	WASHER (NYLON)	RONDELLE (NYLON)	SCHEIBE (NYLON)	ARANDELA (NYLON)	
45	A15.1229	4	CLIP	CLIP	CLIP	KLIPS	CLIP	
46	A15.1249	2	TAPPO	CAP	BOUCHON	STOPFEN	TAPÓN	
47	A15.1250	1	CARTER	CRANKCASE	CARTER	SCHUTZGEHÄUSE	CÁRTER	
48	A15.1251	1	CARTER	CRANKCASE	CARTER	SCHUTZGEHÄUSE	CÁRTER	
49	A15.1292	2	SPAZZOLA (PPL)	BRUSH (PPL)	BALAI (PPL)	BÜRSTE (PPL)	CEPILLO (PPL)	
49	A15.1267	2	SPAZZOLA (TYNEX)	BRUSH (TYNEX)	BALAI (TYNEX)	BÜRSTE (TYNEX)	CEPILLO (TYNEX)	***OPTIONAL***
50	A27.0592	1	BASAMENTO	BASE	SOUBASSEMENT	WALZENSOCKEL	BANCADA	
51	A27.0609	2	SUPPORTO	SUPPORT	SUPPORT	HALTERUNG	SOPORTE	
52	A27.0611	2	PULEGGIA	PULLEY	POULIE	RIEMENSCHEIBE	POLEA	
53	A27.0612	2	MOZZO COMPLETO	HUB ASSEMBLY	ENSEMBLE MOYEU	NABE KOMPLETT	GRUMETE COMPLETO	
54	A27.0615	2	PULEGGIA	PULLEY	POULIE	RIEMENSCHEIBE	POLEA	
55	A27.0616	5	BOCCOLA	BUSH	DOUILLE	BUCHSE	BUJE	
56	A27.0622	2	MOZZO	HUB	MOYEU	NABE	GRUMETE	
57	A27.0625	4	DISTANZIALE	SPACER	ENTRETOISE	ABSTANDHALTER	CASQUILLO	
58	A27.0627	2	FERMO	BRACKET	FIXATION	BÜGEL	ABRAZADERA	
59	A27.0628	1	CASSETTO RIFIUTI	REFUSE BIN	BAC À DECHETS	ABFALLBEHÄLTER	CONTENEDOR DE BASURA	
60	A27.0634	1	CARTER	CRANKCASE	CARTER	SCHUTZGEHÄUSE	CÁRTER	
61	A27.0917	2	BOCCOLA	BUSH	DOUILLE	BUCHSE	BUJE	
62	A27.0918	2	BOCCOLA	BUSH	DOUILLE	BUCHSE	BUJE	
63	A27.0919	2	BRACCIO	ARM	BRAS	ARM	BRAZO	
64	A27.0921	2	REGISTRO	ADJUSTER	RÉGLAGE	EINSTELLUNG	REGULADOR	
65	A27.0922	4	DISTANZIALE	SPACER	ENTRETOISE	ABSTANDHALTER	CASQUILLO	
66	A27.0960	1	CARTER	CRANKCASE	CARTER	SCHUTZGEHÄUSE	CÁRTER	
67	A27.0962	2	RULLO PARACOLPI	BUMPER WHEEL	ROUE PARE-CHOCS	STOßRAD	RUEDA PARACHOQUES	
68	A27.0964	1	CARTER	CRANKCASE	CARTER	SCHUTZGEHÄUSE	CÁRTER	
69	A27.0966	1	CARTER	CRANKCASE	CARTER	SCHUTZGEHÄUSE	CÁRTER	
70	A27.0968	1	ASSIEME TUBO ACQUA	WATER PIPE KIT	KIT TUYAU D'EAU	WASSERZUFUHRROHR	KIT TUBO DE AGUA	
71	A27.0970	2	PARAURTI	BUMPER	PARECHOCS	STOßSTANGE	PARECHOQUES	

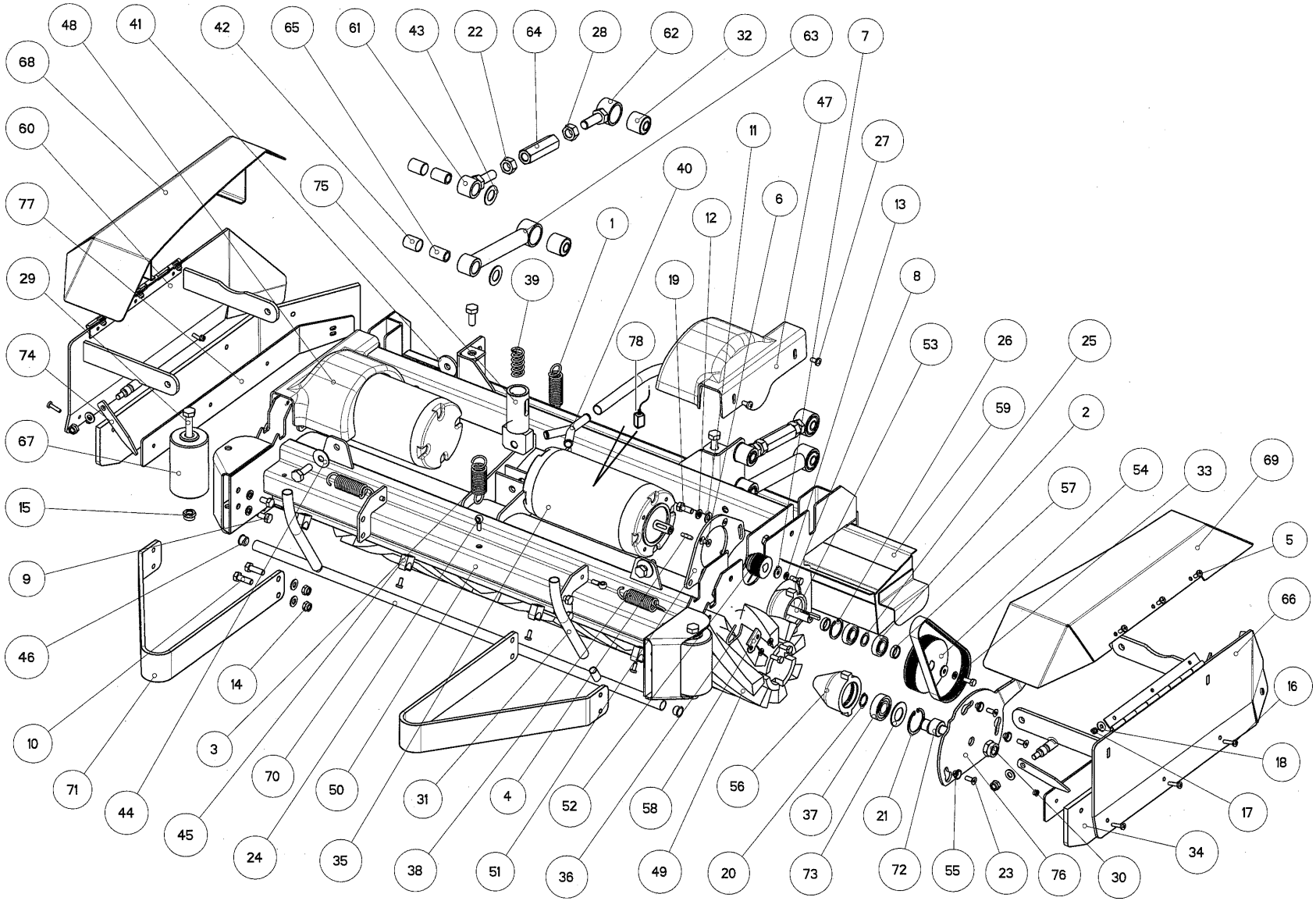
48
41
42
65
61
43
22
64
28
62
32
63
7
68
47
60
11
27
40
75
6
13
77
1
12
39
19
8
29
78
53
26
25
74
59
2
67
54
33
69
57
15
5
9
66
46
14
16
10
3
18
71
70
50
31
4
52
58
56
37
21
17
44
45
24
35
38
51
36
49
20
73
72
55
23
76
30
34

Part. n° Part no. N° pièce Stück Nr. Pos.n°	Codice n° Code no. Code n° Code Nr. Código n°	Quantità Quantity Quantité Anzahl Candidad	Descrizione	Description	Description	Benennung	Descripción	Note Remarks Notes Bemerkungen Observación
72	A27.0980	2	ALBERO	SHAFT	ARBRE	WELLE	EJE	
73	A27.0981	2	RONDELLA 22X40X1,5 INOX	WASHER 22X40X1,5 INOX	RONDELLE 22X40X1,5 INOX	SCHEIBE 22X40X1,5 INOX	ARANDELA 22X40X1,5 INOX	
74	A27.0982	2	LEVA	LEVER	LEVIER	HEBEL	PALANCA	
75	A27.0985	1	CILNDRETTO	CYLINDER	CYLINDRE	ZYLINDER	CILINDRO	
76	A27.0986	2	PORTIOLO	PLATE	PLAQUE	PLATTE	PLACA	
77	A27.1014	2	LISTELLO	STRIP	BANDE	LEISTE	LISTÓN	
78	1.3.06582	1	SERIE CARBONCINI	CARBON BRUSH KIT	JEU DE BALAIS AU CARBON	KOHLEBÜRSTENSATZ	SERIE CARBÓNES MOTOR	

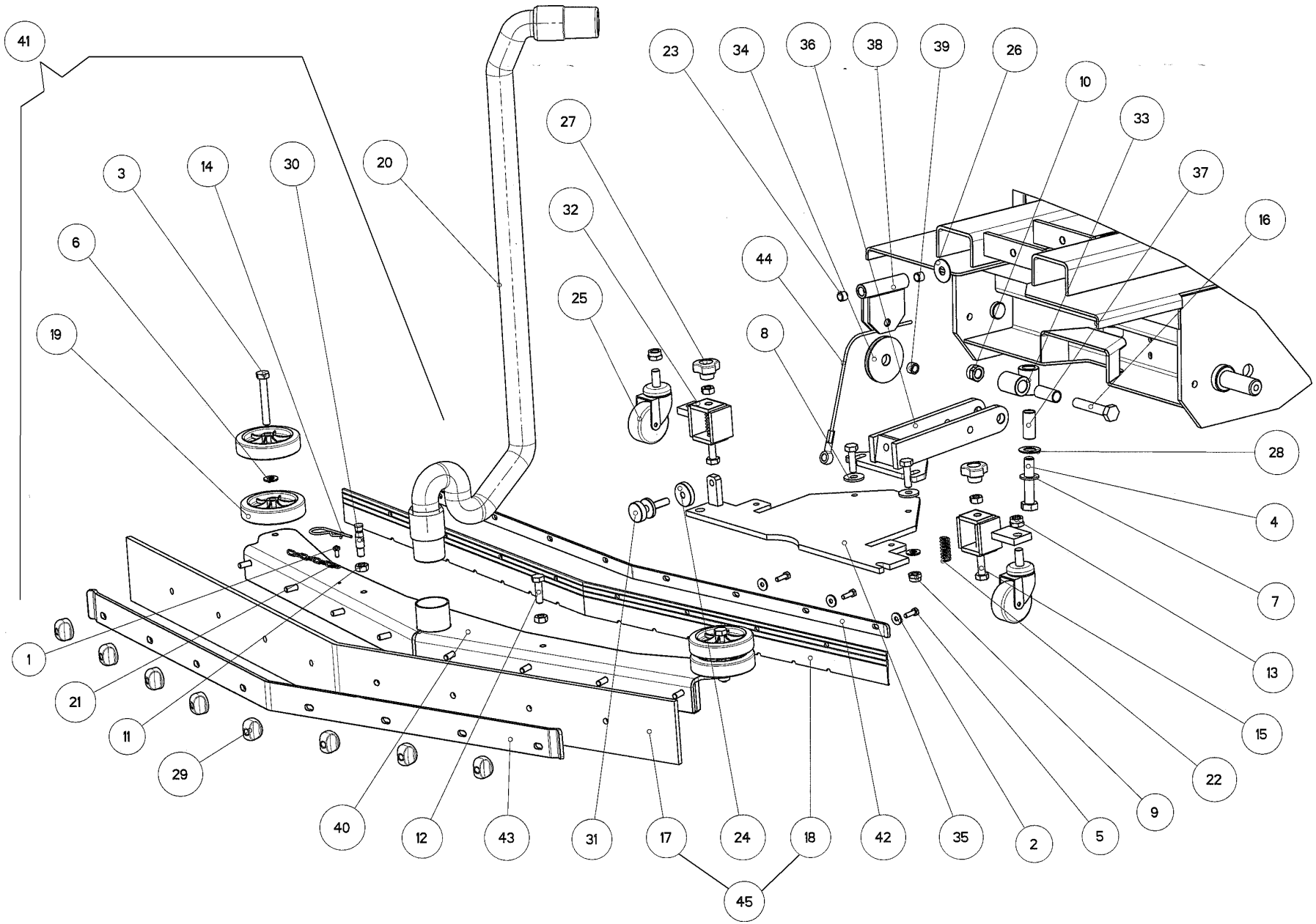
41
23
34
36
38
39
26
10
33
37
16
27
3
14
30
20
32
6
44
25
19
8
28
4
7
13
15
22
9
5
2
35
42
18
24
17
31
43
12
40
1
21
11
29
45

Part. n° Part no. N° pièce Stück Nr. Pos.n°	Codice n° Code no. Code n° Code Nr. Código n°	Quantità Quantity Quantité Anzahl Candidad	Descrizione	Description	Description	Benennung	Descripción	Note Remarks Notes Bemerkungen Observación
1	A11.0315	1	VITE M5X12	SCREW M5X12	VIS M5X12	SCHRAUBE M5X12	TORNILLO M5X12	
2	A11.0405	8	RONDELLA 6,5X18X2 INOX	WASHER 6,5X18X2 INOX	RONDELLE 6,5X18X2 INOX	SCHEIBE 6,5X18X2 INOX	ARANDELA 6,5X18X2 INOX	
3	A11.0673	2	VITE M10X75 INOX	SCREW M10X75 INOX	VIS M10X75 INOX	SCHRAUBE M10X75 INOX	TORNILLO M10X75 INOX	
4	A11.0676	1	VITE M14X70 INOX	SCREW M14X70 INOX	VIS M14X70 INOX	SCHRAUBE M14X70 INOX	TORNILLO M14X70 INOX	
5	A11.0680	8	VITE M6X20 INOX	SCREW M6X20 INOX	VIS M6X20 INOX	SCHRAUBE M6X20 INOX	TORNILLO M6X20 INOX	
6	A11.0696	4	RONDELLA 10,5X21X2 INOX	WASHER 10,5X21X2 INOX	RONDELLE 10,5X21X2 INOX	SCHEIBE 10,5X21X2 INOX	ARANDELA 10,5X21X2 INOX	
7	A11.0697	1	RONDELLA 15X28X2,5 INOX	WASHER 15X28X2,5 INOX	RONDELLE 15X28X2,5 INOX	SCHEIBE 15X28X2,5 INOX	ARANDELA 15X28X2,5 INOX	
8	A11.0698	2	RONDELLA 10,5X30X2,5 INOX	WASHER 10,5X30X2,5 INOX	RONDELLE 10,5X30X2,5 INOX	SCHEIBE 10,5X30X2,5 INOX	ARANDELA 10,5X30X2,5 INOX	
9	A11.0704	4	DADO AUTOB. M10 INOX	SELF-LOCKING NUT M10 INOX	ÉCROU DE SÛRETÉ M10 INOX	SPERRNUT M10 INOX	TUERCA AUTOBLOQ. M10 INOX	
10	A11.0705	1	DADO AUTOB. M14 INOX	SELF-LOCKING NUT M14 INOX	ÉCROU DE SÛRETÉ M14 INOX	SPERRNUT M14 INOX	TUERCA AUTOBLOQ. M14 INOX	
11	A11.0707	4	DADO M10 INOX	NUT M10 INOX	ÉCROU M10 INOX	MUTTER M10 INOX	TUERCA M10 INOX	
12	A11.0717	3	VITE M10X35 INOX	SCREW M10X35 INOX	VIS M10X35 INOX	SCHRAUBE M10X35 INOX	TORNILLO M10X35 INOX	
13	A11.0719	2	DADO AUTOB. M12 INOX	SELF-LOCKING NUT M12 INOX	ÉCROU DE SÛRETÉ M12 INOX	SPERRNUT M12 INOX	TUERCA AUTOBLOQ. M12 INOX	
14	A11.0796	1	COPIGLIA	SPLIT-PIN	GOUPILLE	SPLINT	CHAVETA	
15	A11.1290	2	VITE M10X80 INOX	SCREW M10X80 INOX	VIS M10X80 INOX	SCHRAUBE M10X80 INOX	TORNILLO M10X80 INOX	
16	A11.1291	1	VITE M14X75 INOX	SCREW M14X75 INOX	VIS M14X75 INOX	SCHRAUBE M14X75 INOX	TORNILLO M14X75 INOX	
17	A12.0826	1	GOMMA POSTERIORE	REAR RUBBER	CAOUTCHOUC ARRIÈRE	HINTEN GUMMI	GOMA POSTERIOR	
18	A12.1147	1	GOMMA ANTERIORE	FRONT RUBBER	CAOUCHOUC AVANT	VORNE GUMMI	GOMA ANTERIOR	
19	A12.1180	4	RUOTA IN GOMMA	RUBBER WHEEL	ROUE EN CAOUTCHOUC	GUMMIRAD	RUEDA EN GOMA	
20	A12.0940	1	TUBO	PIPE	TUYAU	SCHLAUCH	TUBO	
21	A14.0416	1	CATENELLA	CHAIN	CHÂINE	KETTE	CADENA	
22	A14.1143	2	MOLLA	SPRING	RESSORT	FEDER	MUELLE	
23	A15.0564	2	BOCCOLA	BUSH	DOUILLE	BUCHSE	BUJE	
24	A15.0818	1	GHIERA M10	RING NUT M10	COLLIER M10	NUTMUTTER M10	ANILLO ROSCADO M10	
25	A15.0819	2	RUOTA PIVOTANTE	WHEEL	ROUE	RAD	RUEDA	
26	A15.0970	1	RONDELLA 12,7X35X1,5 NYLON	WASHER 12,7X35X1,5 NYLON	RONDELLE 12,7X35X1,5 NYLON	SCHEIBE 12,7X35X1,5 NYLON	ARANDELA 12,7X35X1,5 NYLON	
27	A15.1146	2	POMELLO M10	KNOB M10	POIGNÉE M10	KNOPF M10	POMO M10	
28	A15.1159	1	RONDELLA 18X32X1,5 NYLON	WASHER 18X32X1,5 NYLON	RONDELLE 18X32X1,5 NYLON	SCHEIBE 18X32X1,5 NYLON	ARANDELA 18X32X1,5 NYLON	
29	A15.1288	8	POMELLO M8	KNOB M8	POIGNÉE M8	KNOPF M8	POMO M8	
30	A27.0475	1	PERNO	PIN	PIVOT	BOLZEN	PERNO	
31	A27.0476	1	REGISTRO	ADJUSTER	RÉGLAGE	EINSTELL	REGULADOR	
32	A27.0477	2	SUPPORTO	SUPPORT	SUPPORT	HALTERUNG	SOPORTE	
33	A27.0561	1	CROCERA	CROSS	CREUSET	ROHRKREUZ	CRUCETA	
34	A27.0589	1	CARRUCOLA	PULLEY	POULIE	SCHEIBE	POLEA	
35	A27.0725	1	PIASTRA	PLATE	PLAQUE	PLATTE	PLACA	
36	A27.0727	1	TIMONE	ARM	BRAS	ARM	BRAZO	

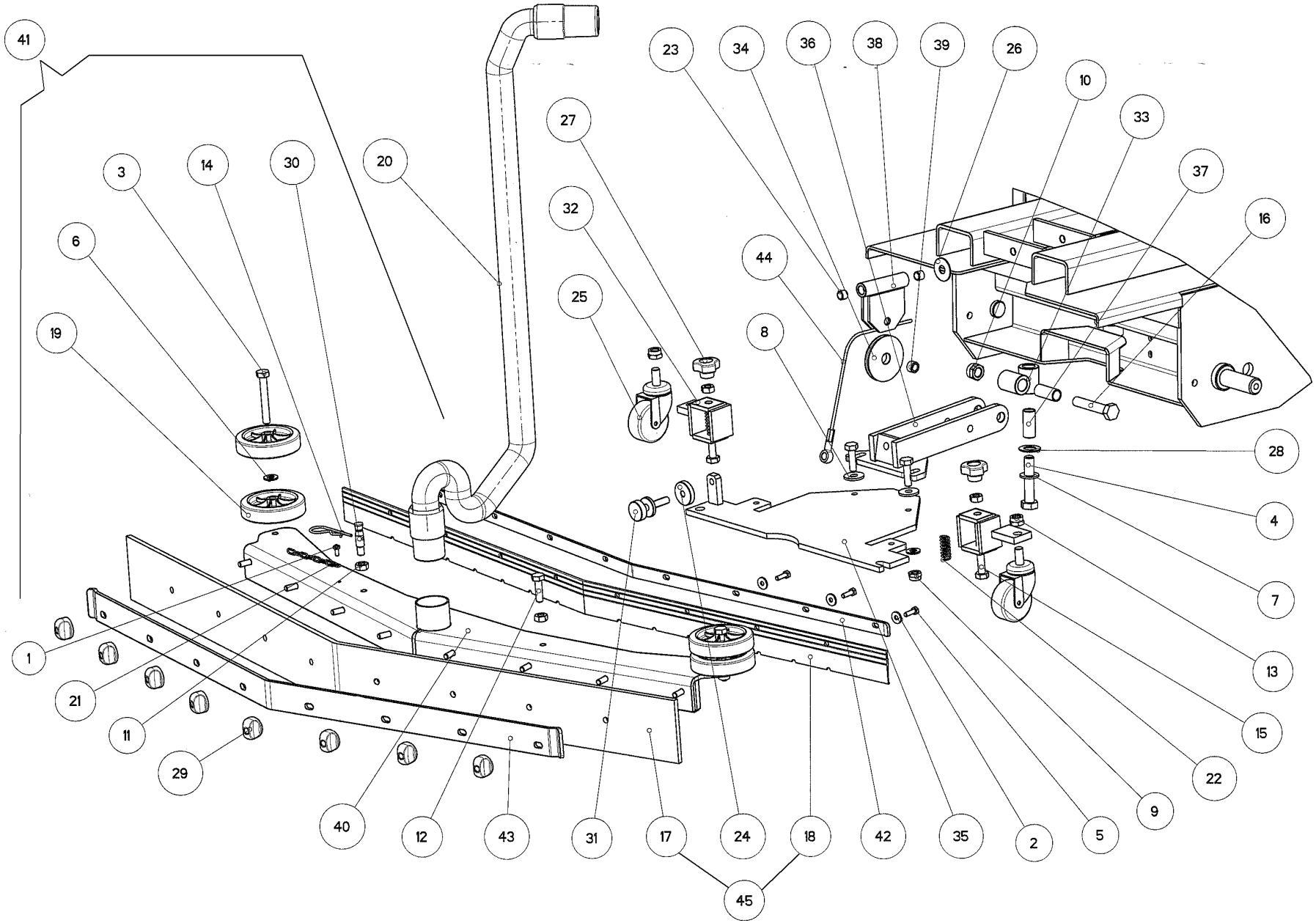
41
23
34
36
38
39
26
10
33
37
16
27
3
14
30
20
32
6
44
25
19
8
28
4
7
13
15
22
9
5
2
35
42
18
24
17
31
43
12
40
1
21
11
29
45

Part. n° Part no. N° pièce Stück Nr. Pos.n°	Codice n° Code no. Code n° Code Nr. Código n°	Quantità Quantity Quantité Anzahl Candidad	Descrizione	Description	Description	Benennung	Descripción	Note Remarks Notes Bemerkungen Observación
37	A27.0728	2	BOCCOLA (BRONZO)	BUSH (BRONZE)	DOUILLE (BRONZE)	BUCHSE (BRONZE)	BUJE (BRONCE)	
38	A27.0751	1	SUPPORTO	SUPPORT	SUPPORT	HALTERUNG	SOPORTE	
39	A27.0752	1	BOCCOLA (BRONZO)	BUSH (BRONZE)	DOUILLE (BRONZE)	BUCHSE (BRONZE)	BUJE (BRONCE)	
40	A27.0900	1	TERGIPAVIMENTO	SQUEEGEE	LAVE-SOL	SAUGFUß	BOQUILLA SECADO	
41	A27.0902	1	ASSIEME TERGIPAVIMENTO	SQUEEGEE ASSEMBLY	ENSEMBLE LAVE-SOL	KOMPLETT-SAUGFUß	BOQUILLA SECADO COMPL.	
42	A27.0904	1	PREMIGOMMA ANTERIORE	FRONT RUBBER HOLDER	TÔLE SERRE-CAOUCHOUC AR.	V. SPRINGFEDERSTRÄGER	PRENSAGOMAS ANTERIOR	
43	A27.0928	1	PREMIGOMMA POSTERIORE	REAR RUBBER HOLDER	TÔLE SERRE-CAOUCHOUC AV.	H. SPRINGFEDERSTRÄGER	PRENSAGOMAS POSTERIOR	
44	A27.0753	1	CAVO	CABLE	CÂBLE	KABEL	CABLE	***DRIVE SPECIAL***
44	A27.0754	1	CAVO	CABLE	CÂBLE	KABEL	CABLE	***DRIVE***
45	A27.1019	1	SERIE GOMME TERGIPAVIMENTO	SQUEEGEE RUBBERS KIT	KIT CAOUTCHOUCS LAVE-SOL	SAUGGUMMISATZ	SERIE DE GOMAS	