people&technology

Brava

35.00.103 Brava H/1 (Honda)
35.00.104 Brava HT/1 (Honda)
35.00.105 Brava E/1
35.00.106 Brava ET/1

I Catalogo parti di ricambio

GB Spare parts catalogue

F Catalogue des piéces de rechange

D Ersatzteilkatalog

1.9.07239 **08/2007**

R.C.M S.p.A - 41043 Casinalbo (MO) Via Tiraboschi, 4 - Tel +39 059 / 51.53.11 - Fax +39 059 / 51.07. 83 Internet: http:// www.rcm.it E-mail: info@rcm.it

RCM

Catalogo parti di ricambio
Spare parts catalogue
Catalogue des piéces de rechange
Ersatzteilkatalog

Norme da osservare per l'ordinazione delle parti di ricambio

1-NUMERO DI MATRICOLA E TIPO DI MOTOSCOPA
2-NUMERO DELLA TAVOLA RICAMBI.
3-NUMERO DI RIFERIMENTO DEL PARTICOLARE.
4-QUANTITÁ RICHIESTA.

ESEMPIO:

BRAVA - MATRICOLA : 118800
Tavola: 1
Voce: 9 (1.5.09916 - COFANO MOTORE)
Q.tà: 1 Pz.

Specifications for ordering spare parts

1-SERIAL NUMBER AND MOTORSWEEPER TYPE.
2-NUMBER OF THE SPARE PARTS TABLE.
3-PART IDENTIFICATION CODE.
4-QUANTITY ORDERED.

EXAMPLE:

BRAVA - SERIAL NUMBER : 118800
Table: 1
Item: 9 (1.5.09916 - BONNET)
Q.ty: 1 Pcs.

Données à indiquer pour la commande des pièces de rechange

1-NUMERO DE MATRICULE ET TYPE DE LA BALAYEUSE.
2-NUMERO DE LA TABLE DES PIECES DE RECHANGE.
3-NUMERO DE REFERENCE DE LA PIECE.
4-QUANTITÉ COMMANDEE.

EXEMPLE:

BRAVA - MATRICULE: 118800
Table: 1
Ligne: 9 (1.5.09916 - CAPOT MOTEUR)
Q.té: 1 Pièce.

Bei der Bestellung von Ersateilen unbedingt anzugeben

1-FABRIKNUMMER UND KEHRMASCHINENTYP.
2-NUMMER DER ERSATZTEILTAFEL.
3-BEZUGSNUMMER DES ERSATZTEILES.
4-BESTELLTE MENGE.

BEISPIEL:

BRAVA - FABRIKNR.: 118800
Tafel: 1
Zeile: 9 (1.5.09916 - MOTORHAUBE)
Menge: 1 Pièce.

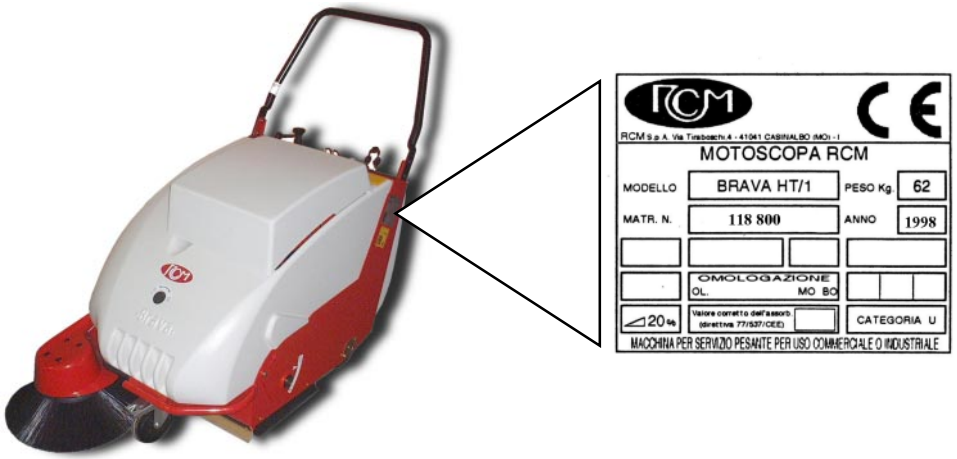

Targhetta riassuntiva del tipo di motoscopa.
Motor-sweeper typeplate.
Plaquette d'identification du type de la balayeuse.
Typenschild der Kehrmaschine.

Elenco delle tavole

Tavola 1 Telaio, cassa rifiuti, cofano
Tavola 2 Ruote e trazione
Tavola 3 Spazzola centrale e laterale
Tavola 4 Filtro aspirazione, ventola, flap
Tavola 5 Motore endotermico HONDA
Tavola 6 Motore elettrico e comandi

Table list

Table 1 Chassis, refuse bin, bonnet
Table 2 Wheels and drive system
Table 3 Main and side brushes
Table 4 Filter, suction fan and flaps
Table 5 HONDA internal combustion engine
Table 6 Electric motor and controls

Liste des tables

Table 1 Châssis, bac à déchets, capot
Table 2 Roues et système d'entraînement
Table 3 Balais central et latéral
Table 4 Filtre d'aspiration, ventilateur, flap
Table 5 Moteur à combustion interne HONDA
Table 6 Moteur électrique et commandes

Tafelverzeichnis

Tafel 1 Rahmengestell, Abfallbehälter,Haube
Tafel 2 Räder und Antriebsystem
Tafel 3 Haupt- und Seitenbürsten
Tafel 4 Filter, Ansaugventilator und Flaps
Tafel 5 Verbrennungsmotor HONDA
Tafel 6 Elektromotor und Steuerelemente

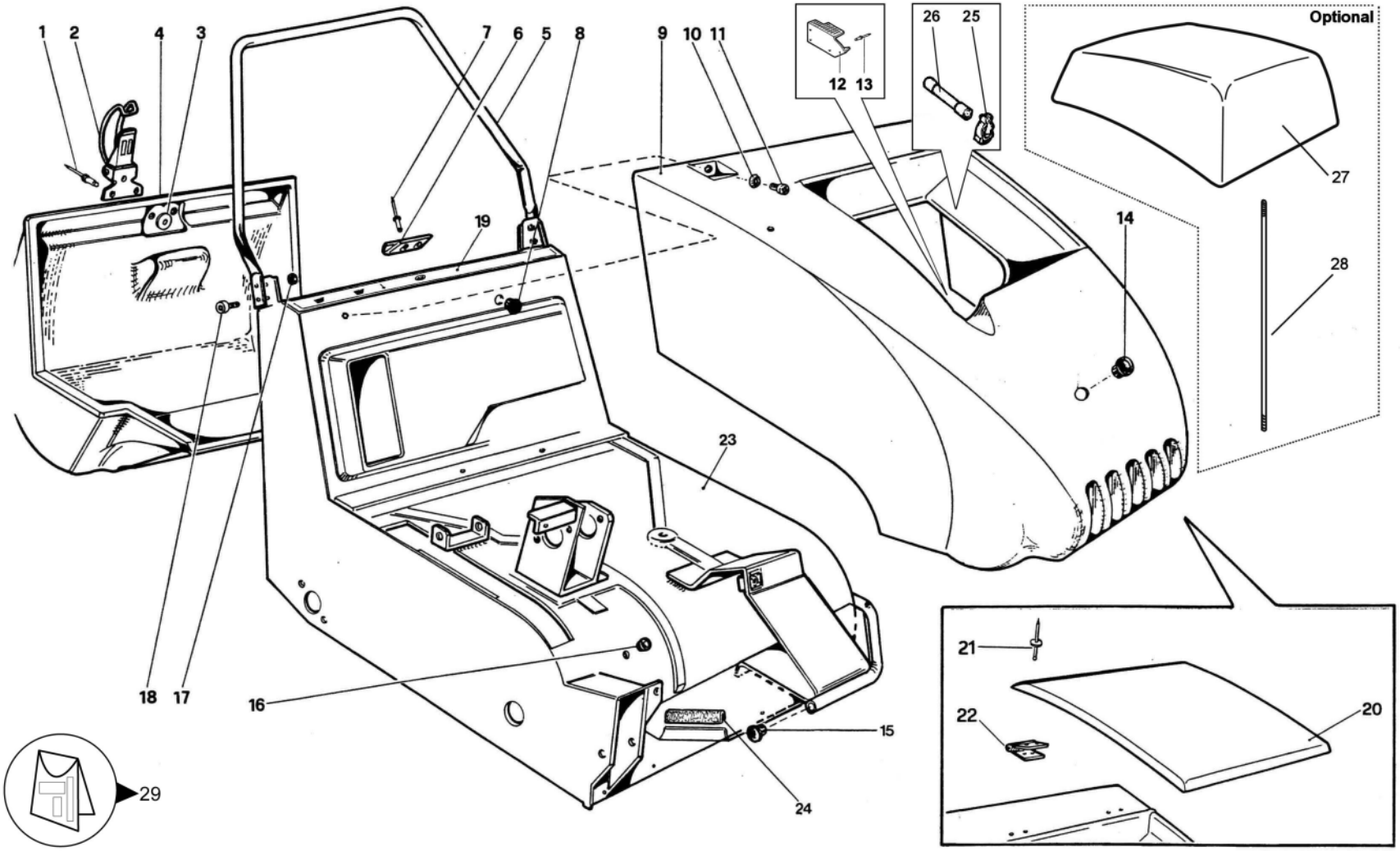
1
2
4
3
7
6
5
8
9
10
11
12
13
26
25
Optional
27
28
14
19
23
21
22
20
18
17
16
15
24
29

Part. n° / Part no. / N° pièce / Stück Nr.	Codice n° / Code no / Code n° / Code Nr.	Quantità / Quantity / Quantité / Anzahl	Descrizione	Description	Description	Benennung	Note / Remarks / Notes / Bemerkungen
1	1.1.06595	3	rivetto ø 4.8x14	rivet ø 4.8x14	rivet ø 4.8x14	Niete ø 4.8x14	
2	1.4.03239	1	chiusura a leva	lever closing	fermeture à levier	Hebelverschluß	
3	1.1.00099	3	rondella ø 5	washer ø 5	rondelle ø 5	Scheibe ø 5	
4	1.5.05219	1	cassetto portarifiuti	refuse bin	bac à déchets	Abfallbehälter	
5	2.7.08880	1	manubrio	handlebar	guidon	Lenkstange	
6	2.7.06548	1	gancio per leva	lever hook	crochet levier	Hebelhaken	
7	1.1.06595	2	rivetto ø 4.8x14	rivet ø 4.8x14	rivet ø 4.8x14	Niete ø 4.8x14	
8	1.5.04702	1	tappo	cap	bouchon	Stopfen	
*9	1.5.07349	1	cofano motore **VALE FINO MATRICOLA**	bonnet **UP TO SERIAL NUMBER**	capot moteur **JUSQU'À LA MATR. NO.**	Motorhaube **BIS ZUR SERIENNUMMER**	**(*A*) 150812**
*9	1.5.09916	1	cofano motore **DA MATRICOLA**	bonnet **FROM SERIAL NUMBER**	capot moteur **À PARTIR DE LA MATR. NO.**	Motorhaube **VON DER SERIENNUMMER**	**(*A*) 150813**
*9	1.5.07350	1	cofano motore	bonnet	capot moteur	Motorhaube	**(*B*)**
10	1.5.06325	2	rondella ø 6	washer ø 6	rondelle ø 6	Scheibe ø 6	
11	1.1.03534	2	vite TC M6x30	cheese-head screw M6x30	vis à tête cylindrique M6x30	Zylinderkopfschraube M6x30	
12	2.7.08818	1	protezione scarico marmitta **FINO MATRICOLA**	exhaust system protection **UP TO SERIAL NUMBER**	protection pot d'échappement **JUSQU'À LA MATR. NO.**	Auspufftopf-schutz **BIS ZUR SERIENNUMMER**	**150812** vale per scoppio / explosion engine type moteur à explosion / Verbrennungsmotor
13	1.1.02273	3	rivetto ø 4.8x12 **FINO MATRICOLA**	rivet ø 4.8x12 **UP TO SERIAL NUMBER**	rivet ø 4.8x12 **JUSQU'À LA MATR. NO.**	Niete ø 4.8x12 **BIS ZUR SERIENNUMMER**	**150812** vale per scoppio / explosion engine type moteur à explosion / Verbrennungsmotor
14	1.5.07125	1	tappo	cap	bouchon	Stopfen	
15	1.5.05382	1	tappo	cap	bouchon	Stopfen	
16	1.5.05381	1	tappo	cap	bouchon	Stopfen	
17	1.1.00044	4	dado M8	nut M8	écrou M8	Mutter M8	
18	1.1.07242	4	vite TB M8x16	round-head screw M8x16	vis à tête bombée M8x16	Rundkopfschraube M8x16	
19	1.9.07496	1	targhetta adesiva	adhesive plate	plaquette adhésive	Klebeschild	vale per scoppio / explosion engine type moteur à explosion / Verbrennungsmotor
19	1.9.07495	1	targhetta adesiva	adhesive plate	plaquette adhésive	Klebeschild	vale per elettrica / electric motor type moteur électrique / Elektromotor
20	1.5.06961	1	coperchio	cover	couvercle	Abdeckung	vale per elettrica / electric motor type moteur électrique / Elektromotor
21	1.1.02273	8	rivetto ø 4.8x12	rivet ø 4.8x12	rivet ø 4.8x12	Niete ø 4.8x12	vale per elettrica / electric motor type moteur électrique / Elektromotor
(*A*)			**BRAVA H/1 (35.00.103)**	**BRAVA HT/1 (35.00.104)**			
(*B*)			**BRAVA E/1 (35.00.105)**	**BRAVA ET/1 (35.00.106)**			

MOTOSCOPE - LAVASCIUGA

Brava

Tavola
Table
Table
Tafel

1

Part. n° / Part no. / N° pièce / Stück Nr.	Codice n° / Code no / Code n° / Code Nr.	Quantità / Quantity / Quantité / Anzahl	Descrizione	Description	Description	Benennung	Note / Remarks / Notes / Bemerkungen
22	1.4.05458	2	cerniera	hinge	charnière	Scharnier	vale per elettrica / electric motor type moteur électrique / Elektromotor
23	2.7.08939	1	telaio	chassis	châssis	Rahmengestell	
24	1.2.04640	0,220m	profilo in gomma	rubber section	profil en caoutchouc	Gummiprofil	
25	1.1.07229	2	fermo	clamp	arrêt	Sicherung	vale per scoppio / explosion engine type moteur à explosion / Verbrennungsmotor
26	2.7.08870	1	chiave	wrench	clé	Schlüssel	vale per scoppio / explosion engine type moteur à explosion / Verbrennungsmotor
27	1.5.07272	1	coperchio maggiorato	oversized cover	couverture majorée	grosser Abdeckung	***Optional:* Brava E/1 - ET/1**
28	2.7.06601	1	tirante	tie-rod	tirant	Zugstab	***Optional:* Brava E/1 - ET/1**
29	1.9.07143	1	kit adesivi	labels kit	kit étiquettes	Kit Etiketten	

MOTOSCOPE - LAVASCIUGA

Brava

Tavola
Table
Table
Tafel

1

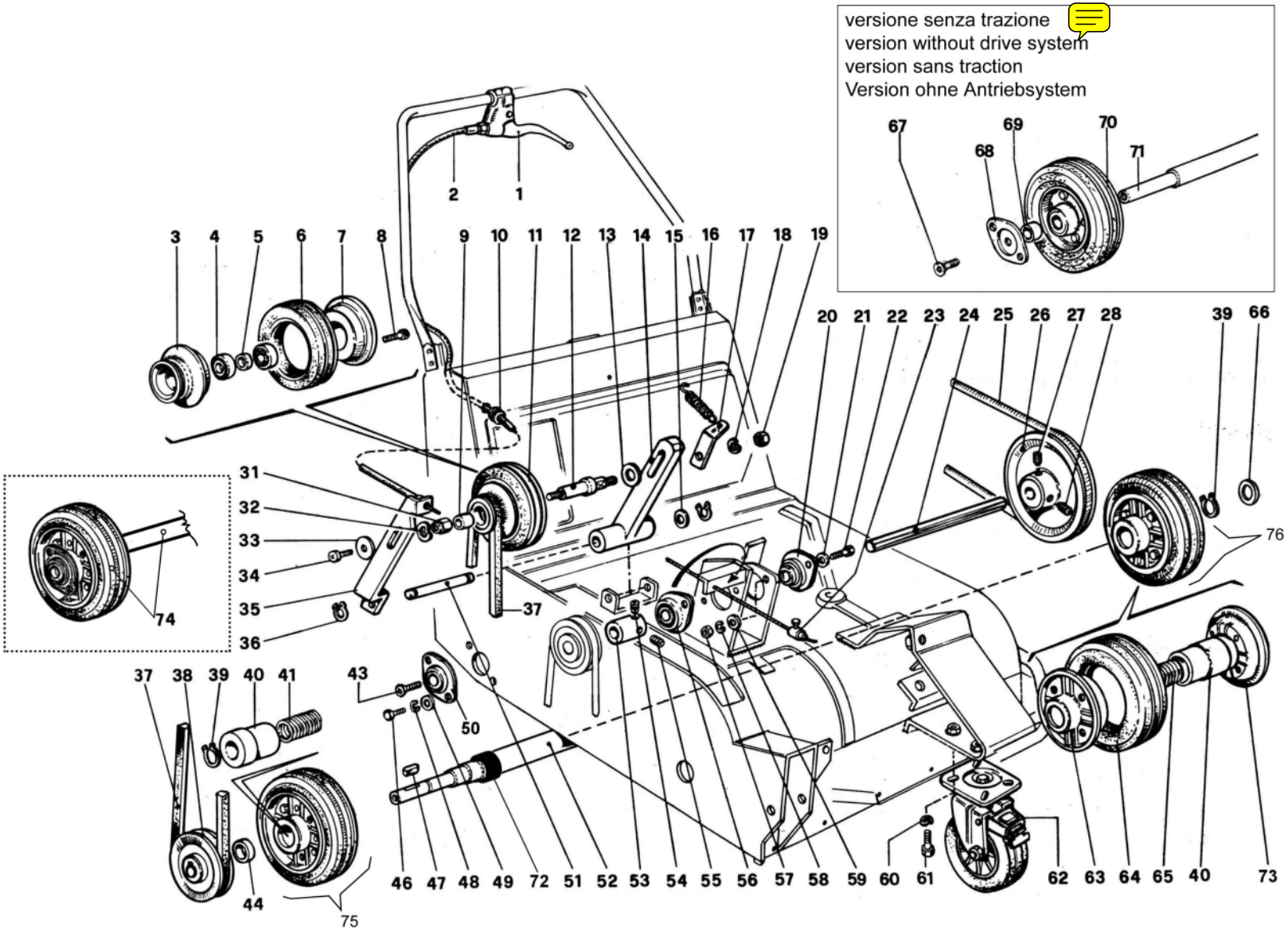
versione senza trazione
version without drive system
version sans traction
Version ohne Antriebsystem
67
68
69
70
71
2
1
3
4
5
6
7
8
9
10
11
12
13
14
15
16
17
18
19
20
21
22
23
24
25
26
27
28
39
66
31
32
33
34
35
36
37
74
76
37
38
39
40
41
43
50
44
75
46
47
48
49
72
51
52
53
54
55
56
57
58
59
60
61
62
63
64
65
40
73

Part. n° / Part no. / N° pièce / Stück Nr.	Codice n° / Code no / Code n° / Code Nr.	Quantità / Quantity / Quantité / Anzahl	Descrizione	Description	Description	Benennung	Note / Remarks / Notes / Bemerkungen
1	1.4.06119	1	maniglia trazione	drive handle	poignée d'entraînement	Antriebshebel	
2	1.4.05397	1	cavo trazione	drive cable	câble d'entraînement	Antriebskabel	
3	1.5.00127	1	puleggia	pulley	poulie	Riemenscheibe	
4	1.4.00318	2	cuscinetto ø 10x30x9	bearing ø 10x30x9	roulement ø 10x30x9	Lager ø 10x30x9	
5	1.6.00128	1	distanziale	spacer	entretoise	Abstandhalter	
6	1.2.00286	1	anello gommato	rubber ring	anneau en caoutchouc	Gummiring	
7	2.7.04783	1	semidisco	semi-disk	demi-disque	Halbscheibe	
8	1.1.00097	4	vite TC M5x25	cheese-head screw M5x25	vis à tête cylindrique M5x25	Zylinderkopfschraube M5x25	
9	1.6.00129	1	distanziale	spacer	entretoise	Abstandhalter	
10	1.2.03265	1	anello passafilo	cable guide	bague de guidage fil	Kabeldurchgang	
11	2.7.00920	1	assieme ruota trazione	drive wheel assembly	ensemble roue d'entraînement	Triebrad	
12	2.7.00270	1	albero	shaft	arbre	Welle	
13	1.1.00150	1	rondella ø 12x24x2.5	washer ø 12x24x2.5	rondelle ø 12x24x2.5	Scheibe ø 12x24x2.5	
14	2.7.00084	1	bilanciere	rocker arm	culbuteur	Kipphebel	
15	1.1.00043	1	rondella ø 10	washer ø 10	rondelle ø 10	Scheibe ø 10	
16	1.4.00976	1	molla	spring	ressort	Feder	
17	2.7.08485	1	piastrino	plate	plaque	Plättchen	
18	1.1.00258	1	rosetta ø 10	spring washer ø 10	rondelle ø 10	Federscheibe ø 10	
19	1.1.00019	1	dado M10	nut M10	écrou M10	Mutter M10	
20	1.4.00705	1	supporto	support	support	Halterung	
21	1.1.00030	4	rondella ø 6	washer ø 6	rondelle ø 6	Scheibe ø 6	
22	1.1.00035	4	vite TE M6x16	hex. head screw M6x16	vis à tête à six pans M6x16	Sechskantschraube M6x16	
23	1.1.00362	1	fermo per cavo	cable clamp	collier pour câbles	Kabelklemme	
24	2.7.06681	1	albero	shaft	arbre	Welle	
25	1.2.05241	1	cinghia	belt	courroie	Riemen	
26	2.7.06712	1	puleggia	pulley	poulie	Riemenscheibe	
27	1.1.00086	1	grano M6x10	grub screw M6x10	ergot M6x10	Gewindestift M6x10	
28	1.1.00384	1	grano M6x10	grub screw M6x10	ergot M6x10	Gewindestift M6x10	

Part. n° / Part no. / N° pièce / Stück Nr.	Codice n° / Code no / Code n° / Code Nr.	Quantità / Quantity / Quantité / Anzahl	Descrizione	Description	Description	Benennung	Note / Remarks / Notes / Bemerkungen
29							
30							
31	2.7.00080	1	dado	nut	écrou	Mutter	
32		1	rondella ondulata ø 10.5	crinkle washer ø 10.5	rondelle ondulée ø 10.5	gewellte Federscheibe ø 10.5	
33	1.1.00040	1	rondella ø 6x18x1.5	washer ø 6x18x1.5	rondelle ø 6x18x1.5	Scheibe ø 6x18x1.5	
34	1.1.00132	1	vite TC M6x8	cheese-head screw M6x8	vis à tête cylindrique M6x8	Zylinderkopfschraube M6x8	
35	2.7.02638	1	leva	lever	levier	Hebel	
36	1.1.00562	2	anello d'arresto	stop ring	anneau d'arrêt	Sperring	
37	1.2.00606	1	cinghia	belt	courroie	Riemen	
38	2.7.08346	1	puleggia	pulley	poulie	Riemenscheibe	
39	1.1.06798	2	anello d'arresto	stop ring	anneau d'arrêt	Sperring	
40	2.7.08344	2	bronzina	bushing	coussinet en bronze	Bronzelager	
41	1.4.06533	1	molla dx	RH spring	ressort droit	rechte Feder	
42							
43	1.1.03142	2	vite TS M8x20	countersunk screw M8x20	vis à tête fraisée M8x20	Senkschraube M8x20	
44	2.7.08345	1	distanziale	spacer	entretoise	Abstandhalter	
45							
46	1.1.00035	4	vite TE M6x16	hex. head screw M6x16	vis à tête à six pans 6x16	Sechskantschraube M6x16	
47	1.1.04240	1	linguetta 5x5x10	key 5x5x10	languette 5x5x10	Federkeil 5x5x10	
48	1.1.00041	4	rosetta ø 6	spring washer ø 6	rondelle ø 6	Federscheibe ø 6	
49	1.1.00030	4	rondella ø 6	washer ø 6	rondelle ø 6	Scheibe ø 6	
50	1.4.00705	2	supporto	support	support	Radhalterung	
51	2.7.00086	1	alberino	shaft	arbre	Spindel	
52	2.7.08343	1	albero	shaft	arbre	Welle	
53	2.7.00087	1	rullo trazione	drive roller	rouleau d'entraînement	Triebrolle	
54	1.1.00384	1	grano M6x10	grub screw M6x10	ergot M6x10	Gewindestift M6x10	
55	1.1.00086	1	grano M6x10	grub screw M6x10	ergot M6x10	Gewindestift M6x10	
56	1.4.00705	1	supporto	support	support	Halterung	
57	1.1.00018	4	dado M6	nut M6	écrou M6	Mutter M6	
58	1.1.00041	4	rosetta ø 6	spring washer ø 6	rondelle ø 6	Federscheibe ø 6	

Part. n° / Part no. / N° pièce / Stück Nr.	Codice n° / Code no / Code n° / Code Nr.	Quantità / Quantity / Quantité / Anzahl	Descrizione	Description	Description	Benennung	Note / Remarks / Notes / Bemerkungen
59	1.1.00030	4	rondella ø 6	washer ø 6	rondelle ø 6	Scheibe ø 6	
60	1.1.00052	4	rosetta ø 8	spring washer ø 8	rondelle ø 8	Federscheibe ø 8	
61	1.1.00084	4	vite TE M8x16	hex. head screw M8x16	vis à tête à six pans M8x16	Sechskantschraube M8x16	
62	1.2.06165	1	ruota anteriore con freno	front wheel with brake	ruoe avant avec frein	Vorderrad mit Bremse	
63	2.7.11144	1	coppia di semidischi	semi-disk pair	couple de demi-disques	Halbscheibenpaar	
64	1.2.00363	1+1	anello gommato	rubber ring	anneau en caoutchouc	Gummiring	
65	1.4.06523	1	molla sx	LH spring	ressort gauche	linke Feder	
66	1.1.06799	1	rondella ø 15x21x0.5	washer ø 15x21x0.5	rondelle ø 15x21x0.5	Scheibe ø 15x21x0.5	
67	1.1.05567	2	vite TS M10x25	countersunk screw M10x25	vis à tête fraisée M10x25	Senkschraube M10x25	
68	2.7.00063	2	supporto ruote	wheel support	support roues	Radhalterung	
69	1.6.00143	2	distanziale	spacer	entretoise	Abstandhalter	
70	1.2.02925	2	ruota posteriore	rear wheel	roue arrière	Hinterrad	
71	2.7.06558	1	albero ruote	wheel shaft	arbre roues	Räderwelle	
72	2.7.11143	2	boccola	bush	douille	Buchse	
73	1.2.02926	1	coppia di semidischi	semi-disk pair	couple de demi-disques	Halbscheibenpaar	
74	2.7.11339	1	assieme assale posteriore	rear wheels axle assembly	ensemble axe roues arrière	Komplett-Räderwelle	
75	2.7.12804	1	assieme ruota dx	RH wheel kit	kit roue droit	Kit rechtes Rad	
76	2.7.12805	1	assieme ruota sx	LH wheel kit	kit roue gauche	Kit linkes Rad	

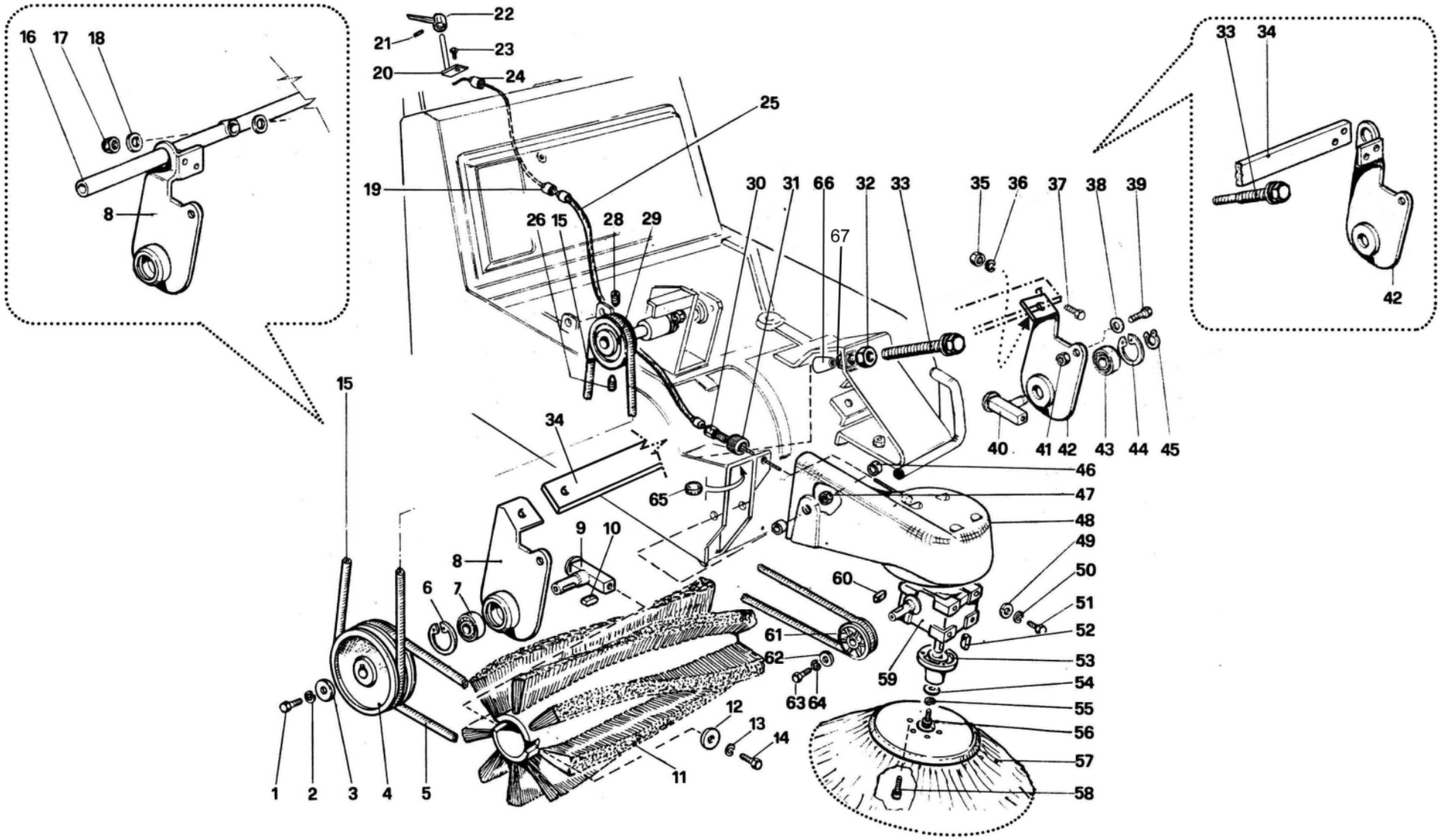
16 17 18
8
22
21
23
20
24
25
19
26 15
28 29
30 31 66 32 33
67
35 36 37 38 39
33 34
42
15
34
65
9 10
8
6 7
60
61
62
63 64
59
12
13
14
11
1 2 3 4 5
40 41 42 43 44 45
46
47
48
49
50
51
52
53
54
55
56
57
58

Part. n° / Part no. / N° pièce / Stück Nr.	Codice n° / Code no / Code n° / Code Nr.	Quantità / Quantity / Quantité / Anzahl	Descrizione	Description	Description	Benennung	Note / Remarks / Notes / Bemerkungen
1	1.1.00882	1	vite TE M8x14	hexagonal head screw M8x14	vis à tête à six pans M8x14	Sechskantschraube M8x14	
2	1.1.00052	1	rosetta ø 8	spring washer ø 8	rondelle ø 8	Federscheibe ø 8	
3	1.1.00045	1	rondella ø 8x24x2	washer ø 8x24x2	rondelle ø 8x24x2	Scheibe ø 8x24x2	
4	2.7.06541	1	puleggia	pulley	poulie	Riemenscheibe	
5	1.2.05243	1	cinghia	belt	courroie	Riemen	
6	1.1.00880	1	anello d'arresto	stop ring	anneau d'arrêt	Sperring	
7	1.4.00360	1	cuscinetto	bearing	roulement	Lager	
8	2.7.06466	1	fianchetto dx **FINO MATRICOLA**	RH panel **UP TO SERIAL NUMBER**	panneau droit **JUSQU'À LA MATRIC. NO.**	rechtes Seitenblech **BIS ZUR SERIENNUMMER**	**149252**
8	2.7.11389	1	fianchetto dx **DA MATRICOLA**	RH panel **FROM SERIAL NUMBER**	panneau droit **À PARTIR DE LA MATR. NO.**	rechtes Seitenblech **VON DER SERIENNUMMER**	**149253**
9	2.7.06537	1	albero dx	RH shaft	arbre droit	rechte Welle	
10	1.1.00561	1	chiavetta 5x5x15	key 5x5x15	clavette 5x5x15	Keil 5x5x15	
11	1.5.05230	1	spazzola centrale (PPL)	main brush (PPL)	balai central (PPL)	Hauptbürste (PPL)	**Optional**
11	1.5.05347	1	spazzola centrale (tampico)	main brush (natural fiber)	balai central (fibre naturelle)	Hauptbürste (Naturfase)	**Optional**
11	1.5.06013	1	spazzola centrale (nylon)	main brush (nylon)	balai central (nylon)	Hauptbürste (nylon)	**Optional**
12	1.1.00040	2	rondella ø 6x18x1.5	washer ø 6x18x1.5	rondelle ø 6x18x1.5	Scheibe ø 6x18x1.5	
13	1.1.00041	2	rosetta ø 6	spring washer ø 6	rondelle ø 6	Federscheibe ø 6	
14	1.1.00575	2	vite T.E. M6x10	hex. head screw M6x10	vis à tête à six pans M6x10	Schraube T.E. M6x10	
15	1.2.05242	1	cinghia	belt	courroie	Riemen	
16	2.7.06539	1	tubo registro **FINO MATRICOLA**	adjuster tube **up to serial number**	tuyau de réglage **JUSQU'À LA MATRIC. NO.**	Einstellrohr **BIS ZUR SERIENNUMMER**	**149252**
17	1.1.00307	1	dado M8 **FINO MATRICOLA**	nut M8 **up to serial number**	écrou M8 **JUSQU'À LA MATRIC. NO**	Mutter M8 **BIS ZUR SERIENNUMMER**	**149252**
18	1.1.00032	2	rondella ø 8 **FINO MATRICOLA**	washer ø 8 **up to serial number**	rondelle ø 8 **JUSQU'À LA MATRIC. NO**	Scheibe ø 8 **BIS ZUR SERIENNUMMER**	**149252**
19	1.1.00603	1	ferma cavo	cable clamp	collier à câbles	Kabelklemme	
20	2.7.09020	1	perno	pin	pivot	Bolzen	
21	1.1.07344	1	grano M4x14	grub screw M4x14	vis sans tête M4x14	Gewindestift M4x14	
22	1.5.07233	1	maniglia	handle	poigne	Handgriff	
23	1.1.01554	1	vite TE M5x12	hex. head screw M5x12	vis à tête à six pans M5x12	Sechskantschraube M5x12	
24	1.1.00346	1	ferma cavo	cable stopper	fixe-câble	Kabelklemme	
25	1.4.05359	1	cavo flessibile	flexible cable	câble flexible	Bowdenkabel	

Part. n° / Part no. / N° pièce / Stück Nr.	Codice n° / Code no / Code n° / Code Nr.	Quantità / Quantity / Quantité / Anzahl	Descrizione	Description	Description	Benennung	Note / Remarks / Notes / Bemerkungen
26	1.1.00086	1	grano M6x10	grub screw M6x10	ergot M6x10	Gewindestift M6x10	
27							
28	1.1.00384	1	grano M6x10	grub screw M6x10	ergot M6x10	Gewindestift M6x10	
29	2.7.03790	1	puleggia	pulley	poulie	Riemenscheibe	
30	1.1.01447	1	registro	cable adjuster	réglage câble	Einstellschraube	
31	2.7.06685	1	ghiera	ring nut	collier	Nutmutter	
32	1.1.00247	1	dado M12	nut M12	écrou M12	Mutter M12	
33	2.7.08889	1	vite registro spazzola **FINO MATRICOLA**	brush adjusting screw **UP TO SERIAL NUMBER**	vis de réglage balai **JUSQU'À LA MATRIC. NO.**	Bürsteneinstellschraube **BIS ZUR SERIENNUMMER**	**149252**
33	2.7.11387	1	vite registro spazzola **DA MATRICOLA**	brush adjusting screw **FROM SERIAL NUMBER**	vis de réglage balai **À PARTIR DE LA MATR. NO.**	Bürsteneinstellschraube **VON DER SERIENNUMMER**	**149253**
34	2.7.06540	1	traversa **FINO MATRICOLA**	cross beam **UP TO SERIAL NUMBER**	traverse **JUSQU'À LA MATRIC. NO**	Querträger **ZUR SERIENNUMMER**	**149252**
34	2.7.11388	1	traversa **DA MATRICOLA**	cross beam **FROM SERIAL NUMBER**	traverse **À PARTIR DE LA MATR. NO.**	Querträger **VON DER SERIENNUMMER**	**149253**
35	1.1.00018	2	dado M6	nut M6	écrou M6	Mutter M6	
36	1.1.00041	2	rosetta ø 6	spring washer ø 6	rondelle ø 6	Federscheibe ø 6	
37	1.1.00548	2	vite TE M6x20	hexagonal head screw M6x20	vis à tête à six pans M6x20	Sechskantschraube M6x20	
38	1.1.00032	2	rondella ø 8	washer ø 8	rondelle ø 8	Scheibe ø 8	
39	1.1.00675	2	vite TC M8x16	cheese-head screw M8x16	vis à tête cylindrique M6x18	Zylinderkopfschraube M8x16	
40	2.7.06536	1	albero sx	LH shaft	arbre gauche	linke Welle	
41	1.1.00307	2	dado autobloccante M8	self-locking nut M8	écrou de sûreté M8	selbstsichernde Mutter M8	
42	2.7.06469	1	fianchetto sx **FINO MATRICOLA**	LH panel **UP TO SERIAL NUMBER**	panneau gauche **JUSQU'À LA MATRIC. NO.**	linkes Seitenblech **BIS ZUR SERIENNUMMER**	**149252**
42	2.7.11390	1	fianchetto sx **DA MATRICOLA**	LH panel **FROM SERIAL NUMBER**	panneau gauche **À PARTIR DE LA MATR. NO.**	linkes Seitenblech **VON DER SERIENNUMMER**	**149253**
43	1.4.00360	1	cuscinetto	bearing	roulement	Lager	
44	1.1.00880	1	anello d'arresto øi 40	stop ring iø 40	anneau d'arrêt øi 40	Sperring iø 40	
45	1.1.02793	1	anello d'arresto	stop ring	anneau d'arrêt	Sperring	
46	2.7.06720	2	distanziale	spacer	entretoise	Abstandhalter	
47	1.1.00307	1	dado autobloccante M8	self-locking nut M8	écrou de sûreté M8	selbstsichernde Mutter M8	
48	2.7.06462	1	braccio porta spazzola	brush holding arm	bras porte-balai	Bürstenarm	
49	1.1.00030	4	rondella ø 6	washer ø 6	rondelle ø 6	Scheibe ø 6	

Part. n° / Part no. / N° pièce / Stück Nr.	Codice n° / Code no / Code n° / Code Nr.	Quantità / Quantity / Quantité / Anzahl	Descrizione	Description	Description	Benennung	Note / Remarks / Notes / Bemerkungen
50	1.1.00041	4	rosetta ø 6	spring washer ø 6	rondelle ø 6	Federscheibe ø 6	
51	1.1.00035	4	vite TE M6x16	hex. head screw M6x16	vis à tête à six pans 6x16	Sechskantschraube M6x16	
52	1.1.00581	1	chiavetta 5x5x20	key 5x5x20	clavette 5x5x20	Federkeil 5x5x20	
53	1.5.00388	1	mozzo	hub	moyeu	Nabe	
54	1.1.00040	1	rondella ø 6x18x1.5	washer ø 6x18x1.5	rondelle ø 6x18x1.5	Scheibe ø 6x18x1.5	
55	1.1.00041	1	rosetta ø 6	spring washer ø 6	rondelle ø 6	Federscheibe ø 6	
56	1.1.00029	1	vite TE M6x12	hex. head screw M6x12	vis à tête à six pans M6x12	Sechskantschraube M6x12	
57	1.5.00111	1	spazzola laterale (PPL)	side brush (PPL)	balai latéral (PPL)	Seitenbürste (PPL)	**Optional**
57	1.5.00220	1	spazzola laterale (PPL/acciaio)	side brush (PPL/steel)	balai latéral (PPL/acier)	Seitenbürste (PPL/Stahl)	**Optional**
58	1.1.02403	3	vite TC M6x18	cheese-head screw M6x18	vis à tête cylindrique M6x18	Zylinderkopfschraube M6x18	
59	1.4.05228	1	riduttore	gear box	réducteur	Untersetzungsgetriebe	
60	1.1.02274	1	chiavetta 4x4x18	key 4x4x18	languette 4x4x18	Keil 4x4x18	
61	1.5.00109	1	puleggia	pulley	poulie	Riemenscheibe	
62	1.1.06944	1	rondella ø 4	washer ø 4	rondelle ø 4	Scheibe ø 4	
63	1.1.00163	1	vite TC M4x10	cheese-head screw M4x10	vis à tête cylindrique M4x10	Zylinkerkopfschraube M4x10	
64	1.1.00161	1	rosetta ø 4	spring washer ø 4	rondelle ø 4	Federscheibe ø 4	
65	1.2.05653	1	fermo in gomma	rubber stop	arrêt en caoutchouc	Gummianschlag	
66	1.5.06568	1	tappo	plug	bouchon	Stopfen	
67	1.1.06524	1	dado in gabbia	special nut	écrou	Mutter	

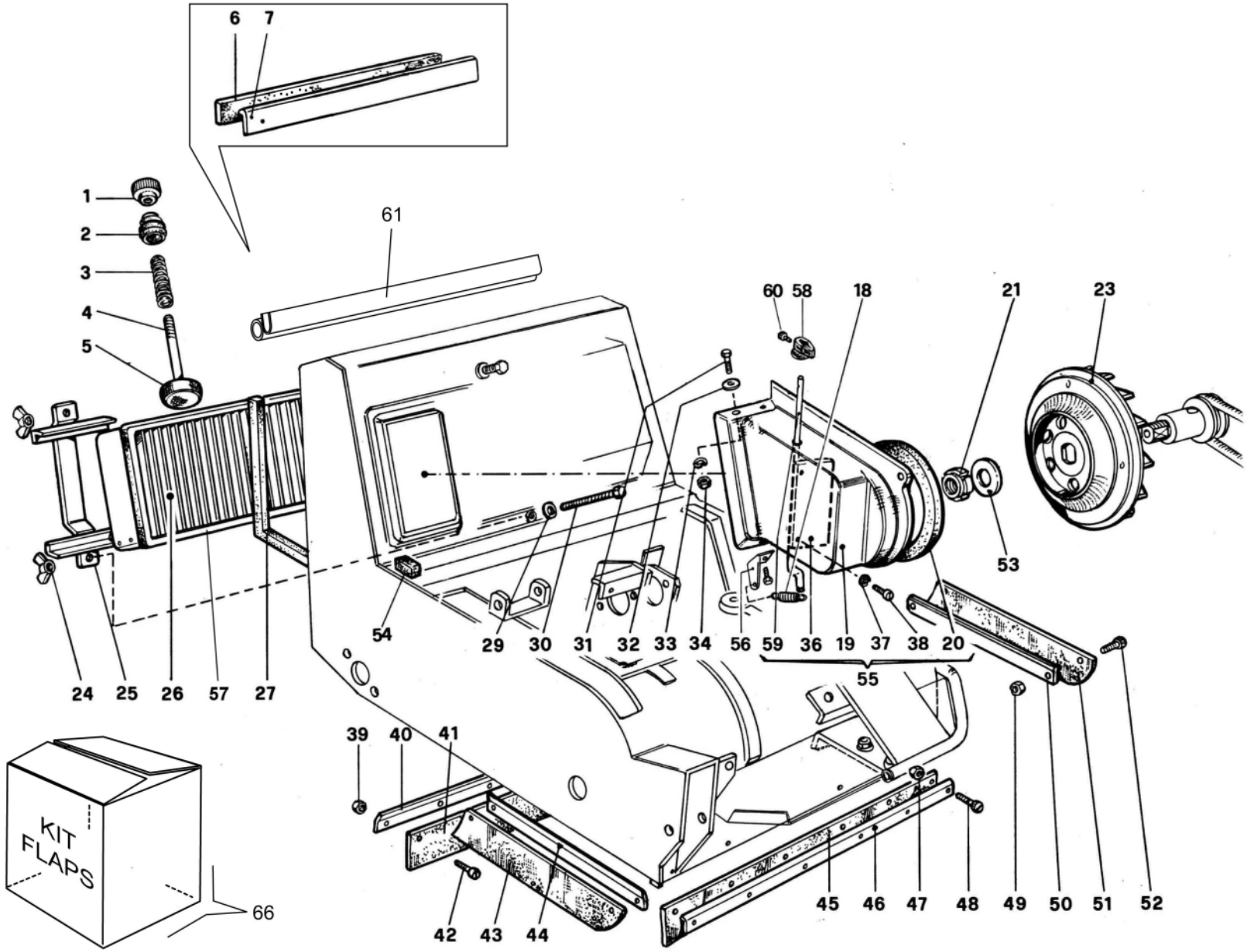
6
7
1
2
3
4
5
61
60
58
18
21
23
53
54
29
30
31
32
33
34
56
59
36
19
37
38
20
55
24
25
26
57
27
39
40
41
42
43
44
45
46
47
48
49
50
51
52
KIT
FLAPS
66

Part. n° / Part no. / N° pièce / Stück Nr.	Codice n° / Code no / Code n° / Code Nr.	Quantità / Quantity / Quantité / Anzahl	Descrizione	Description	Description	Benennung	Note / Remarks / Notes / Bemerkungen
1	1.5.03349	1	pomolo	knob	bouton	Handgriff	
2	1.2.06314	1	soffietto	bellows	soufflet	Gebläse	
3	1.4.05238	1	molla	spring	ressort	Feder	
4	2.7.06656	1	tirante	tie-rod	tirant	Zugbolzen	
5	2.7.06546	1	martelletto scuotitore	filter striker	vérin à secouer le filtre	Rüttelkopf	
6	1.2.06564	1	profilo in gomma 5x20 **FINO MATRICOLA**	rubber section 5x20 **UP TO SERIAL NR.**	profil en caoutchouc 5x20 **JUSQU' À AU N.SÈRIE**	Gummiprofil 5x20 **BIS SERIEN-NR.**	**158509**
7	2.7.06957	1	listello **FINO MATRICOLA**	flat bar **UP TO SERIAL NR.**	bande **JUSQU' À AU N.SÈRIE**	Leiste **BIS SERIEN-NR.**	**158509**
18	1.4.00976	1	molla	spring	ressort	Feder	
19	1.5.07189	1	convogliatore aria	air sleeve	manchon à air	Luftmuffe	
20	1.2.07342	1	anello gommato	rubber ring	anneau caoutchouté	Gummiring	
21	1.1.00266	1	ghiera	ring nut	collier	Nutmutter	
22							
23	1.3.06404	1	ventola d'aspirazione	suction fan	ventilateur d'aspiration	Ansaugventilator	
24	1.1.00176	2	dado M6	nut M6	écrou M6	Mutter M6	
25	2.7.06532	1	ferma filtro	filter fixing bracket	bride de fixation filtre	Filterbügel	
26	1.5.05290	1	filtro a pannello	panel filter	filtre en panneau	Flachfilter	
26	1.5.05466	1	filtro a pannello poliestere 30µ	30µ polyester panel filter	filtre en panneau en polyester 30µ	Polyester 30µ Flachfilter	
26	1.5.06967	1	filtro a pannello poliestere 35	5µ polyester panel filter	filtre en panneau en polyester 5µ	Polyester 5µ Flachfilter	
27	1.2.05244	1	gomma **FINO MATRICOLA**	rubber section **UP TO SERIAL NR.**	profil en caoutchouc **JUSQU' À AU N.SÈRIE**	Gummiprofil **BIS SERIEN-NR.**	5X10X1920 **158509**
27	1.2.09653	mt 1,92	gomma **DA MATRICOLA**	rubber section **FROM SERIAL NR.**	profil en caoutchouc **À PARTIR DU N.SÈRIE**	Gummiprofil **VON SERIEN-NR.**	8X10 **158510**

Part. n° / Part no. / N° pièce / Stück Nr.	Codice n° / Code no / Code n° / Code Nr.	Quantità / Quantity / Quantité / Anzahl	Descrizione	Description	Description	Benennung	Note / Remarks / Notes / Bemerkungen
28							
29	1.1.00030	2	rondella ø 6	washer ø 6	rondelle ø 6	Scheibe ø 6	
30	1.1.05895	2	vite TE M6x80	hexagonal head screw M6x80	vis à tête à six pans M6x80	Sechskantschraube M6x80	
31	1.1.00035	4	vite TE M6x16	hex. head screw M6x16	vis à tête à six pans M6x16	Sechskantschraube M6x16	
32	1.1.00030	4	rondella ø 6	washer ø 6	rondelle ø 6	Scheibe ø 6	
33	1.1.00041	4	rosetta ø 6	spring washer ø 6	rondelle ø 6	Federscheibe ø 6	
34	1.1.00018	4	dado M6	nut M6	écrou M6	Mutter M6	
35							
36	2.7.09023	1	lamiera chiusura aria	air lock plate	plaque de fermeture air	Luftsperrblech	
37	1.1.00161	2	rosetta ø 4	spring washer ø 4	rondelle ø 4	Federscheibe ø 4	
38	1.1.00849	2	vite TC M4x16	cheese-head screw M4x16	vis à tête cylindrique M4x16	Zylinderkopfschraube M4x16	
39	1.1.00038	6	dado M5	nut M5	écrou M5	Mutter M5	
40	2.7.00037	1	piastrino	plate	plaquette	Plättchen	
41	1.2.00023	1	gomma post.	rear rubber section	profil en caoutchouc arrière	hint. Gummiprofil	
42	1.1.00037	6	vite TC M5x12	cheese-head screw M5x12	vis à tête cylindrique M5x12	Zylinderkopfschraube M5x12	
43	1.2.05236	1	gomma	rubber section	profil en caoutchouc	Gummiprofil	
44	2.7.06544	1	piastrino	plate	plaquette	Plättchen	
45	1.2.00024	1	gomma ant.	front rubber section	profil caoutchouc avant	vord. Gummiprofil	
46	2.7.00037	1	piastrino	plate	plaquette	Plättchen	
47	1.1.00038	6	dado M5	nut M5	écrou M5	Mutter M5	
48	1.1.00037	6	vite TC M5x12	cheese-head screw M5x12	vis à tête cylindrique M5x12	Zylinderkopfschraube M5x12	
49	1.1.00038	2+2	dado M5	nut M5	écrou M5	Mutter M5	
50	2.7.06544	1	piastrino	plate	plaquette	Plättchen	
51	1.2.05236	1	gomma	rubber section	profil en caoutchouc	Gummiprofil	
52	1.1.00037	2+2	vite TC M5x12	cheese-head screw M5x12	vis à tête cylindrique M5x12	Zylinderkopfschraube M5x12	
53	1.1.00265	1	rondella ø 25	washer ø 25	rondelle ø 25	Scheibe ø 25	
54	2.7.08804	2	profilo in gomma	rubber section	profil en caoutchouc	Gummiprofil	
55	2.7.08932	1	assieme convogliatore	dust guide plate	plaque de guidage poussière	Luftmuffe, komplett	
56	2.7.06682	1	piastrino	plate	plaquette	Plättchen	

Part. n° / Part no. / N° pièce / Stück Nr.	Codice n° / Code no / Code n° / Code Nr.	Quantità / Quantity / Quantité / Anzahl	Descrizione	Description	Description	Benennung	Note / Remarks / Notes / Bemerkungen
57	1.2.09456	1	guarnizione	rubber section	profil en caoutchouc	Gummiprofil	
58	1.5.06313	1	manopola	knob	bouton	Handgriff	
59	2.7.07697	1	asta	rod	tige	Stab	
60	1.1.00163	1	vite TC M4x10	cheese-head screw M4x10	vis à tête cylindrique M4x10	Zylinkerkopfschraube M4x10	
61	1.2.04480	mt 0,60	profilo in gomma **DA MATRICOLA**	rubber section **FROM SERIAL NR.**	profil en caoutchouc **À PARTIR DU N.SÈRIE**	Gummiprofil **VON SERIEN-NR.**	**158510**
62							
63							
64							
65							
66	2.7.07758	1	serie flap	set of flaps	jeu de flaps	Flapsatz	

MOTOSCOPE - LAVASCIUGA

Brava

Tavola
Table
Table
Tafel

4

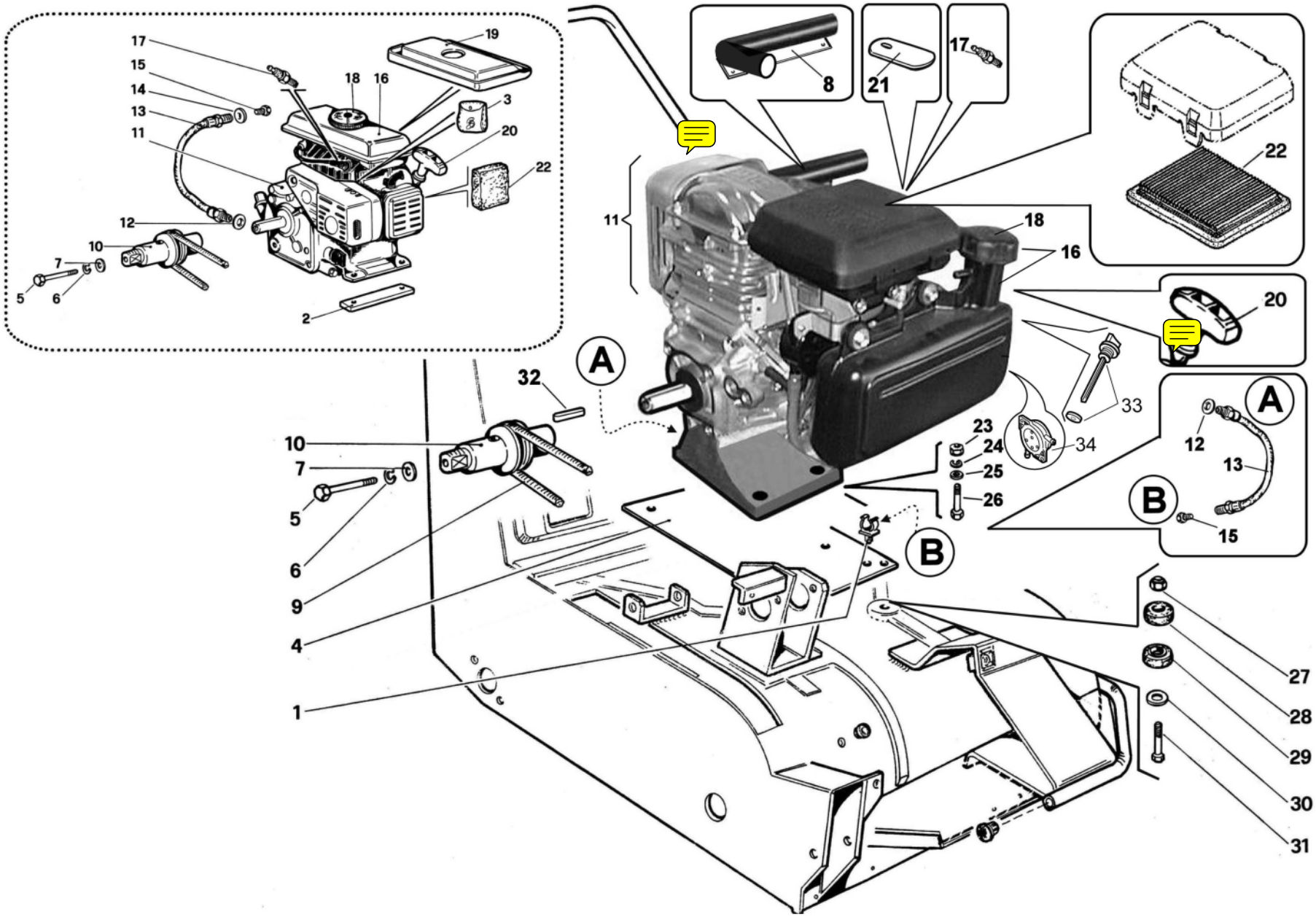
17
15
14
13
11
19
18
16
3
20
22
12
10
7
5
6
2
8
21
17
22
11
18
16
20
A
32
33
23
24
25
26
34
10
7
5
6
9
4
1
B
A
12
13
B
15
27
28
29
30
31

Part. n° / Part no. / N° pièce / Stück Nr.	Codice n° / Code no / Code n° / Code Nr.	Quantità / Quantity / Quantité / Anzahl	Descrizione	Description	Description	Benennung	Note / Remarks / Notes / Bemerkungen
1	1.1.01107	1	fascetta	clamp	collier	Schelle	
2	2.7.06535	2	supporto motore **FINO MATRICOLA**	engine mount **UP TO SERIAL NUMBER**	support moteur **JUSQU'À LA MATRIC. NO.**	Motorhalterung **BIS ZUR SERIENNUMMER**	**150812**
3	1.3.06575	1	serie guarniz. motore **FINO MATRICOLA**	engine gasket set **UP TO SERIAL NUMBER**	jeu de joints à moteur **JUSQU'À LA MATRIC. NO.**	Satz Motordichtungen **BIS ZUR SERIENNUMMER**	**150812**
4	2.7.06528	1	piastra supporto motore	engine support plate	plaque de support moteur	Motortragplatte	
5	1.1.06833	1	vite TE M6x90 **FINO MATRICOLA**	hex.head screw M6x90 **UP TO SERIAL NUMBER**	vis à tête à six pans M6x90 **JUSQU'À LA MATRIC. NO.**	Sechskantschraube M6x90 **BIS ZUR SERIENNUMMER**	**150812**
5	1.1.06275	1	vite TE M5/16"x24 **DA MATRICOLA**	hex.head screw M5/16"x24 **FROM SERIAL NUMBER**	vis à tête à six pans M5/16"x24 **À PARTIR DE LA MATR. NO.**	Sechskantschraube M5/16"x24 **VON DER SERIENNUMMER**	**150813**
6	1.1.00041	1	rosetta ø 6 **FINO MATRICOLA**	spring washer ø 6 **UP TO SERIAL NUMBER**	rondelle ø 6 **JUSQU'À LA MATRIC. NO.**	Federscheibe ø 6 **ZUR SERIENNUMMER**	**150812**
6	1.1.00052	1	rosetta ø 8 **DA MATRICOLA**	spring washer ø 8 **FROM SERIAL NUMBER**	rondelle ø 8 **À PARTIR DE LA MATR. NO.**	Federscheibe ø 8 **VON DER SERIENNUMMER**	**150813**
7	1.1.00030	1	rondella ø 6 **FINO MATRICOLA**	washer ø 6 **UP TO SERIAL NUMBER**	rondelle ø 6 **JUSQU'À LA MATRIC. NO.**	Scheibe ø 6 **BIS ZUR SERIENNUMMER**	**150812**
7	1.1.00032	1	rondella ø 8 **DA MATRICOLA**	washer ø 8 **FROM SERIAL NUMBER**	rondelle ø 8 **À PARTIR DE LA MATR. NO.**	Scheibe ø 8 **VON DER SERIENNUMMER**	**150813**
8	2.7.11461	1	tubo di scarico **DA MATRICOLA**	exhaust pipe **FROM SERIAL NUMBER**	tuyau d'échappement **À PARTIR DE LA MATR. NO.**	Auspuffrohr **VON DER SERIENNUMMER**	**150813**
9	1.2.05241	1	cinghia	belt	courroie	Riemen	
10	2.7.06529	1	puleggia **FINO MATRICOLA**	pulley **UP TO SERIAL NUMBER**	poulie **JUSQU'À LA MATRIC. NO.**	Riemenscheibe **BIS ZUR SERIENNUMMER**	**150812**
10	2.7.09250	1	puleggia **DA MATRICOLA**	pulley **FROM SERIAL NUMBER**	poulie **À PARTIR DE LA MATR. NO.**	Riemenscheibe **VON DER SERIENNUMMER**	**150813**
11	2.7.08468	1	motore Honda G100 K2 2.5 HP **FINO MATRICOLA**	Honda engine G100 K2 2.5 HP **UP TO SERIAL NUMBER**	moteur Honda G100K2 2.5 HP **JUSQU'À LA MATRIC. NO.**	Motor Honda G100 K2 2.5 HP **BIS ZUR SERIENNUMMER**	**150812**
11	2.7.11511	1	motore Honda G135QHESD **DA MATRICOLA**	Honda engine G135QHESD **FROM SERIAL NUMBER**	moteur Honda G135QHESD **À PARTIR DE LA MATR. NO.**	Motor Honda G135QHESD **VON DER SERIENNUMMER**	**150813**
12	1.1.00352	1	guarnizione ø 10	gasket ø 10	joint ø 10	Dichtring ø 10	
13	1.2.06448	1	tubo scarico olio **FINO MATRICOLA**	oil drain hose **UP TO SERIAL NUMBER**	tuyau de décharge huile **JUSQU'À LA MATRIC. NO.**	Ölablaßschlauch **BIS ZUR SERIENNUMMER**	**150812**
13	1.2.09841	1	tubo scarico olio **DA MATRICOLA**	oil drain hose **FROM SERIAL NUMBER**	tuyau de décharge huile **À PARTIR DE LA MATR. NO.**	Ölablaßschlauch **VON DER SERIENNUMMER**	**150813**
14	1.1.06450	1	rondella **FINO MATRICOLA**	washer **UP TO SERIAL NUMBER**	rondelle **JUSQU'À LA MATRIC. NO.**	Scheibe **BIS ZUR SERIENNUMMER**	**150812**
15	1.1.06449	1	tappo **FINO MATRICOLA**	cap **UP TO SERIAL NUMBER**	bouchon **JUSQU'À LA MATRIC. NO.**	Stopfen **BIS ZUR SERIENNUMMER**	**150812**

Part. n° / Part no. / N° pièce / Stück Nr.	Codice n° / Code no / Code n° / Code Nr.	Quantità / Quantity / Quantité / Anzahl	Descrizione	Description	Description	Benennung	Note / Remarks / Notes / Bemerkungen
15	1.1.01131	1	tappo **DA MATRICOLA**	cap **FROM SERIAL NUMBER**	bouchon **À PARTIR DE LA MATR. NO.**	Stopfen **VON DER SERIENNUMMER**	**150813**
16	1.3.05859	1	serb.carburante Honda G100 **FINO MATRICOLA**	Honda G100 fuel tank **UP TO SERIAL NUMBER**	réservoir à carb.Honda G100 **JUSQU'À LA MATRIC. NO.**	Kraftstofftank Honda G100 **BIS ZUR SERIENNUMMER**	**150812**
16	1.3.11313	1	serb.carburante Honda GC135 **DA MATRICOLA**	Honda GC135 fuel tank **FROM SERIAL NUMBER**	réservoir à carb.Honda GC135 **À PARTIR DE LA MATR. NO.**	Kraftstofftank Honda GC135 **VON DER SERIENNUMMER**	(codice 1.3.10682 doppione annullato) **150813**
17	1.3.05477	1	candela **FINO MATRICOLA**	spark plug **UP TO SERIAL NUMBER**	bougie **JUSQU'À LA MATRIC. NO.**	Zündkerze **BIS ZUR SERIENNUMMER**	**150812**
17	1.3.07169	1	candela **DA MATRICOLA**	spark plug **FROM SERIAL NUMBER**	bougie **À PARTIR DE LA MATR. NO.**	Zündkerze **VON DER SERIENNUMMER**	**150813**
18	1.3.06730	1	tappo **FINO MATRICOLA**	cap **UP TO SERIAL NUMBER**	bouchon **JUSQU'À LA MATRIC. NO.**	Stopfen **BIS ZUR SERIENNUMMER**	**150812**
18	1.3.10306	1	tappo **DA MATRICOLA**	cap **FROM SERIAL NUMBER**	bouchon **À PARTIR DE LA MATR. NO.**	Stopfen **VON DER SERIENNUMMER**	**150813**
19	1.5.06417	1	vaschetta **FINO MATRICOLA**	reservoir **UP TO SERIAL NUMBER**	réservoir **JUSQU'À LA MATRIC. NO**	Becken **BIS ZUR SERIENNUMMER**	**150812**
20	1.3.09065	1	riavvolgitore **FINO MATRICOLA**	rewinder **UP TO SERIAL NUMBER**	enrouleur **JUSQU'À LA MATRIC. NO**	Rückspulvorrichtung **BIS ZUR SERIENNUMMER**	**150812**
20	1.3.10066	1	riavvolgitore **DA MATRICOLA**	rewinder **FROM SERIAL NUMBER**	enrouleur **À PARTIR DE LA MATR. NO.**	Rückspulvorrichtung **VON DER SERIENNUMMER**	**150813**
21	2.7.11476	1	piastrino **DA MATRICOLA**	plate **FROM SERIAL NUMBER**	plaque **À PARTIR DE LA MATR. NO.**	Plätte **VON DER SERIENNUMMER**	**150813**
22	1.3.05476	1	filtro aria motore **FINO MATRICOLA**	engine air filter **UP TO SERIAL NUMBER**	filtre à air du moteur **JUSQU'À LA MATRIC. NO**	Motorluftfilter **BIS ZUR SERIENNUMMER**	**150812**
22	1.3.09992	1	filtro aria motore **DA MATRICOLA**	engine air filter **FROM SERIAL NUMBER**	filtre à air du moteur **À PARTIR DE LA MATR. NO.**	Motorluftfilter **VON DER SERIENNUMMER**	**150813**
23	1.1.00044	4	dado M8	nut M8	écrou M8	Mutter M8	
24	1.1.00052	4	rosetta ø 8	spring washer ø 8	rondelle ø 8	Federscheibe ø 8	
25	1.1.00032	4	rondella ø 8	washer ø 8	rondelle ø 8	Scheibe ø 8	
26	1.1.00075	4	vite TE M8x25	hex. head screw M8x25	vis à tête à six pans M8x25	Sechskantschraube M8x25	
27	1.1.00307	4	dado autobloccante M8	self-locking nut M8	écrou de sûreté M8	selbstsichernde Mutter M8	
28	1.2.05223	4	anello ammortizzatore	shock absorber	amortisseur	Stoßdämpfer	
29	1.2.05223	4	anello ammortizzatore	shock absorber	amortisseur	Stoßdämpfer	
30	1.1.00045	4	rondella ø 8x24x2	washer ø 8x24x2	rondelle ø 8x24x2	Scheibe ø 8x24x2	
31	1.1.00065	4	vite TE M8x35	hexagonal head screw M8x35	vis à tête à six pans M8x35	Sechskantschraube M8x35	

Part. n° / Part no. / N° pièce / Stück Nr.	Codice n° / Code no / Code n° / Code Nr.	Quantità / Quantity / Quantité / Anzahl	Descrizione	Description	Description	Benennung	Note / Remarks / Notes / Bemerkungen
32	1.1.07552	1	chiavetta **DA MATRICOLA**	key **FROM SERIAL NUMBER**	clavette **À PARTIR DE LA MATR. NO.**	Keil **VON DER SERIENNUMMER**	**150813**
33	1.3.10681	1	asta livello olio **DA MATRICOLA**	dip stick **FROM SERIAL NUMBER**	jauge huile **À PARTIR DE LA MATR. NO.**	Oel-Messtab **VON DER SERIENNUMMER**	**150813**
34	1.3.10005	1	pompa carburante **DA MATRICOLA**	fuel pump **FROM SERIAL NUMBER**	pompe d'alim. Combustible **À PARTIR DE LA MATR. NO.**	Kraftstoffpumpe **VON DER SERIENNUMMER**	**150813**

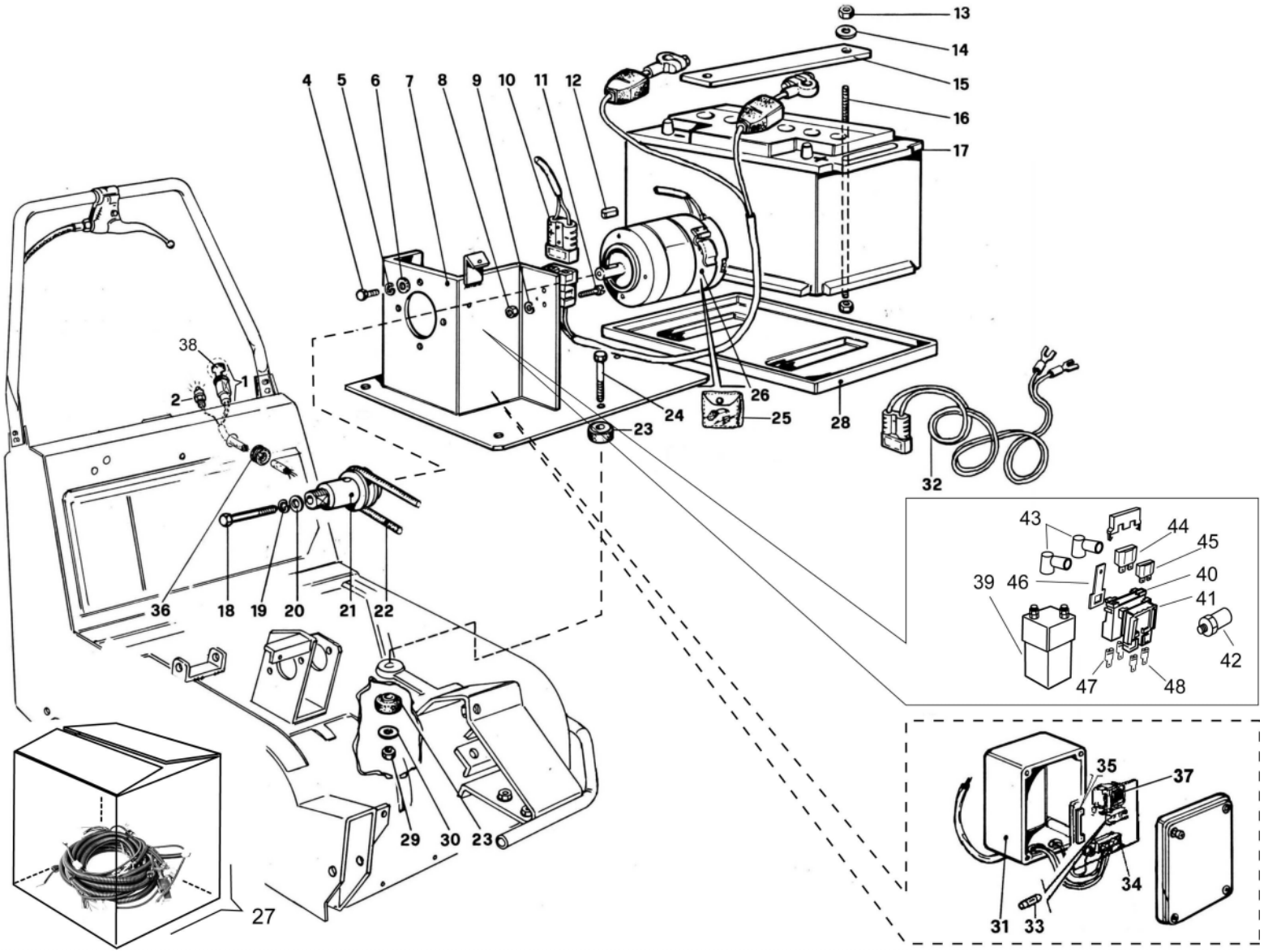
13
14
15
16
17
4
5
6
7
8
9
10
11
12
38
1
2
24
26
25
23
28
32
43
44
45
40
39
46
41
42
47
48
36
18
19
20
21
22
29
30
23
35
37
34
31
33
27

Part. n° / Part no. / N° pièce / Stück Nr.	Codice n° / Code no / Code n° / Code Nr.	Quantità / Quantity / Quantité / Anzahl	Descrizione	Description	Description	Benennung	Note / Remarks / Notes / Bemerkungen
1	1.3.06774	1	interruttore avviam.	starter switch	interrupteur de démarrage	Anlasserschalter	
2	1.3.02191	1	spia carica batteria	battery charge indicator	témoin de charge batterie	Kontrolleuchte Batterieladung	
3	1.2.00175	1	anello passafilo	cable guide	bague de guidage fil	Kabeldurchgang	
4	1.1.00035	4	vite TE M6x16	hex. head screw M6x16	vis à tête à six pans M6x16	Sechskantschraube M6x16	
5	1.1.00041	4	rosetta ø 6	spring washer ø 6	rondelle ø 6	Federscheibe ø 6	
6	1.1.00030	4	rondella ø 6	washer ø 6	rondelle ø 6	Scheibe ø 6	
7	2.7.06560	1	supporto	support	support	Halterung	
8	1.1.00160	1	dado M4	nut M4	écrou M4	Mutter M4	
9	1.1.00161	2	rosetta ø 4	spring washer ø 4	rondelle ø 4	Federscheibe ø 4	
10	1.3.00805	2	spina	connector	connecteur	Stecker	
11		2	vite TC M4x20	cheese-head screw M4x20	vis à tête cylindrique M4x20	Zylinderkopfschraube M4x20	
12	1.1.00581	1	chiavetta 5x5x20	key 5x5x20	clavette 5x5x20	Federkeil 5x5x20	
13	1.1.00018	4	dado M6	nut M6	écrou M6	Mutter M6	
14	1.1.00030	2	rondella ø 6	washer ø 6	rondelle ø 6	Scheibe ø 6	
15	2.7.06562	1	staffa	bracket	bride	Bügel	
16	2.7.06600	2	tirante	tie-rod	tirant	Zugstab	
17	1.3.05257	1	batteria	battery	batterie	Batterie	
18	1.1.02905	1	vite TE M6x70	hex. head screw M6x70	vis à tête à six pans M6x70	Sechskantschraube M6x70	
19	1.1.00041	1	rosetta ø 6	spring washer ø 6	rondelle ø 6	Federscheibe ø 6	
20	1.1.00030	1	rondella ø 6	washer ø 6	rondelle ø 6	Scheibe ø 6	
21	2.7.06576	1	puleggia	pulley	poulie	Riemenscheibe	
22	1.2.05241	1	cinghia	belt	courroie	Riemen	
23	1.2.05223	8	anello ammortizzatore	shock absorber	amortisseur	Stoßdämpfer	
24	1.1.00064	4	vite T.E. M8x40	hexagonal head screw M8x40	vis à tête à six pans M8x40	Sechskantschraube M8x40	
25	1.3.05481	1	serie carboncini	set of carbon brushes	jeu de balais	Kohlebürstensatz	
26	1.3.05253	1	motore elettrico	electric motor	moteur électrique	Elektromotor	
27	1.3.06735	1	assieme impianto elettrico **FINO MATRICOLA**	electric system **UP TO SERIAL NR.**	installation électrique **JUSQU' À AU N.SÈRIE**	Elektrik, komplett **BIS SERIEN-NR.**	**168142**
27	1.3.11079	1	assieme impianto elettrico **DA MATRICOLA**	electric system **FROM SERIAL NR.**	installation électrique **À PARTIR DU N.SÈRIE**	Elektrik, komplett **VON SERIEN-NR.**	**168143**

Part. n° / Part no. / N° pièce / Stück Nr.	Codice n° / Code no / Code n° / Code Nr.	Quantità / Quantity / Quantité / Anzahl	Descrizione	Description	Description	Benennung	Note / Remarks / Notes / Bemerkungen
28	1.5.05271	1	vaschetta	reservoir	cuve	Becken	
29	1.1.00307	4	dado M8	nut M8	écrou M8	Mutter M8	
30	1.1.00045	4	rondella ø 8x24x2	washer ø 8x24x2	rondelle ø 8x24x2	Scheibe ø 8x24x2	
31	1.3.06623	1	scatola **FINO MATRICOLA**	box **UP TO SERIAL NR.**	boîte **JUSQU' À AU N.SÈRIE**	Gehäuse **BIS SERIEN-NR.**	**168142**
32	1.3.00806	1	cavo carica batteria	battery charging cable	câble charge batterie	Batterieaufladekabel	
33	1.3.04449	1	fusibile 2A-250V **FINO MATRICOLA**	fuse 2A-250V **UP TO SERIAL NR.**	fusible 2A-250V **JUSQU' À AU N.SÈRIE**	Sicherung 2A-250V **BIS SERIEN-NR.**	**168142**
34	1.3.08978	1	scheda elettrica completa **FINO MATRICOLA**	electric card **UP TO SERIAL NR.**	carte électrique **JUSQU' À AU N.SÈRIE**	elektrische Karte **BIS SERIEN-NR.**	**168142**
35	1.3.06322	1	fusibile 40A **FINO MATRICOLA**	fuse 40A **UP TO SERIAL NR.**	fusible 40A **JUSQU' À AU N.SÈRIE**	Sicherung 40A **BIS SERIEN-NR.**	**168142**
36	1.2.01662	1	passafilo	cable guide	baque de guidage fil	Kabeldurchgang	
37	1.3.08222	1	relè **FINO MATRICOLA**	relay **UP TO SERIAL NR.**	relais **JUSQU' À AU N.SÈRIE**	Relais **BIS SERIEN-NR.**	**168142**
38	1.3.08996	1	set chiavi	set of key	clè	Schlüssel	
39	1.3.11020	1	teleruttore **DA MATRICOLA**	remote control switch **FROM SERIAL NR.**	télérupteur **À PARTIR DU N.SÈRIE**	Fernschalter **VON SERIEN-NR.**	**168143**
40	A13.1217	1	portafusibile **DA MATRICOLA**	fuse holder **FROM SERIAL NR.**	boîter à fusible **À PARTIR DU N.SÈRIE**	Sicherungskaten **VON SERIEN-NR.**	MAXIVAL **168143**
41	A13.1571	1	corpo portafusibile **DA MATRICOLA**	fuse holder **FROM SERIAL NR.**	boîter à fusible **À PARTIR DU N.SÈRIE**	Sicherungskaten **VON SERIEN-NR.**	**168143**
42	A13.0889	1	isolatore **DA MATRICOLA**	insulator **FROM SERIAL NR.**	isolateur **À PARTIR DU N.SÈRIE**	Isolator **VON SERIEN-NR.**	**168143**
43	1.3.05464	2	cappuccio **DA MATRICOLA**	cap **FROM SERIAL NR.**	protection **À PARTIR DU N.SÈRIE**	Schutz **VON SERIEN-NR.**	**168143**
44	A13.1064	1	fusibile **DA MATRICOLA**	fuse **FROM SERIAL NR.**	fusible **À PARTIR DU N.SÈRIE**	Sicherung **VON SERIEN-NR.**	40A MAXI **168143**
45	A13.1061	1	fusibile **DA MATRICOLA**	fuse **FROM SERIAL NR.**	fusible **À PARTIR DU N.SÈRIE**	Sicherung **VON SERIEN-NR.**	3A **168143**
46	A13.1083	1	supporto **DA MATRICOLA**	support **FROM SERIAL NR.**	support **À PARTIR DU N.SÈRIE**	Halterung **VON SERIEN-NR.**	**168143**
47	A13.1074	2	terminale **DA MATRICOLA**	terminal **FROM SERIAL NR.**	borne **À PARTIR DU N.SÈRIE**	Klemme **VON SERIEN-NR.**	**168143**
48	A13.1572	2	terminale **DA MATRICOLA**	terminal **FROM SERIAL NR.**	borne **À PARTIR DU N.SÈRIE**	Klemme **VON SERIEN-NR.**	**168143**