R 703 H sack 1

37.00.119

(I) **Catalogo parti di ricambio**
(GB) **Spare parts catalogue**
(F) **Catalogue des piéces de rechange**
(D) **Ersatzteilkatalog**

1.9.07737 **03 / 2000**

R.C.M S.p.A - 41041 Casinalbo (MO) Via Tiraboschi, 4 - Tel +39 059 / 51.53.11 - Fax +39 059 / 51.07. 83 Internet: http:// www.rcm.it E-mail: inforcm@rcm.it

www.rcm.it

R 703 H sack 1

(I) Catalogo parti di ricambio
(GB) Spare parts catalogue
(F) Catalogue des piéces de rechange
(D) Ersatzteilkatalog

Norme da osservare per l'ordinazione delle parti di ricambio

1-NUMERO DI MATRICOLA E TIPO DI MOTOSCOPA
2-NUMERO DELLA TAVOLA RICAMBI.
3-NUMERO DI RIFERIMENTO DEL PARTICOLARE.
4-QUANTITÁ RICHIESTA.

ESEMPIO:

R 703 H SACK 1 - MATRICOLA : 133476
Tavola: 3
Voce: 11 (1.5.07605 - sacco)
Q.tà: 1 Pz.

Specifications for ordering spare parts

1-SERIAL NUMBER AND MOTORSWEEPER TYPE.
2-NUMBER OF THE SPARE PARTS TABLE.
3-PART IDENTIFICATION CODE.
4-QUANTITY ORDERED.

EXAMPLE:

R 703 H SACK 1- SERIAL NUM. : 133476
Table: 3
Item: 11 (1.5.07605 - sack)
Q.ty: 1 Pcs.

Données à indiquer pour la commande des pièces de rechange

1-NUMERO DE MATRICULE ET TYPE DE LA BALAYEUSE.
2-NUMERO DE LA TABLE DES PIECES DE RECHANGE.
3-NUMERO DE REFERENCE DE LA PIECE.
4-QUANTITÉ COMMANDEE.

EXEMPLE:

R 703 H SACK 1 - MATRICULE: 133476
Table: 3
Ligne: 11 (1.5.07605 - sac)
Q.té: 1 Pièce.

Bei der Bestellung von Ersateilen unbedingt anzugeben

1-FABRIKNUMMER UND KEHRMASCHINENTYP.
2-NUMMER DER ERSATZTEILTAFEL.
3-BEZUGSNUMMER DES ERSATZTEILES.
4-BESTELLTE MENGE.

BEISPIEL:

R 703 H SACK 1 - FABRIKNR.: 133476
Tafel: 3
Zeile: 11 (1.5.07605 - Sack)
Menge: 1 Stk.

Targhetta riassuntiva del tipo di motoscopa.
Motor-sweeper typeplate.
Plaquette d'identification du type de la balayeuse.
Typenschild der Kehrmaschine.

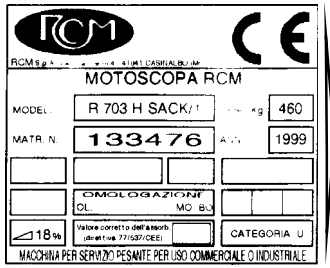

Elenco delle tavole

Tavola 1	*Scocca*
Tavola 2	*Cassa rifiuti*
Tavola 3	*Cassa rifiuti e portello*
Tavola 4	*Coperchi*
Tavola 5	*Sedile*
Tavola 6	*Gomme parapolvere e paraurti*
Tavola 7	*Motore endotermico*
Tavola 8	*Pompa portata variabile e trazione*
Tavola 9	*Sterzo e ruote*
Tavola 10	*Freni*
Tavola 11	*Spazzola centrale e comandi*
Tavola 12	*Spazzola laterale e comandi*
Tavola 13	*Ventola aspirazione*
Tavola 14	*Filtri aspirazione*
Tavola 15	*Comandi cruscotto*

OPTIONAL

Tavola 16	*Spazzola laterale sinistra e comandi*

Table list

Table 1	*Bodywork*
Table 2	*Refuse bin*
Table 3	*Refuse bin and closing panel*
Table 4	*Covers*
Table 5	*Seat*
Table 6	*Dust rubbers and bumpers*
Table 7	*Engine*
Table 8	*Variable delivery pump and drive*
Table 9	*Sterring and wheels*
Table 10	*Brakes*
Table 11	*Main brush and controls*
Table 12	*Side brush and controls*
Table 13	*Suction fan*
Table 14	*Dust suction filters*
Table 15	*Dashboard controls*

OPTIONAL

Table 16	*Left side brush and controls*

Liste des tables

Table 1	*Coque*
Table 2	*Bac à déchets*
Table 3	*Bac à déchets et panneau de fermeture*
Table 4	*Couvercles*
Table 5	*Siège*
Table 6	*Joints en caoutchouc garde-poussière et pare-chocs.*
Table 7	*Moteur à combustion interne*
Table 8	*Pompe à debit variable et traction*
Table 9	*Direction et roues*
Table 10	*Frein*
Table 11	*Balai central et commandes*
Table 12	*Balai latéral et commandes*
Table 13	*Ventilateur d'aspiration*
Table 14	*Filtres d'aspiration poussière*
Table 15	*Commandes du tableau de bord*

OPTIONS

Table 16	*Balais latéral gauche et commandes*

Tafelverzeichnis

Tafel 1	*Karosserie*
Tafel 2	*Abfallbehälter*
Tafel 3	*Abfallbehälter und Verschlußplatte*
Tafel 4	*Abdeckungen*
Tafel 5	*Sitz*
Tafel 6	*Staubhalte-Gummiprofile und Prellvorrichtungen.*
Tafel 7	*Verbrennungsmotor*
Tafel 8	*Pumpe mit einstellbarer Fordenmenge*
Tafel 9	*Lenkung und Räder*
Tafel 10	*Bremse*
Tafel 11	*Hauptbürste und Steurelemente*
Tafel 12	*Seitenbürste und Steurelemente*
Tafel 13	*Ansaugventilator*
Tafel 14	*Staubansaugfilter*
Tafel 15	*Armaturenbrett und Steurelemente*

AUF ANFRAGE

Tafel 16	*Linke Seitenbürste und Steurelemente*

R 703 H sack 1

Scocca
Bodywork
Coque
Karosserie

Tavola
Table
Table
Tafel
1

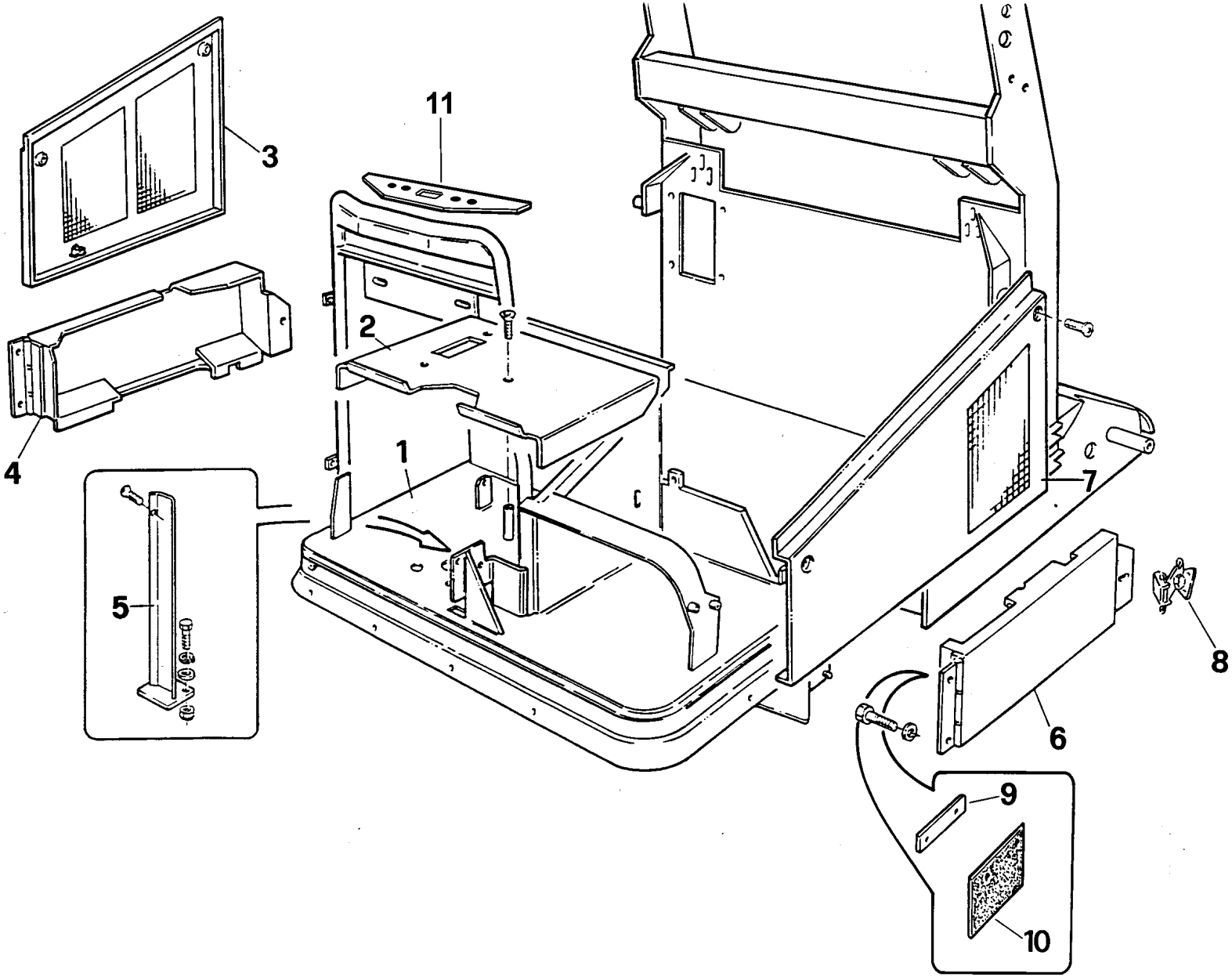

Part. n° Part no. N° pièce Stück Nr.	Codice n° Code no. Code n° Code Nr.	Quantità Quantity Quantité Anzahl	Descrizione	Description	Description	Benennung	Note Remarks Notes Bemerkungen
1	2.7.09523	1	telaio	frame	châssis	Rahmengestell	
2	2.7.08632	1	supporto	support	support	Halterung	
3	2.7.06994	1	coperchio destro	right cover	couvercle droite	rechte Abdeckung	
4	2.7.09119	1	coperchio destro	right cover	couvercle droite	rechte Abdeckung	
5	2.7.07136	1	rinforzo	reinforcement	renforcement	Verstärkung	
6	2.7.09118	1	coperchio sinistro	left cover	couvercle gauche	linke Abdeckung	
7	2.7.06993	1	coperchio sinistro	left cover	couvercle gauche	linke Abdeckung	
8	1.4.06655	2	chiusura a leva	lever closing	levier de fermeture	Hebelverschlu	
9	2.7.09317	1	listello	strip	bande	Leiste	
10	1.2.07595	1	Gomma parapolvere	Flap	Flap	Flap	
11	2.7.09596	1	cruscotto	dashborad	tableau du bord	Instrumentenbrett	

R 703 H sack 1

Tavola
Table
Table
Tafel

1

R 703 H sack 1

Cassa rifiuti
Refuse bin
Bac à dechets
Abfallbehälter

Tavola
Table
Table
Tafel

2

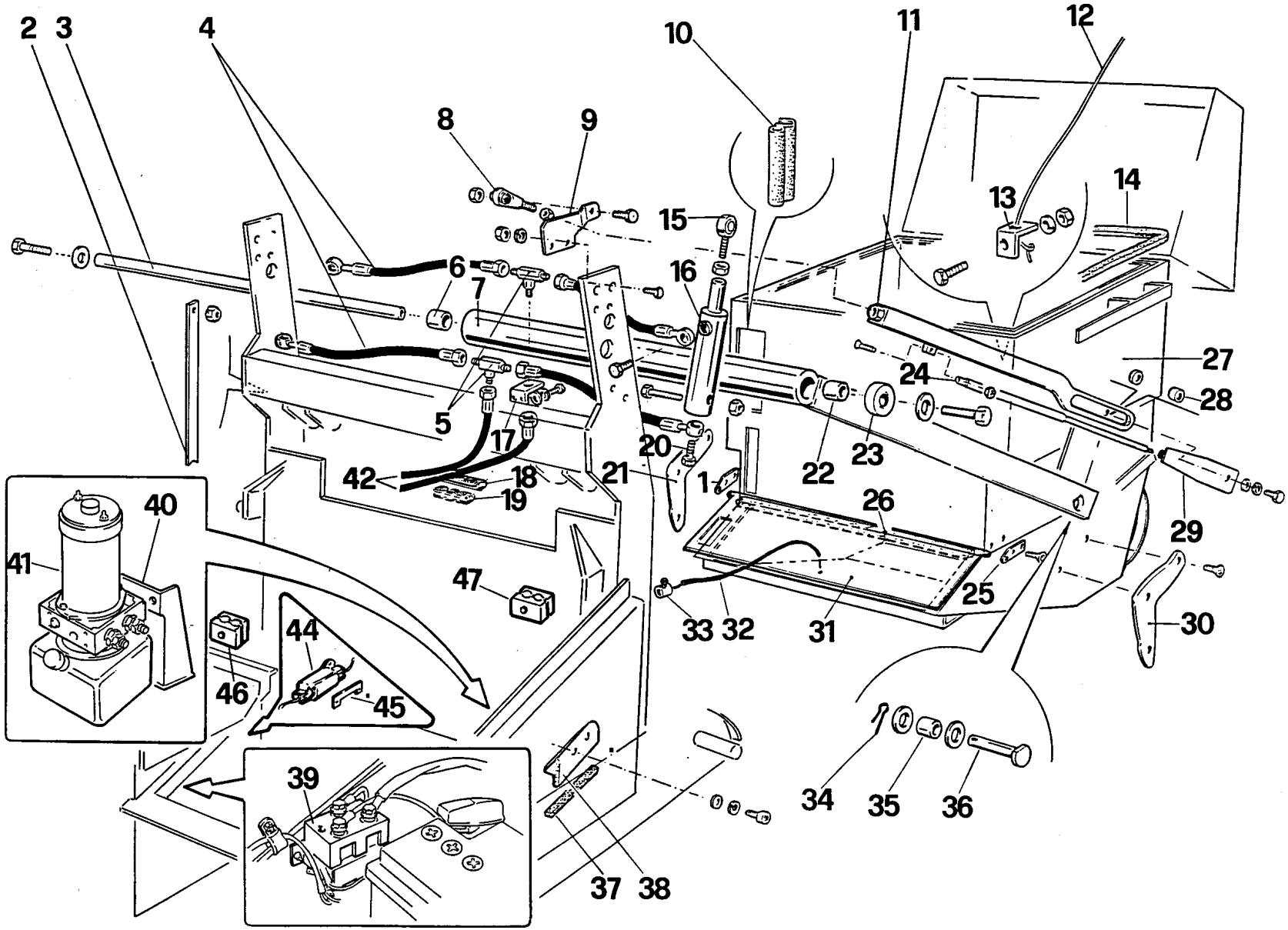

Part. n° Part no. N° pièce Stück Nr.	Codice n° Code no. Code n° Code Nr.	Quantità Quantity Quantité Anzahl	Descrizione	Description	Description	Benennung	Note Remarks Notes Bemerkungen
1	2.7.09216	1	supporto destro	right support	support droite	rechte Halterung	
2	2.7.08537	1	asta	rod	tige	Stab	
3	2.7.08437	1	perno	pin	pivot	Bolzen	
4	1.2.06739	4	tubo	pipe	tuyau	Rohr	
5	1.4.01257	2	raccord a T	T connection	raccord en T	T Anschluß	
6	1.4.06725	1	boccola	bush	douille	Buchse	
7	2.7.07331	1	braccio	arm	bras	Arm	
8	1.4.01067	1	testa di biella	articulation	tête de bielle	Pluelkopf	
9	2.7.09098	1	supporto	support	support	Halterung	
10	1.2.04480	0,55 m	profilo in gomma	rubber section	profil en caoutchouc	Gummiprofil	
11	2.7.09099	1	tirante	tie-rod	tirant	Zugstab	
12	1.2.07674	1 m	corda	cord	corde	Seil	
13	2.7.08670	1	piastrino	plate	plaque	Plãtte	
14	1.2.06779	2,35 m	profilo in gomma	rubber section	profil en caoutchouc	Gummiprofil	
15	1.4.01067	2	testa di biella	articulation	tête de bielle	Pluelkopf	
16	1.4.07471	2	cilindro	cylinder	vérin	Zylinder	
17	2.7.09191	1	supporto	support	support	Halterung	
18	1.2.04878	0,15 m	profilo in gomma	rubber section	profil en caoutchouc	Gummiprofil	
19	1.2.04878	0,10 m	profilo in gomma	rubber section	profil en caoutchouc	Gummiprofil	
20	1.1.01998	4	vite forata	perforated screw	vis percée	gelochte Schraube	
21	2.7.09290	1	camma destra	right cam	came droite	rechter Nocken	
22	1.4.06725	1	boccola	bush	douille	Buchse	
23	2.7.09181	1	distanziale	spacer	entretoise	Abstandhalter	
24	1.4.02631	1	molla a gas	gas spring	ressort gaz	Gasfeder	
25	2.7.09215	1	supporto sinistro	left support	support gauche	linke Halterung	
26	1.2.04764	0,70 m	profilo in gomma	rubber section	profil en caoutchouc	Gummiprofil	
27	2.7.09161	1	cassa filtri e rifiuti	filter and refuse container	bac à filtres et à déchets	Filter und Abfallbehãlter	
28	2.7.09101	1	rullo	roller	rouleau	Rolle	
29	2.7.09100	1	sostegno	support	support	Halterung	
30	2.7.09291	1	camma sinistra	left cam	came droite	linker Nocken	
31	2.7.09321	1	portello	door	porte	Tür	
32	1.4.07579	1	cavo flessibile	flexible cable	câble flexible	Bowdenkabel	
33	1.1.00362	1	ferma cavo	cable clamp	collier à câble	Kabelschelle	
34	1.1.00311	2	copiglia	split pin	goupille	Splint	
35	1.4.06622	2	boccola	bush	douille	Buchse	
36	2.7.07459	2	perno	pin	pivot	Bolzen	
37	1.2.00027	0,18 m	guarnizione	gasket	joint	Dichtung	
38	2.7.09134	2	guida	guide	guide	Führunng	

R 703 H sack 1

Cassa rifiuti
Refuse bin
Bac à dechets
Abfallbehälter

Tavola
Table
Table
Tafel

2

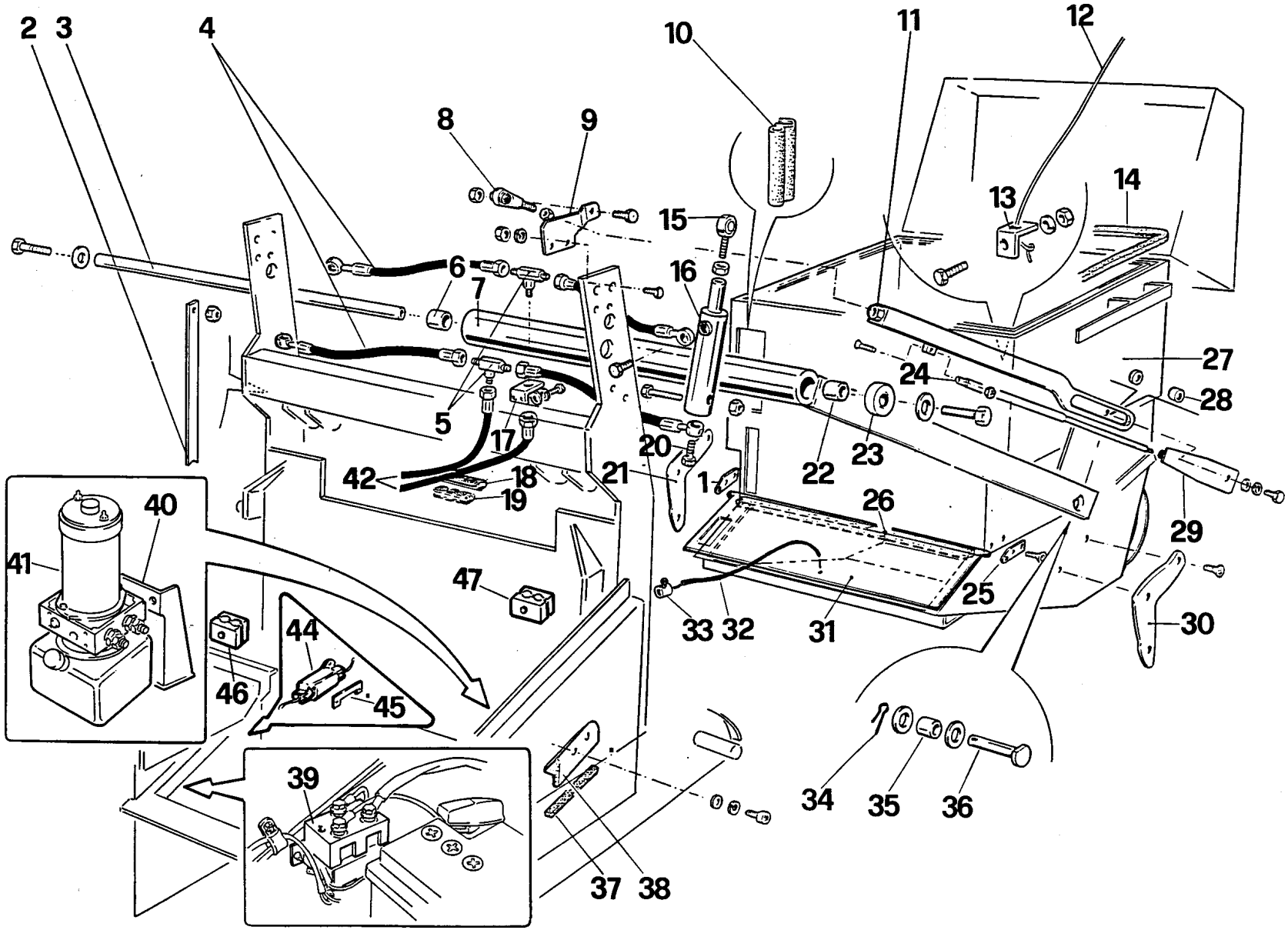

Part. n° Part no. N° pièce Stück Nr.	Codice n° Code no. Code n° Code Nr.	Quantità Quantity Quantité Anzahl	Descrizione	Description	Description	Benennung	Note Remarks Notes Bemerkungen
39	1.3.08335	1	teleinvertitore	remote reverser	téléinverseur	Fernwender	
40	2.7.09659	1	supporto	support	support	Halterung	
41	1.3.07472	1	centralina idraulica	hydraulic central unit	groupe hydraulique	Hydraulische Steuergehaüse	
42	1.2.07841	2	tubo	pipe	tuyau	Rohr	
43							
44	1.3.05226	1	portafusibile	fuse box	boîte pour fusible	Sicherungsträger	
45	1.3.03176	1	fusibile	fuse	fusible	Sicherung	
46	1.1.04896	1	collare	pipe holder	collier	Röhrenschelle	
47	1.1.07847	1	collare	pipe holder	collier	Röhrenschelle	

R 703 H sack 1

Tavola
Table
Table
Tafel

2

R 703 H sack 1

Cassa rifiuti e portello
Refuse bin and closing panel
Bac à dechets et panneau de fermeture
Abfallbehälter und Verschlußplatte

Tavola
Table
Table
Tafel
3

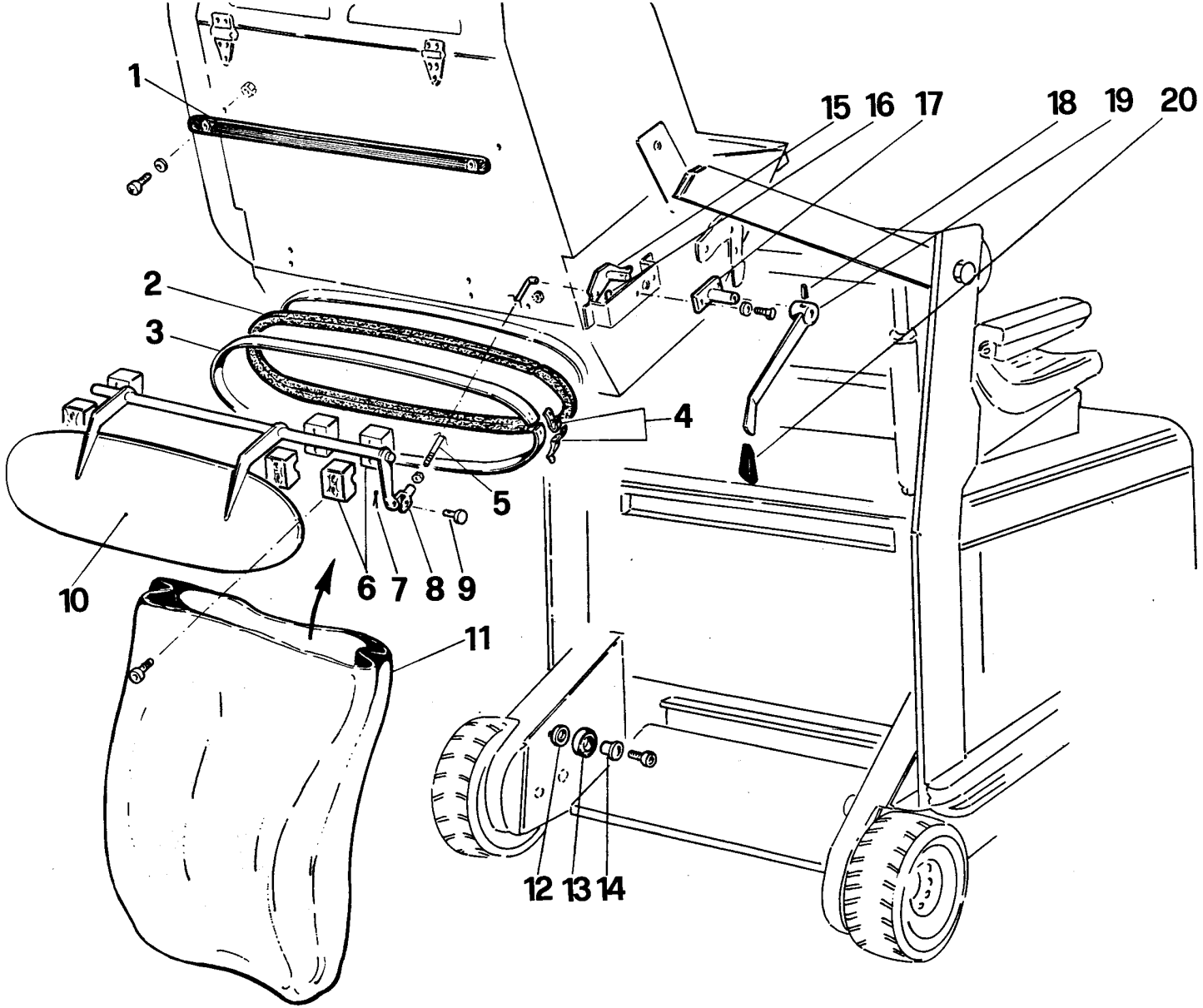

Part. n° Part no. N° pièce Stück Nr.	Codice n° Code no. Code n° Code Nr.	Quantità Quantity Quantité Anzahl	Descrizione	Description	Description	Benennung	Note Remarks Notes Bemerkungen
1	1.2.00288	1	Cintura	Elastic band	Courroie élastique	elastischer Gurt	
2	1.2.04764	1.65 m	Profilo in gomma	Rubber section	Profil en caoutchouc	Gummiprofil	
3	2.7.09166	1	Fascetta	Clip	Collier	Schelle	
4	1.4.00096	1	Chiusura a leva	Lever lock	Levier de fermeture	Hebelverschluß	
5	2.7.09089	1	Tirante	Tie-rod	Tirant	Zugstab	
6	1.1.07256	3	Collare	Sleeve	Collier	Stellring	
7	1.1.00858	1	Copiglia	Split pin	Pivot	Bolzen	
8	1.4.01319	1	Forcella	Fork	Fourche	Gabelstück	
9	1.1.02739	1	Perno	Pin	Pivot	Bolzen	
10	2.7.09062	1	Portello	Closing panel	Panneau de fermeture	Verschlußplatte	
11	1.5.07605	1	Sacco	Sack	Sac	Sack	
12	2.7.09280	2	Distanziale	Spacer	Entretoise	Abstandhalter	
13	1.4.00395	2	Cuscinetto	Bearing	Palier	Lager	
14	2.7.09279	2	Boccola	Bush	Bague	Buchse	
15	2.7.09061	1	Leva	Lever	Levier	Hebel	
16	1.1.01739	1	Anello d'arresto	Stop ring	Anneau d'arrêt	Sperring	
17	2.7.09058	1	Supporto	Support	Support	Halterung	
18	1.1.07682	1	Spina elastica	Elastic pin	Goupille élastique	Spannstift	
19	2.7.09060	1	Leva	Lever	Levier	Hebel	
20	1.2.01701	1	Manopola	Grip	Poignée	Griff	

R 703 H sack 1

Tavola
Table
Table
Tafel

3

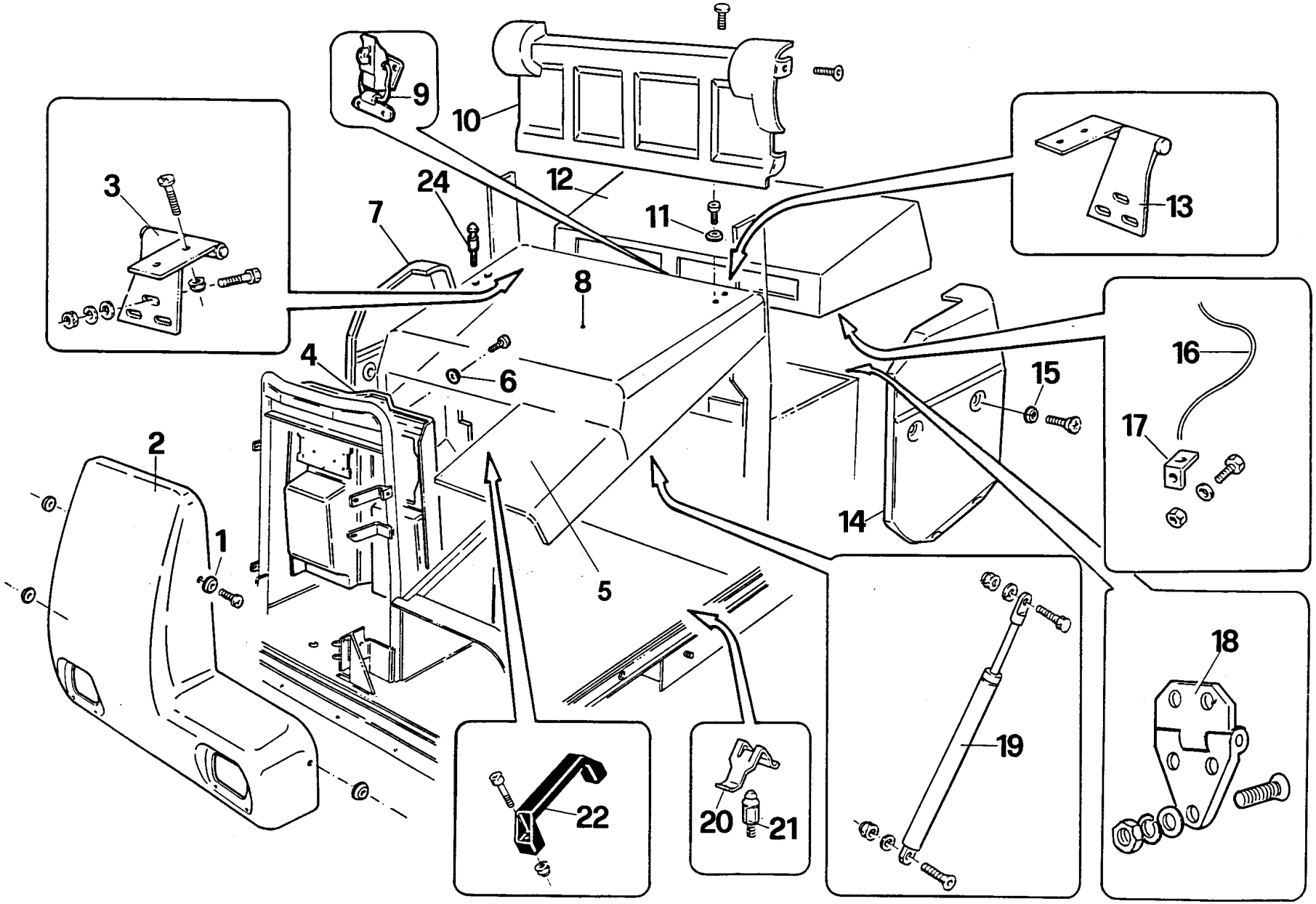
9
10
3
24
12
7
11
13
8
4
6
16
15
17
2
1
14
5
18
19
22
20
21

Part. n° Part no. N° pièce Stück Nr.	Codice n° Code no. Code n° Code Nr.	Quantità Quantity Quantité Anzahl	Descrizione	Description	Description	Benennung	Note Remarks Notes Bemerkungen
1	1.5.06325	4	Rondella	Whaser	Rondelle	Scheibe	
2	1.5.05535	1	Frontale	Front part	Partie devant	Vorderteil	
3	2.7.08526	1	Cerniera destra	RH hinge	Charnière droite	rechtes Scharnier	
4	1.5.06718	1	Coprifrontale	Front covering	Protection partie devant	Vorderteilabdeckung	
5	2.7.08763	1	Prolunga	Extension	Rallonge	Verlängerung	
6	1.5.06458	1	Rondella	Whaser	Rondelle	Scheibe	
7	1.5.07560	1	Coperchio destro	RH cover	Couvercle droite	rechte Abdeckung	
8	2.7.09516	1	Cofano	Bonnet	Capot	Haube	
9	1.4.07203	1	Chiusura a leva	Lever lock	Levier de fermeture	Hebelverschluß	
10	1.5.07558	1	Spalliera	Back	Dossier	Rücklehne	
11	1.5.06325	4	Rondella	Washer	Rondelle	Scheibe	
12	2.7.08069	1	Coperchio	Cover	Couvercle	Abdeckung	
13	2.7.08527	1	Cerniera sinistra	RH hinge	Charnière gauche	linkes scharnier	
14	1.5.07559	1	Coperchio sinistro	LH cover	Couvercle gauche	linke Abdeckung	
15	1.5.06325	8	Rondella	Washer	Rondelle	Scheibe	
16	1.2.07674	1 m	Corda	Cord	Corde	Seil	
17	2.7.08670	1	Piastrino	Plate	Plaquette	Plättchen	
18	1.4.02323	2	Cerniera	Hinge	Charnière	Scharnier	
19	1.4.02631	1	Molla a gas	Gas spring	Ressort gaz	Gasfeder	
20	1.1.06148	4	Ricettaolo	Securing plate	Plaquette de fixation	Sicherungsplättchen	
21	2.7.07770	4	Perno	Pin	Pivot	Bolzen	
22	1.4.02339	1	Maniglia	Handle	Poignée	Handgriff	
23							
24	2.7.09937	1	perno	pin	pivot	Bolzen	

R 703 H sack 1

Tavola
Table
Table
Tafel

4

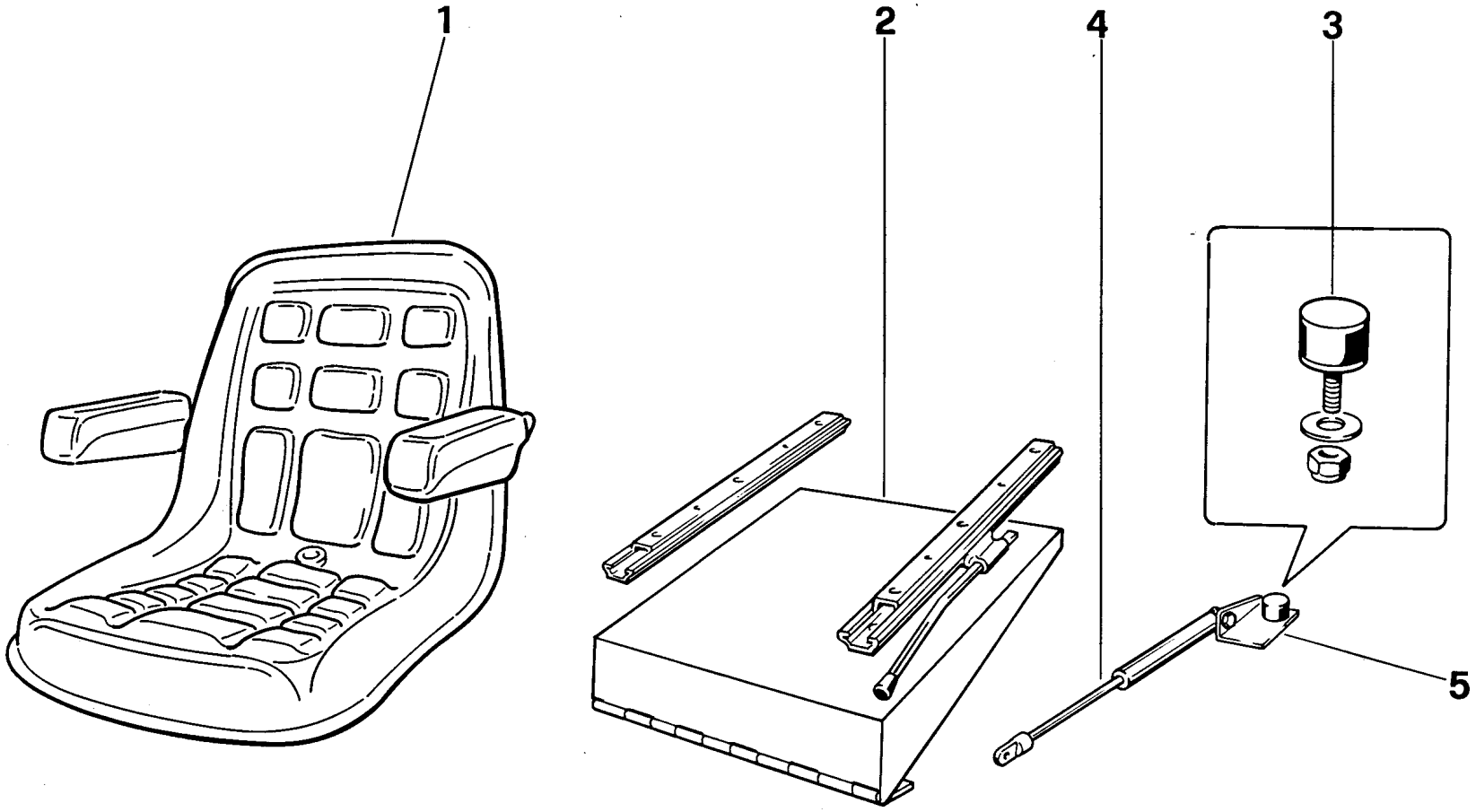
1
2
4
3
5

Part. n° Part no. N° pièce Stück Nr.	Codice n° Code no. Code n° Code Nr.	Quantità Quantity Quantité Anzahl	Descrizione	Description	Description	Benennung	Note Remarks Notes Bemerkungen
1	1.3.07743	1	sedile	seat	siège	Fahresitz	
2	2.7.09624	1	supporto	support	support	Halterung	
3	1.2.06079	2	tampone	vibration damper	amortiseur	Schwingungsdämpfer	
4	1.4.03270	1	molla a gas	gas spring	ressort gaz	Gasfeder	
5	2.7.09623	1	piastrino	plate	plaque	plätte	

R 703 H sack 1

Tavola
Table
Table
Tafel

5

R 703 H sack 1

Gomme parapolvere e paraurti
Dust rubbers and bumpers
Joints en caouchouc garde-poussière et pare-chocs
Staubhalte-Gummiprofile und Prellvorrichtungen

Tavola
Table
Table
Tafel
6

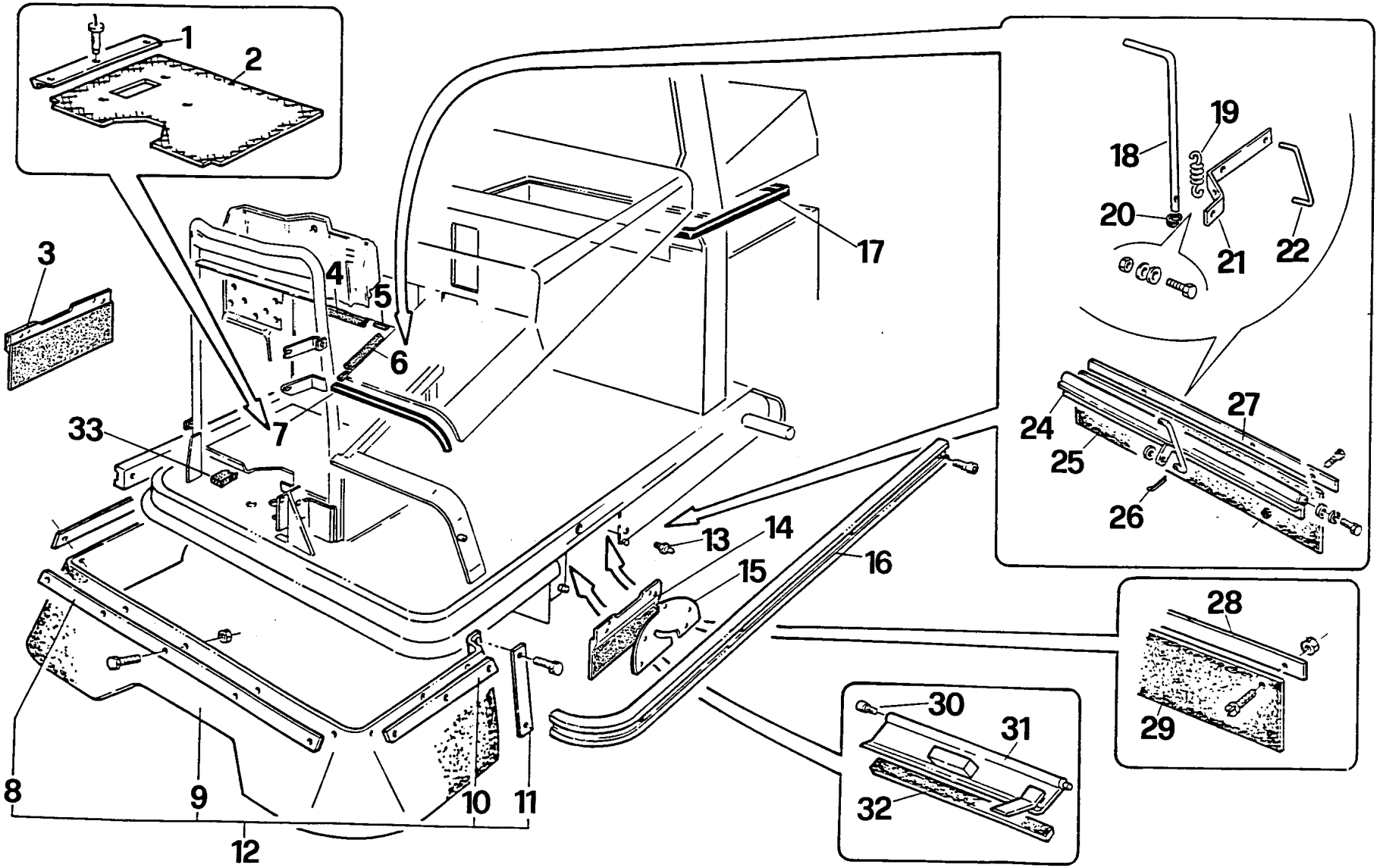

Part. n° Part no. N° pièce Stück Nr.	Codice n° Code no. Code n° Code Nr.	Quantità Quantity Quantité Anzahl	Descrizione	Description	Description	Benennung	Note Remarks Notes Bemerkungen
1	2.7.07254	1	Listello	Strip	Bande	Leiste	
2	1.2.05537	1	Pedana	Board	Tapis	Trittbrett	
3	1.2.07424	1	Flap destro	RH flap	Flap droite	rechtes Flap	
4	1.2.04480	0.46 m	Profilo in gomma	Rubber section	Profil en caoutchouc	Gummiprofil	
5	1.2.07631	3	Profilo in gomma	Rubber section	Profil en caoutchouc	Gummiprofil	
6	1.2.04480	0.33 m	Profilo in gomma	Rubber section	Profil en caoutchouc	Gummiprofil	
7	1.2.04878	0.40 m	Profilo in gomma	Rubber section	Profil en caoutchouc	Gummiprofil	
8	2.7.07442	1	Listello	Strip	Bande	Leiste	OPTIONAL
9	1.2.05795	1	Gomma parapolvere	Dust rubber section	Profil garde-poussière	Staubhaltegummiprofil	OPTIONAL
10	2.7.07443	2	Listello	Strip	Bande	Leiste	OPTIONAL
11	2.7.07444	2	Listello	Strip	Bande	Leiste	OPTIONAL
12	2.7.07441	1	Assieme spoiler anteriore	Front spoiler assenbly	Ensamble déflecteur avant	vorderer Spoiler-Komplett	OPTIONAL
13	2.7.09126	3	Perno	Pin	Pivot	Bolzen	
14	1.2.07424	1	Flap sinistro	LH flap	Flap gauche	linkes Flap	
15	1.2.07422	1	Protezione	Guard	Protection	Schutz	
16	1.2.06419	4 m	Paraurti	Bumper	Pare chocs	Prellvorrichtung	
17	1.2.06779	2,40 m	Profilo in gomma	Rubber section	Profil en caoutchouc	Gummiprofil	
18	2.7.09471	1	Tirante	Tie-rod	Tirant	Zugstab	
19	1.4.05358	1	Molla	Spring	Ressort	Feder	
20	1.2.01662	1	Passafilo	Cable guide	Bague de guidage fil	Kabeldurchgang	
21	2.7.08438	1	Leva	Lever	Levier	Hebel	
22	2.7.00742	1	Tirante	Tie-rod	Tirant	Zugstab	
23							
24	2.7.08455	1	Supporto	Support	Support	Halterung	
25	1.2.00254	1	Gomma parapolvere	Dust rubber section	Profil garde-poussière	Staubhaltegummiprofil	
26	1.1.00858	2	Copiglia Ø2x20	Split pin Ø2x20	Goupille Ø2x20	Splint Ø2x20	
27	2.7.00249	1	Listello	Strip	Bande	Leiste	
28	2.7.00249	1	Listello	Strip	Bande	Leiste	
29	1.2.06620	1	Gomma parapolvere	Dust rubber section	Profil garde-poussière	Staubhaltegummiprofil	
30	1.1.00113	1	Vite 6x10	Screw 6x10	Vis 6x10	Schraube 6x10	
31	2.7.07213	1	Portello	Door	Porte	Tür	
32	1.2.00445	0,44 m	Profilo in gomma	Rubber section	Profil en caoutchouc	Gummiprofil	
33	1.2.00027	0,55 m	Profilo in gomma	Rubber section	Profil en caoutchouc	Gummiprofil	

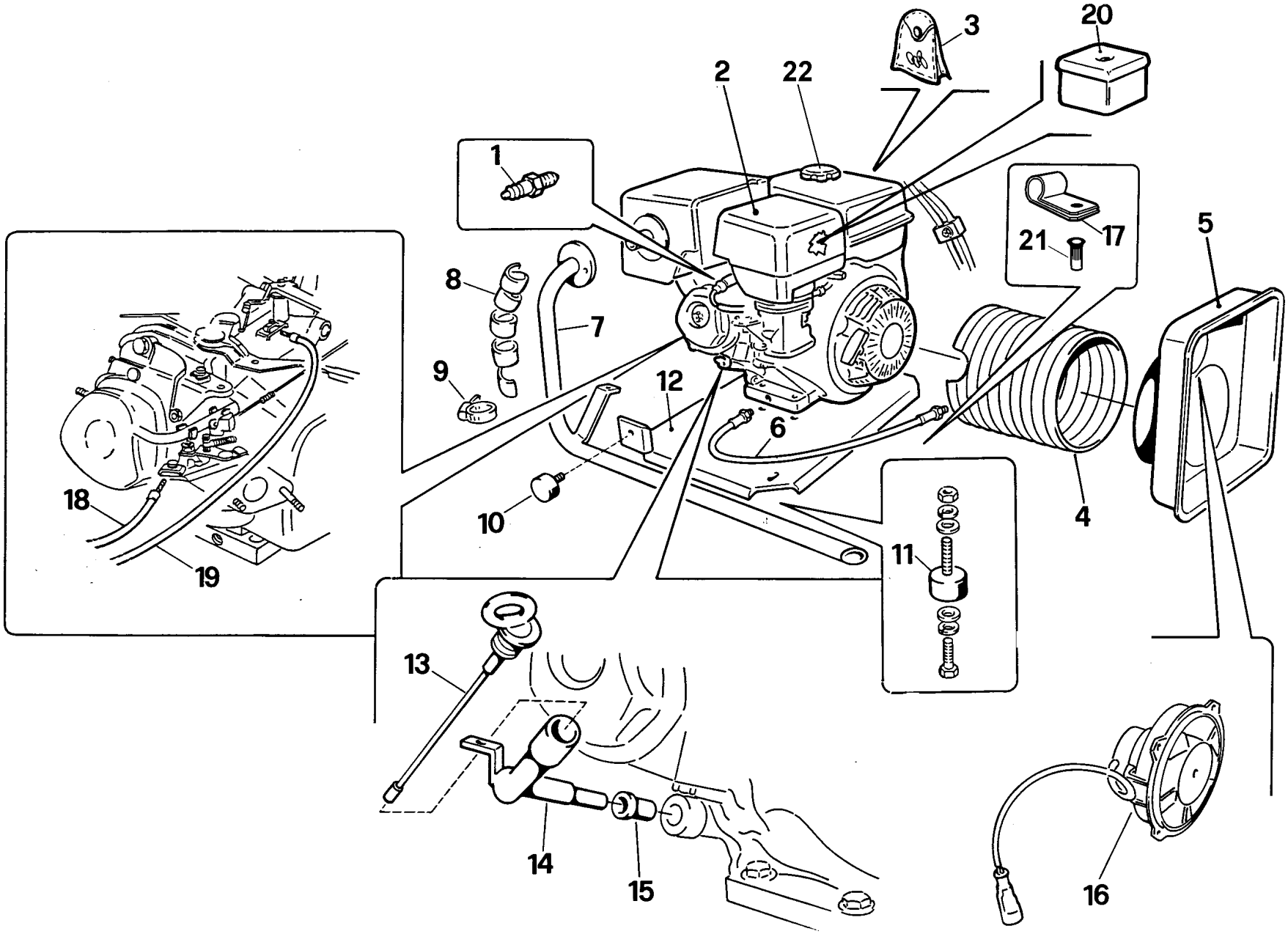
1
2
3
4
5
6
7
8
9
10
11
12
13
14
15
16
17
18
19
20
21
22

Part. n° Part no. N° pièce Stück Nr.	Codice n° Code no. Code n° Code Nr.	Quantità Quantity Quantité Anzahl	Descrizione	Description	Description	Benennung	Note Remarks Notes Bemerkungen
1	1.3.05130	1	candela	plug	bougie	Zündkerze	
2	2.7.07062	1	motore	motor	moteur	Motor	
3	1.3.06370	1	serie guarnizioni	gasket kit	jeu de joints	Dichtungssatz	
4	2.7.09525	1	tubo	pipe	tuyau	Rohr	
5	1.5.07813	1	convogliatore	conveyer	convoyeur	Konveyor	
6	1.2.05700	1	tubo	pipe	tuyau	Rohr	
7	2.7.09467	1	marmitta	silencer	boîte d'echappement	Auspufftopf	
8	1.5.05112	0,65 m	protezione	insulating	protection	Wärmedämmung	
9	1.1.05468	2	fascetta	clamp	collier	Schelle	
10	1.2.05528	1	antivibrante	vibration damper	amortisseur	Schwingungsdämpfer	
11	1.2.05697	4	antivibrante	vibration damper	amortisseur	Schwingungsdämpfer	
12	2.7.09470	1	supporto	support	support	Halterung	
13	1.3.05061	1	asta	rod	tige	Stab	
14	2.7.09469	1	tubo	pipe	tuyau	Rohr	
15	1.2.02310	1	guarnizione	gasket	joint	Dichtung	
16	1.3.07808	1	elettroventola	electro blowing fan	électro-ventilateur	Elektrogebläse	
17	1.1.04879	1	fascetta	clamp	collier	Schelle	
18	1.4.01843	1	cavo starter	starter cable	câble démarreur	Starterkabel	
19	1.4.05525	1	cavo accelleratore	accelerator cable	câble accelerateur	Beschleunigerkabel	
20	1.3.05751	1	filtro aria	air filter	flitre air	Luftfilter	
21	1.1.08667	1	inserto filettato	threaded insert	élément fileté	Gewinde geschnittenes Teil	
22	1.3.06730	1	tappo	cap	bouchon	Stopfen	

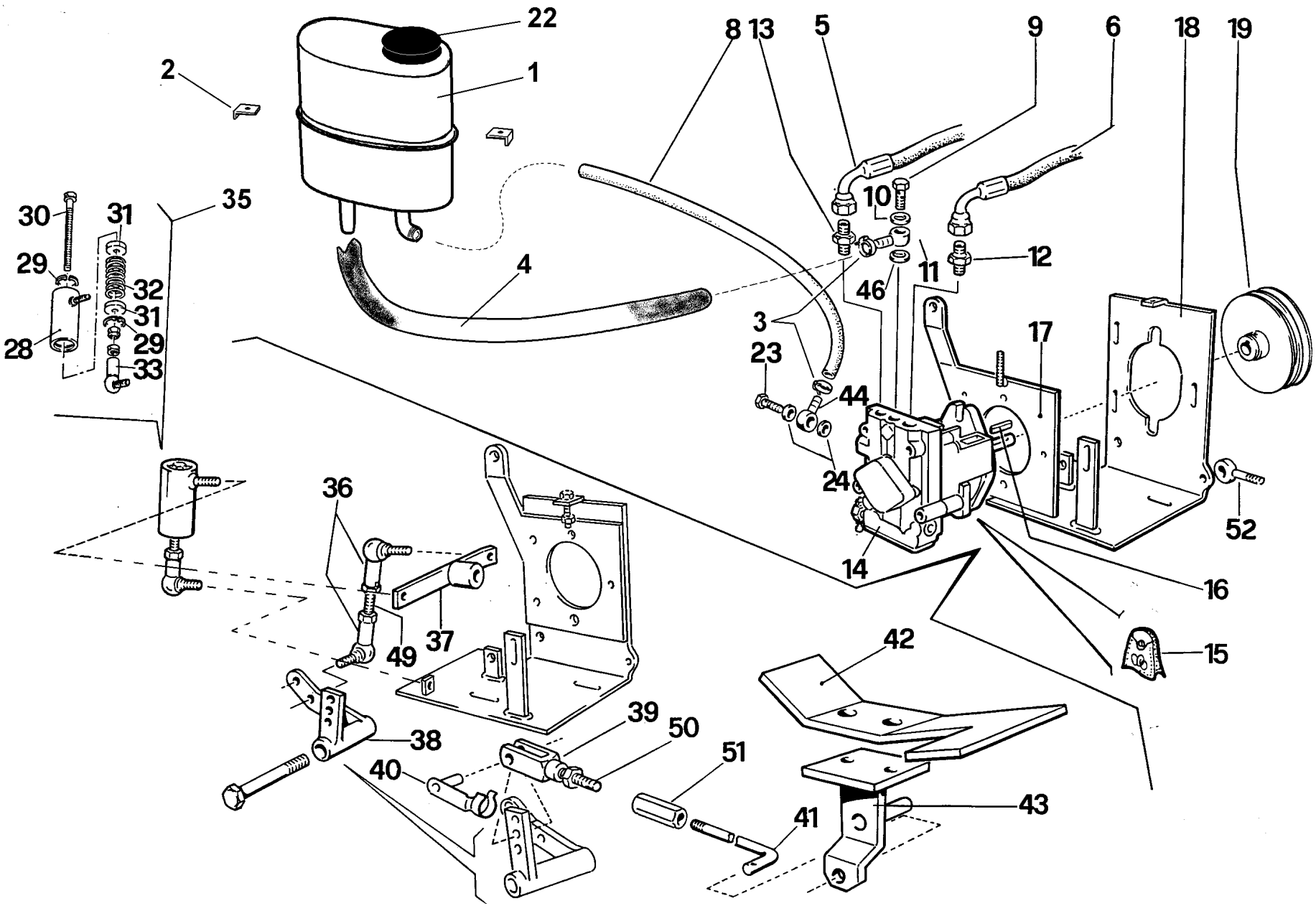
22
1
2
8
13
5
9
6
18
19
30
31
35
29
32
31
29
33
28
4
10
12
11
46
3
23
44
24
17
52
14
16
15
36
49
37
42
38
39
50
51
40
41
43

Part. n° Part no. N° pièce Stück Nr.	Codice n° Code no. Code n° Code Nr.	Quantità Quantity Quantité Anzahl	Descrizione	Description	Description	Benennung	Note Remarks Notes Bemerkungen
1	1.3.08822	1	serbatoio olio idraulico	hydraulic oil tank	réservoir à huile hydraulique	Öltank	
2	2.7.10590	2	piastrino	plate	plaquette	Plättchen	
3	1.1.02669	4	fascetta	clamp	collier	Schelle	
4	1.2.05992	1	tubo	pipe	tuyau	Rohr	
5	1.2.07728	1	tubo	pipe	tuyau	Rohr	
6	1.2.07735	1	tubo	pipe	tuyau	Rohr	
7							
8	1.2.08823	0,32 m	tubo	pipe	tuyau	Rohr	
9	1.4.07968	1	vite forata	perforated screw	vis percée	gelochte Schraube	
10	1.1.05906	1	guarnizione	gasket	joint	Dichtung	
11	2.7.10479	1	occhio portagomma	pipe fitting	raccord tuyau	Schelauchanschluß	
12	1.4.06492	1	nipplo	nipple	nipple	Nippel	
13	1.4.06492	1	nipplo	nipple	nipple	Nippel	
14	1.3.06170	1	pompa portata variabile	variable delivery pump	pompe à debit variable	Verstellpumpe	
15	1.2.06914	1	serie guarnizioni	gasket kit	jeu de joints	Dichtungssatz	
16	1.1.02446	1	chiavetta	key	clavette	Keil	
17	2.7.09484	1	supporto	support	support	Halterung	
18	2.7.9485	1	supporto	support	support	Halterung	
19	2.7.09483	1	puleggia	pulley	pouilie	Riemenscheibe	
20							
21							
22	1.3.08826	1	tappo	cap	bouchon	Stopfen	
23	1.1.06494	1	vite forata	perforated screw	vis percée	gelochte Schraube	
24	1.1.01228	3	guarnizione	gasket	joint	Dichtung	
25							
26							
27							
28	2.7.00699	1	cilindretto	cylinder	cylindre	Zylinder	
29	1.1.01530	2	Anello d'arresto	stop ring	anneau d'arrêt	Sperring	
30	2.7.04023	1	vite	screw	vis	Schraube	
31	2.7.00844	2	rondella	washer	rondelle	Scheibe	
32	1.4.02772	1	molla	spring	ressort	Feder	
33	1.4.00538	1	snodo sferico	articulation	articulé	Gelenkkopf	
34							
35	2.7.10337	1	assieme cilindretto	cylinder kit	kit vérin	Zylinder Kit	
36	1.4.00538	2	snodo sferico	articulation	articulé	Gelenkkopf	
37	2.7.10589	1	leva	lever	levier	Hebel	
38	2.7.09479	1	leva	lever	levier	Hebel	

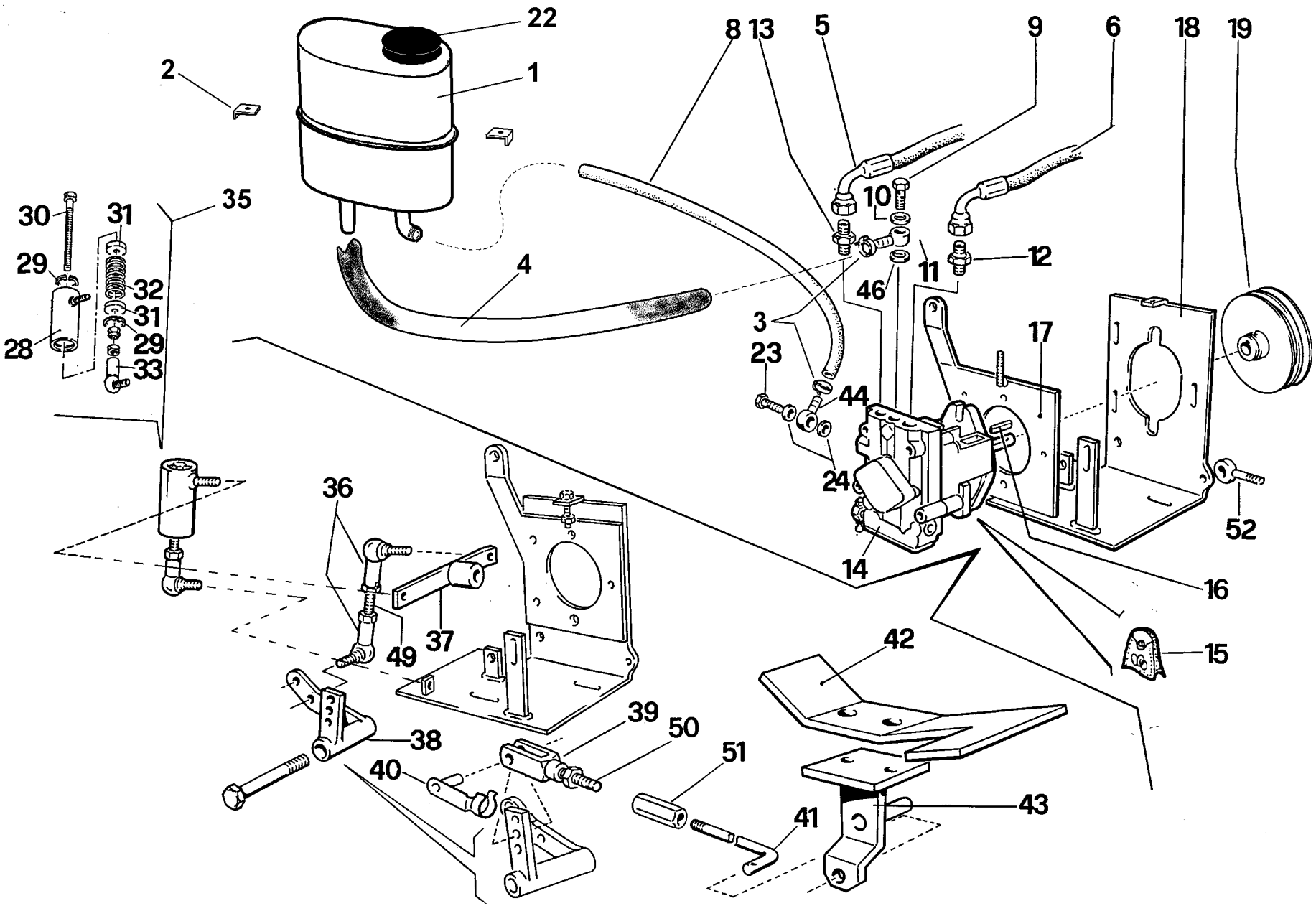
22
1
2
8
13
5
9
6
18
19
30
31
35
29
32
31
29
33
28
4
10
12
11
46
3
23
44
24
17
52
14
16
15
36
49
37
42
38
39
50
51
40
41
43

Part. n° Part no. N° pièce Stück Nr.	Codice n° Code no. Code n° Code Nr.	Quantità Quantity Quantité Anzahl	Descrizione	Description	Description	Benennung	Note Remarks Notes Bemerkungen
39	1.4.01316	1	forcella	fork	fourchette	Gabelstück	
40	1.4.01317	1	perno	pin	pivot	Bolzen	
41	2.7.09935	1	tirante	tie-rod	tirant	Zugstab	
42	2.7.07071	1	pedale	pedal	pédale	Pedal	
43	2.7.10086	1	supporto	support	support	Halterung	
44	2.7.10478	1	occhio portagomma	pipe fitting	raccord tuyau	Schelauchanschluß	
45							
46	1.1.06001	1	guarnizione	gasket	joint	Dichtung	
47							
48							
49	2.7.03252	1	tirante	tie-rod	tirant	Zugstab	
50	2.7.01336	1	tirante	tie-rod	tirant	Zugstab	
51	2.7.07074	1	registro	adjusting	registre	Regler	
52	1.1.07779	1	vite	screw	vis	Schraube	

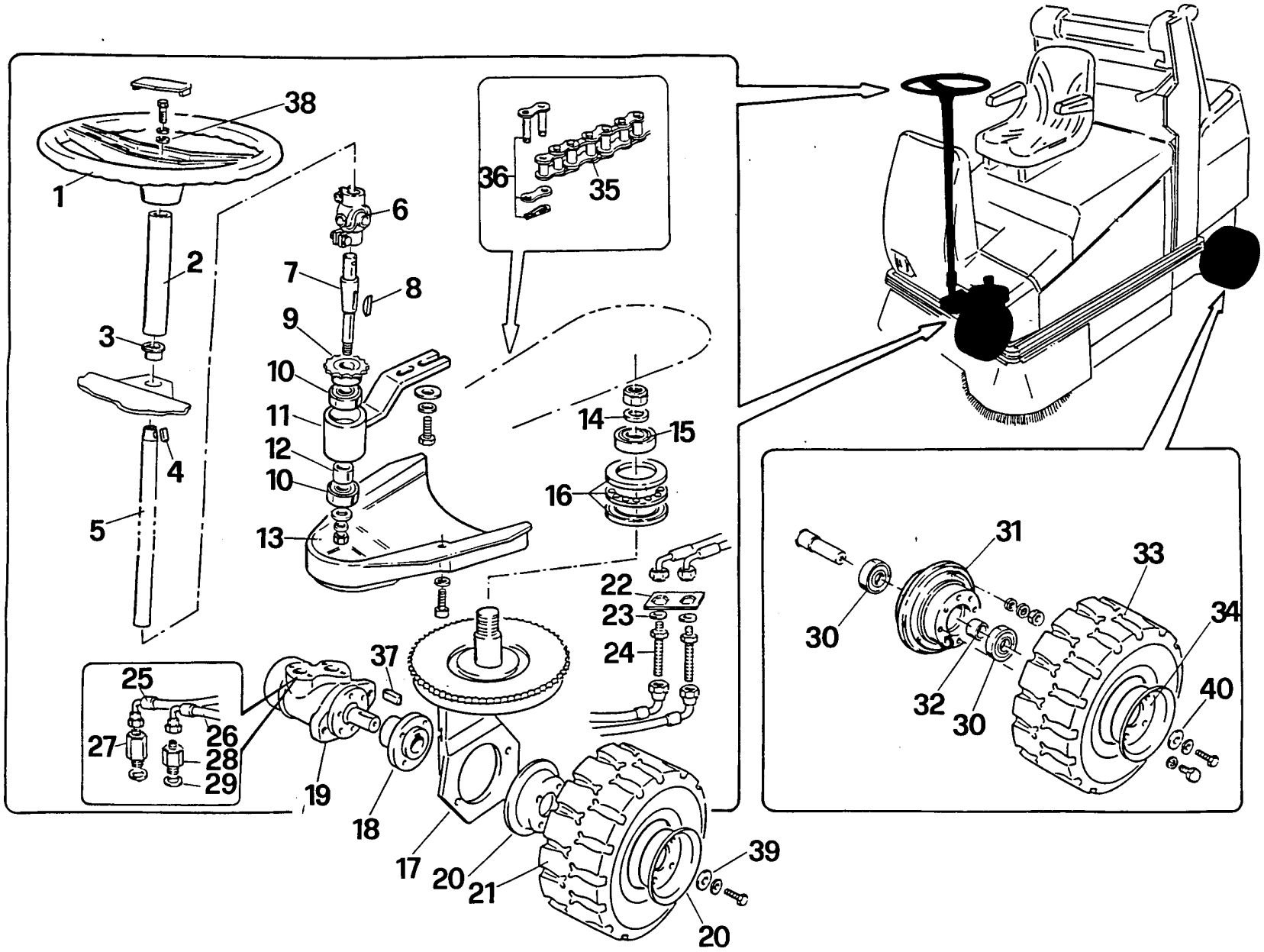
38
1
2
3
4
5
6
7
8
9
10
11
12
10
13
36
35
14
15
16
22
23
24
25
26
27
28
29
37
19
18
17
20
21
39
20
31
33
34
30
32
30
40

Part. n° Part no. N° pièce Stück Nr.	Codice n° Code no. Code n° Code Nr.	Quantità Quantity Quantité Anzahl	Descrizione	Description	Description	Benennung	Note Remarks Notes Bemerkungen
1	1.5.01113	1	volante	steering wheel	volant	Lenkrad	
2	2.7.07137	1	rinforzo	reinforcement	renforcement	Verstärkung	
3	1.5.00522	1	boccola	bush	douille	Buchse	
4	1.1.00581	1	chiavetta	key	clavette	Keil	
5	2.7.07051	1	piantone	steering column	colonne de direction	Lenksäule	
6	1.4.00982	1	giunto	joint	joint	Kupplung	
7	2.7.08313	1	alberino	shaft	arbre	Spindel	
8	1.1.00552	1	chiavetta	key	clavette	Keil	
9	2.7.08311	1	pignone	pinion	pignon	Ritzel	
10	1.4.00118	2	cuscinetto	bearing	roulement	Lager	
11	2.7.08310	1	supporto	support	support	Halterung	
12	2.7.08572	1	distanziale	spacer	entretoise	abstandhalter	
13	1.5.06569	1	protezione	protection	protection	Schutz	
14	2.7.07651	1	rondella	washer	rondelle	Scheibe	
15	1.4.00602	1	cuscinetto	bearing	roulement	Lager	
16	1.4.00601	1	cuscinetto	bearing	roulement	Lager	
17	2.7.09443	1	supporto	support	support	Halterung	
18	2.7.07997	1	mozzo	hub	moyeu	Nabe	
19	1.3.07719	1	motore idraulico	hydraulic motor	moteur hydraulique	Hydraulische Motor	
20	2.7.01035	2	semidisco	semi-disk	demi-disque	Halbscheibe	
21	1.2.04973	1	anello gommato	tyre	pneu	Reifendecke	
22	2.7.09482	1	piastrino	plate	plaque	Plätte	
23	1.1.01225	1	guarnizione	gasket	joint	Dichtung	
24	1.4.07738	2	passaparete	through-wall nipple	passe-mur	Wanddurchgangsstück	
25	1.2.07729	1	tubo	pipe	tuyau	Rohr	
26	1.2.08827	1	tubo	pipe	tuyau	Rohr	
27	1.4.07727	1	colonnetta	stud bolt	goujon	Schraubbolzen	
28	1.4.07726	1	colonnetta	stud bolt	goujon	Schraubbolzen	
29	1.1.01283	2	guarnizione	gasket	joint	Dichtung	
30	1.4.00680	2+2	cuscinetto	bearing	roulement	Lager	
31	2.7.05896	1+1	semidisco	semi-disk	demi-disque	Halbscheibe	
32	2.7.09065	1+1	distanziale	spacer	entretoise	Abstandhalter	
33	1.2.04973	1+1	anello gommato	tyre	pneu	Reifendecke	
34	2.7.01035	1+1	semidisco	semi-disk	demi-disque	Halbscheibe	
35	1.4.07734	1	catena	chain	chaîne	Kette	
36	1.4.01163	1	giunto	joint	joint	Kupplung	
37	1.1.07914	1	chiavetta	key	clavette	Keil	
38	2.7.00293	1	rondella	washer	rondelle	Scheibe	

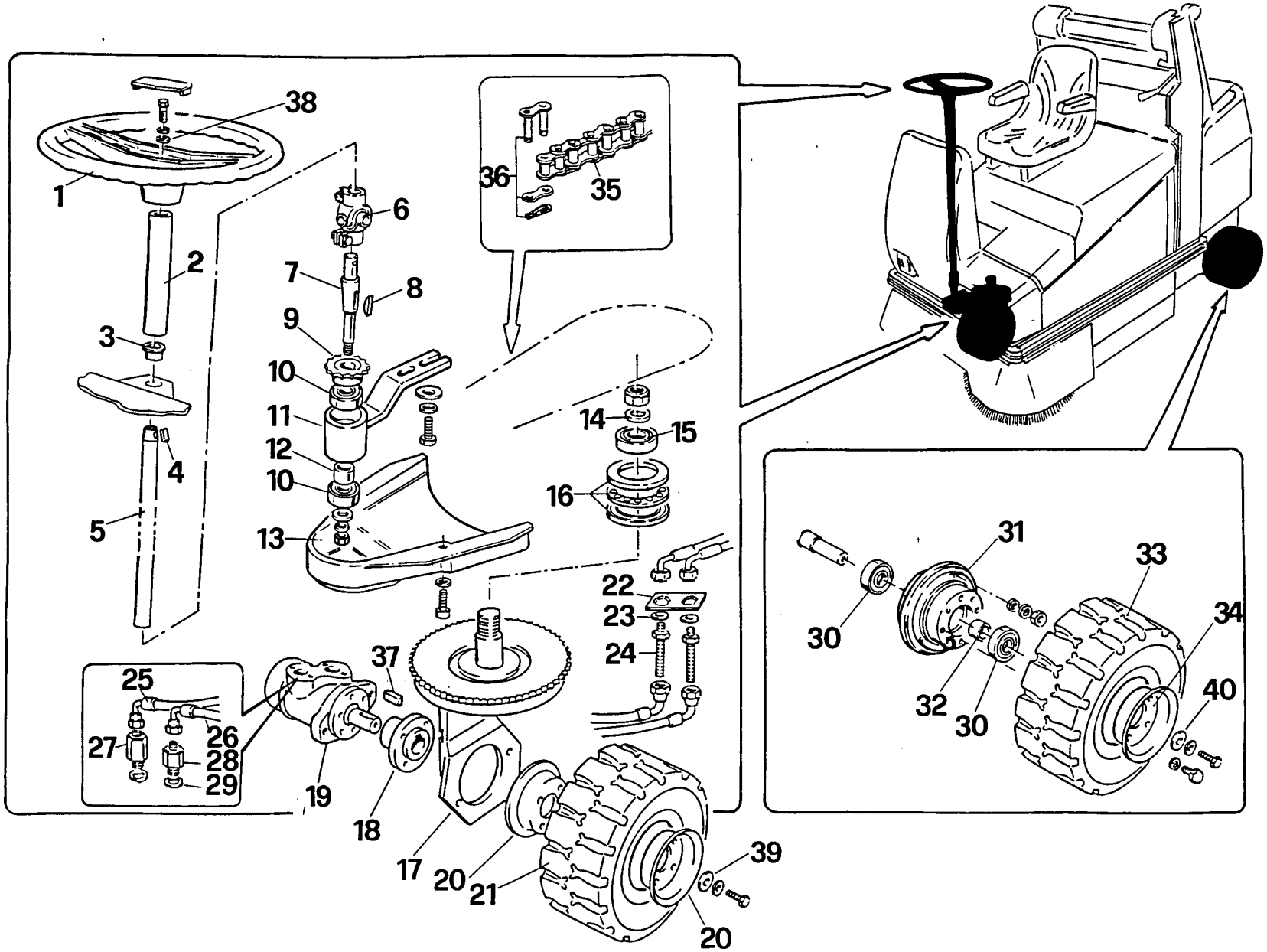
38
1
2
3
4
5
6
7
8
9
10
11
12
10
13
36
35
14
15
16
22
23
24
37
25
26
27
28
29
19
18
17
20
21
39
20
31
33
30
34
32
30
40

Part. n° Part no. N° pièce Stück Nr.	Codice n° Code no. Code n° Code Nr.	Quantità Quantity Quantité Anzahl	Descrizione	Description	Description	Benennung	Note Remarks Notes Bemerkungen
39	2.7.05865	1	rondella	washer	rondelle	scheibe	
40	2.7.00556	2	rondella	washer	rondelle	scheibe	

R 703 H sack 1

Tavola
Table
Table
Tafel

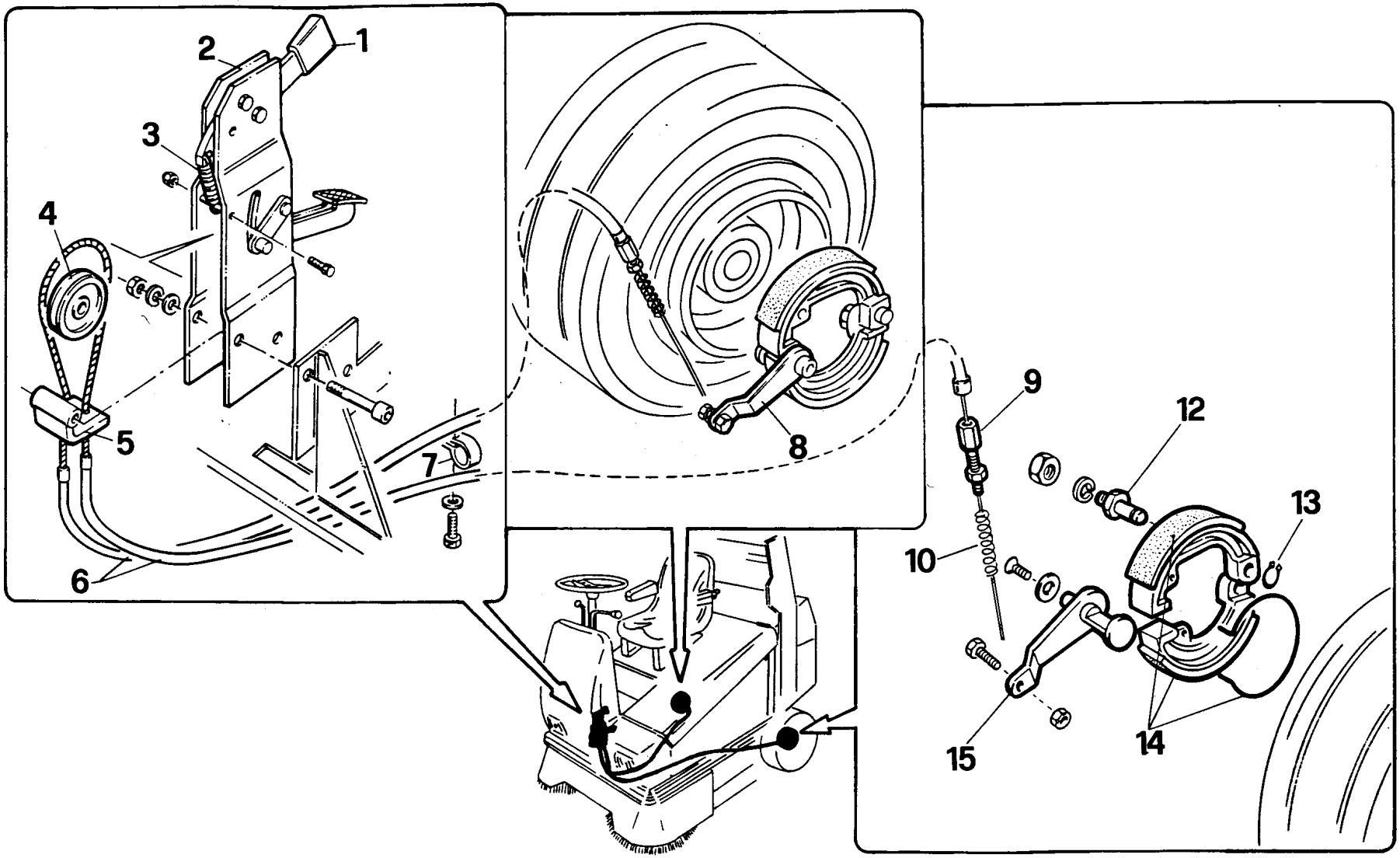
1
2
3
4
5
6
7
8
9
10
12
13
14
15

Part. n° Part no. N° pièce Stück Nr.	Codice n° Code no. Code n° Code Nr.	Quantità Quantity Quantité Anzahl	Descrizione	Description	Description	Benennung	Note Remarks Notes Bemerkungen
1	1.2.01701	1	Manopola	Handle	Poignée	Knopf	
2	2.7.07931	1	Pedale freno	Brake pedal	Pédal du frein	Bremspedal	
3	1.4.00471	1	Molla	Spring	Ressort	Feder	
4	2.7.07076	1	Carrucola	Pulley	Poulie	Riemenscheibe	
5	2.7.07035	1	Ferma cavo	cable stopper	Fixe-câble	Kabelhalter	
6	1.4.07958	1	Cavo flassibile	Flaxible cable	Câble flexible	Bowdenkabel	
7	1.1.00438	2	Fascetta	Clamp	Collier	Schelle	
8	2.7.08533	1	Leva	Lever	Levier	Hebel	
9	1.1.05250	2	Registro	Adjusting screw	Vis de réglage	Einstellschraube	
10	1.4.06295	2	Molla	Spring	Ressort	Feder	
11							
12	2.7.08657	2	Guida ceppi freni	Brake shoe guide	Guide sabots freins	Bremsbackenführung	
13	1.1.00100	2	Anello d'arresto	Stop ring	Anneau d'arrêt	Sperring	
14	1.4.05095	2	Ganasce freno	Brake shoes	Patins du frein	Bremsbacken	
15	2.7.08532	1	Leva	Lever	Levier	Hebel	
16	2.7.06931	1+1	vite	screw	vis	Schraube	

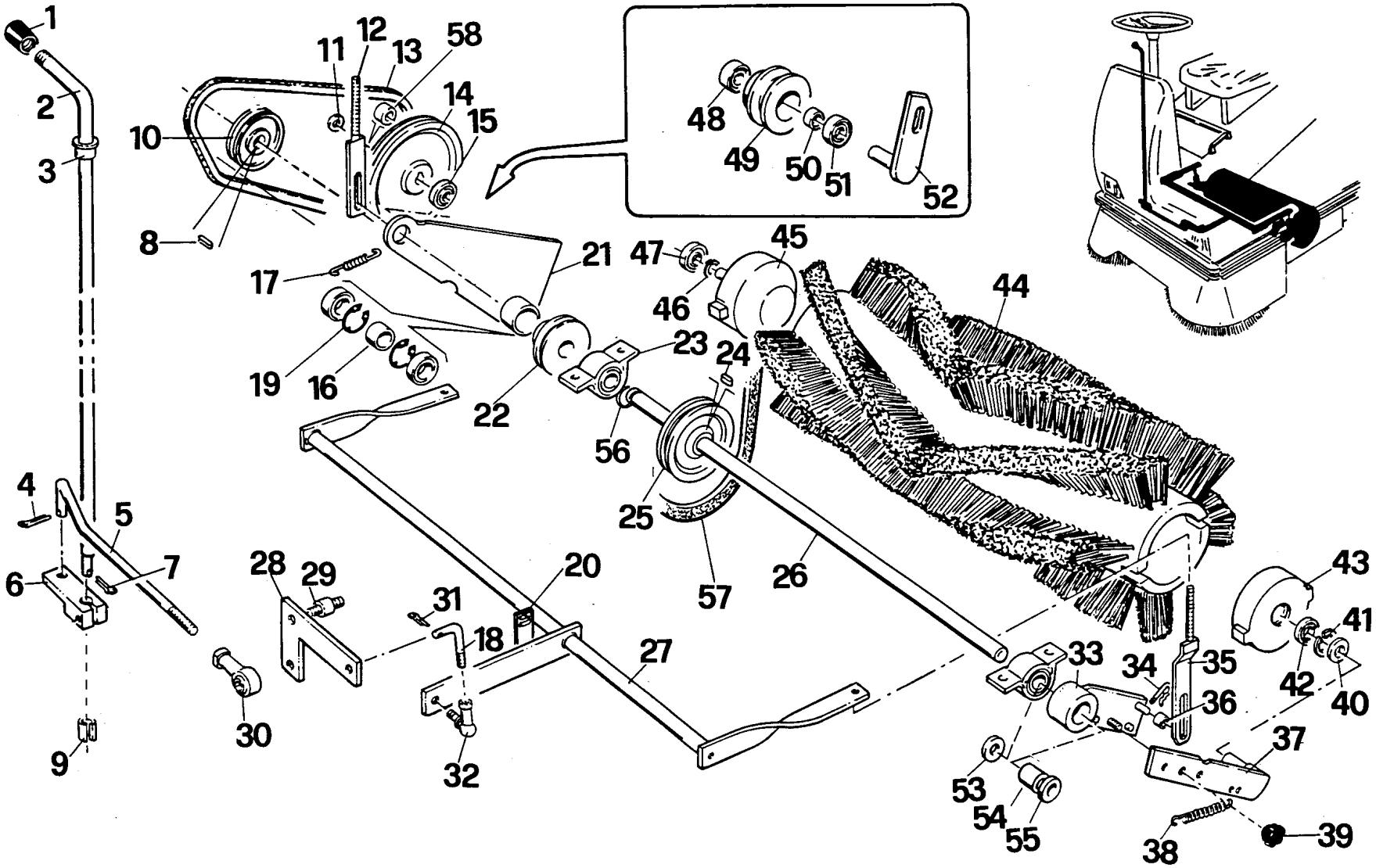
1
2
3
4
5
6
7
8
9
10
11
12
13
14
15
16
17
18
19
20
21
22
23
24
25
26
27
28
29
30
31
32
33
34
35
36
37
38
39
40
41
42
43
44
45
46
47
48
49
50
51
52
53
54
55
56
57
58

Part. n° Part no. N° pièce Stück Nr.	Codice n° Code no. Code n° Code Nr.	Quantità Quantity Quantité Anzahl	Descrizione	Description	Description	Benennung	Note Remarks Notes Bemerkungen
1	1.5.05661	1	Impugnatura	Grip	Poignée	Griff	
2	2.7.07038	1	Leva	Lever	Levier	Hebel	
3	1.5.00234	1	Boccola	Bush	Douille	Buchse	
4	1.1.00135	1	Copiglia	Split pin	Goupille	Splint	
5	2.7.07041	1	Tirante	Tie-rod	Tirant	Zugbolzen	
6	2.7.07040	1	Leva	Lever	Levier	Hebel	
7	1.1.00135	1	Copiglia	Split pin	Goupille	Splint	
8	1.1.00441	1	Chiavetta 6x6x15	Key 6x6x15	Clavette 6x6x15	Keil 6x6x15	
9	1.4.04241	1	Boccola	Bush	Douille	Buchse	
10	2.7.09476	1	Puleggia	Pulley	Poulie	Riemenscheibe	
11	2.7.03421	1	Rondella	Whaser	Rondelle	Scheibe	
12	2.7.07714	1	Tirante	Tie-rod	Tirant	Zugbolzen	
13	1.2.03133	1	Cinghia	Belt	Courroie	Riemen	
14	2.7.03441	1	Puleggia	Pulley	Poulie	Riemenscheibe	
15	1.4.00118	2	Cuscinetto	Bearing	Roulement	Lager	
16	2.7.09124	1	Distanziale	Spacer	Entretoise	Abstandhalter	
17	1.4.00104	1	Molla	Spring	Ressort	Feder	
18	2.7.07042	1	Tirante	Tie-rod	Tirant	Zugbolzen	
19	1.1.01120	2	Anello d'arresto	Stop ring	Anneau d'arrêt	Sperring	
20	2.7.08183	1	Piastrino	Plate	Plaquette	Plättchen	
21	2.7.09120	1	Supporto destro	RH support	Support droite	rechte Halterung	
22	2.7.09476	1	Puleggia	Pulley	Poulie	Riemenscheibe	
23	1.4.00707	2	Supporto a cuscinetto	Bearing support	Support à roulement	Halterung	
24	1.1.01524	1	Chiavetta 6x6x50	Key 6x6x50	Clavette 6x6x50	Keil 6x6x50	
25	2.7.08290	1	Puleggia	Pulley	Poulie	Riemenscheibe	
26	2.7.09473	1	Albero	Shaft	Arbre	Welle	
27	2.7.07037	1	Asse	Axle	Axe	Achse	
28	2.7.07039	1	Leva	Lever	Levier	Hebel	
29	2.7.07640	1	Perno	Pivot	Pin	Bolzen	
30	1.4.05660	1	Testina	Articulation	Joint articulé	Gelenkkopf	
31	1.1.00135	1	Copiglia	Split pin	Goupille	Splint	
32	1.4.00538	1	Testina snodata	Articulationj	Joint articulé	Gelenkkopf	
33	2.7.09121	1	Braccio sinistro	LH arm	Bras gauche	linker Arm	
34	1.1.01790	1	Copiglia	Split pin	Goupille	Splint	
35	2.7.07715	1	Tirante sinistro	LH tie-rod	Tirant gauche	linker Zugbolzen	
36	2.7.07346	1	Distanziale	Spacer	Entretoise	Abstandhalter	
37	2.7.07344	1	Braccio sinistro	LH arm	Bras gauche	linker Arm	
38	1.4.00104	1	molla	spring	ressot	Feder	

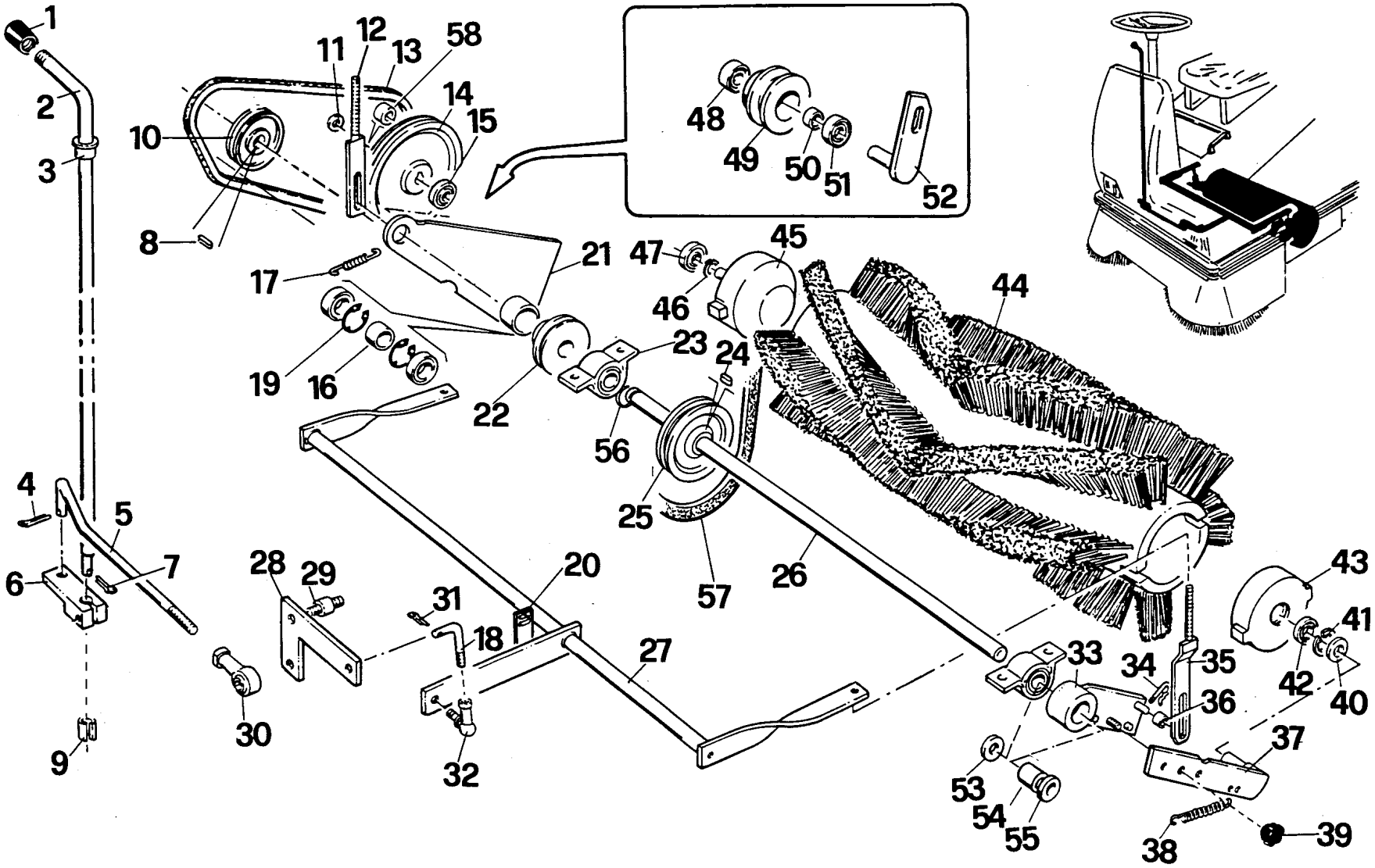
1
2
3
4
5
6
7
8
9
10
11
12
13
14
15
16
17
18
19
20
21
22
23
24
25
26
27
28
29
30
31
32
33
34
35
36
37
38
39
40
41
42
43
44
45
46
47
48
49
50
51
52
53
54
55
56
57
58

Part. n° Part no. N° pièce Stück Nr.	Codice n° Code no. Code n° Code Nr.	Quantità Quantity Quantité Anzahl	Descrizione	Description	Description	Benennung	Note Remarks Notes Bemerkungen
39	1.5.00056	1	Volantino	Handwheel	Volant	Handrad	
40	2.7.03158	1	Distanziale	Spacer	Entretoise	Abstandhalter	
41	1.1.00119	1	Anello d'arresto	Stop ring	Anneau d'arrêt	Sperring	
42	1.4.00118	1	cuscinetto	bearing	roulement	Lager	
43	2.7.00073	1	rullo	roller	rouleau	Rolle	
44	1.5.00372	1	spazzola centrale in PPL	PPl main brush	balai central en PPL	Hauptbürste aus PPL	OPTIONAL
44	1.5.00383	1	spazzola centrale in tampico	Natural fiber main brush	balai central en fibre naturelle	Hauptbürste aus Naturfase	OPTIONAL
44	1.5.06018	1	spazzola centrale in nylon	Nylon main brush	balai central en nylon	Hauptbürste aus Nylon	OPTIONAL
45	2.7.03322	1	assieme rullo	roller assembly	ensemble rouleau	Rolle Komplett	
46	1.1.00556	1	anello d'arresto	stop ring	anneau d'arrêt	Sperring	
47	1.4.00118	1	cuscinetto	bearing	roulement	Lager	
48	1.4.00267	1	cuscinetto	bearing	roulement	Lager	
49	2.7.03434	1	rullo	roller	rouleau	Rolle	
50	2.7.03435	1	distanziale	spacer	entretoise	Abstandhalter	
51	1.4.00267	1	cuscinetto	bearing	roulement	Lager	
52	2.7.03433	1	supporto	support	support	Halterung	
53	2.7.00417	1	rondella	washer	rondelle	Scheibe	
54	2.7.08292	1	perno	pin	pivot	Bolzen	
55	2.7.00417	1	rondella	washer	rondelle	Scheibe	
56	1.1.07796	1	anello d'arresto	stop ring	anneau d'arrêt	Sperring	
57	1.2.07438	1	cinghia	belt	courroie	Riemen	
58	2.7.09125	1	distanziale	Spacer	Entretoise	Abstandhalter	

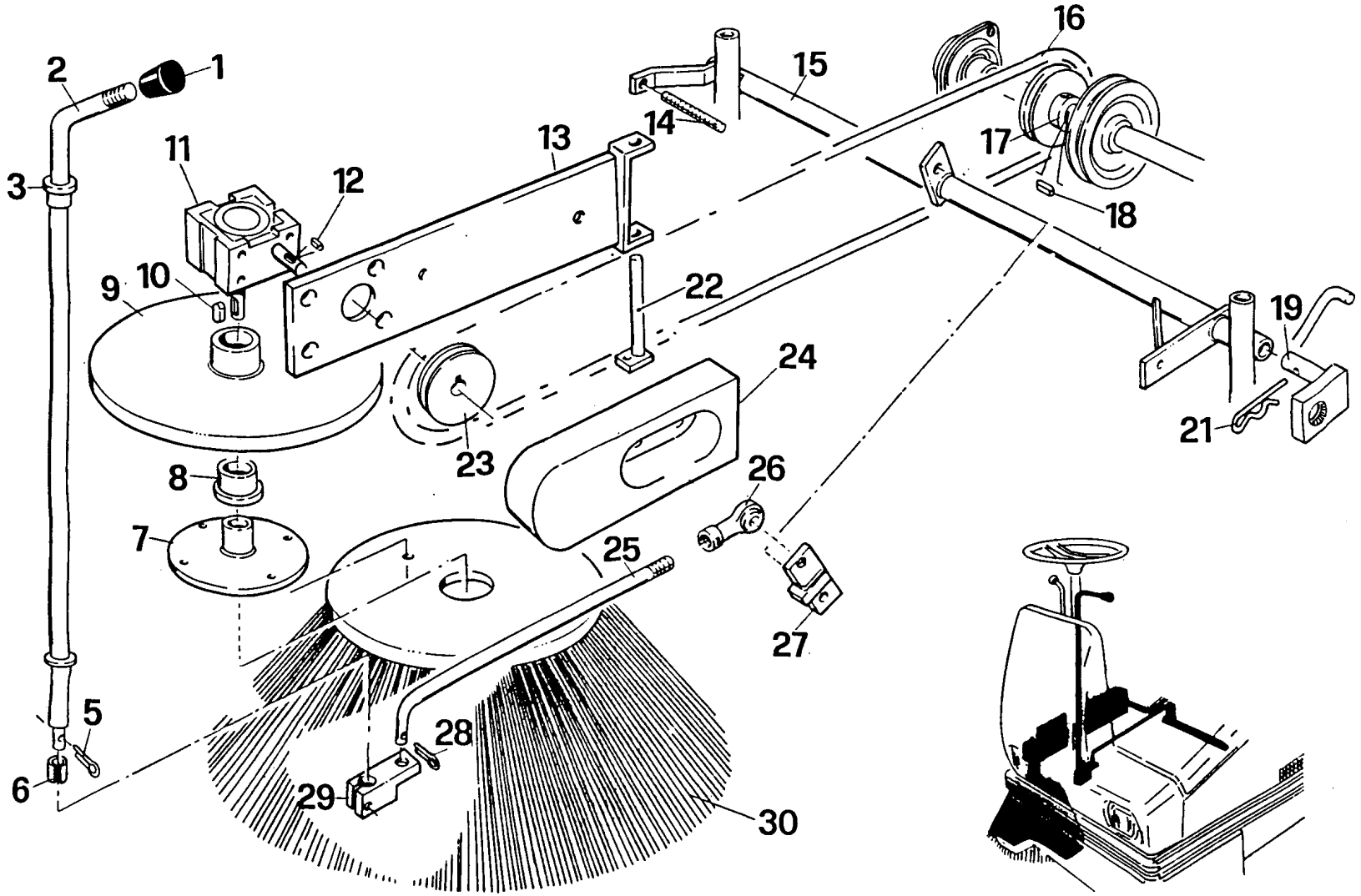
1
2
3
5
6
7
8
9
10
11
12
13
14
15
16
17
18
19
21
22
23
24
25
26
27
28
29
30

Part. n° Part no. N° pièce Stück Nr.	Codice n° Code no. Code n° Code Nr.	Quantità Quantity Quantité Anzahl	Descrizione	Description	Description	Benennung	Note Remarks Notes Bemerkungen
1	1.5.05661	1	Impugnatura	Grip	Poignée	Griff	
2	2.7.07038	1	Leva	Lever	Levier	Hebel	
3	1.5.00234	1	Boccola	Bush	Douille	Buchse	
4							
5	1.1.00336	1	Copiglia	Split pin	Goupille	Splint	
6	1.4.04241	1	Boccola	Bush	Douille	Buchse	
7	2.7.07406	1	Disco	Disk	Disque	Scheibe	
8	1.4.05770	1	Boccola	Bush	Douille	Buchse	
9	2.7.08175	1	Disco	Disk	Disque	Scheibe	
10	1.1.02008	1	Chiavetta 5x5x25	Key 5x5x25	Clavette 5x5x25	Keil 5x5x25	
11	1.4.07288	1	Riduttore	Gear unit	Réducteur	Untersetzungsgetriebe	
12	1.1.02274	1	Chiavetta 4x4x18	Key 4x4x18	Clavette 4x4x18	Keil 4x4x18	
13	2.7.08726	1	Supporto	Support	Support	Halterung	
14	2.7.01336	1	Registro	Adjusting screw	Vis de réglage	Enstellschraube	
15	2.7.07036	1	Asse	Axle	Axe	Achse	
16	1.2.05534	1	Cinghia	Belt	Courroie	Riemen	
17	2.7.08271	1	Puleggia	Pulley	Poulie	Riemenscheibe	
18	1.1.00441	1	Chiavetta 6x6x15	Key 6x6x15	Clavette 6x6x15	Keil 6x6x15	
19	2.7.08270	1	Perno	Pin	Pivot	Bolzen	
20							
21	1.1.06002	1	Copiglia a R	R-shaped split pin	Goupille en R	Splint R-formig	
22	2.7.07231	1	Perno	Pin	Pivot	Bolzen	
23	2.7.08174	1	Puleggia	Pulley	Poulie	Riemenscheibe	
24	1.5.06840	1	Carter	Crankcase	Carter	Schutzgehäuse	
25	2.7.07043	1	Tirante	Tie-rod	Tirant	Zugbolzen	
26	1.4.05660	1	Testina	Articulation	Joint articulé	Gelenkkopf	
27	2.7.07044	1	Leva	Lever	Levier	Hebel	
28	1.1.00336	1	Copiglia	Split pin	Goupille	Splint	
29	2.7.06991	1	Leva	Lever	Levier	Hebel	
30	1.5.04637	1	Spazzola laterale in PPL	PPL side brush	Balai latéral en PPL	Seitenbürste aus PPL	OPTIONAL
30	1.5.03503	1	Spazzola later. in misto acciaio	Side brush with steel and PPL bristles	Balai latéral en PPL et acier	Seitenbürste mit PPL und Stahlborsten	OPTIONAL
30	1.5.08243	1	Spazzola laterale in tampico	Natural fiber side brush	Balai latéral en fibre naturelle	Seitenbürste aus Naturfase	OPTIONAL

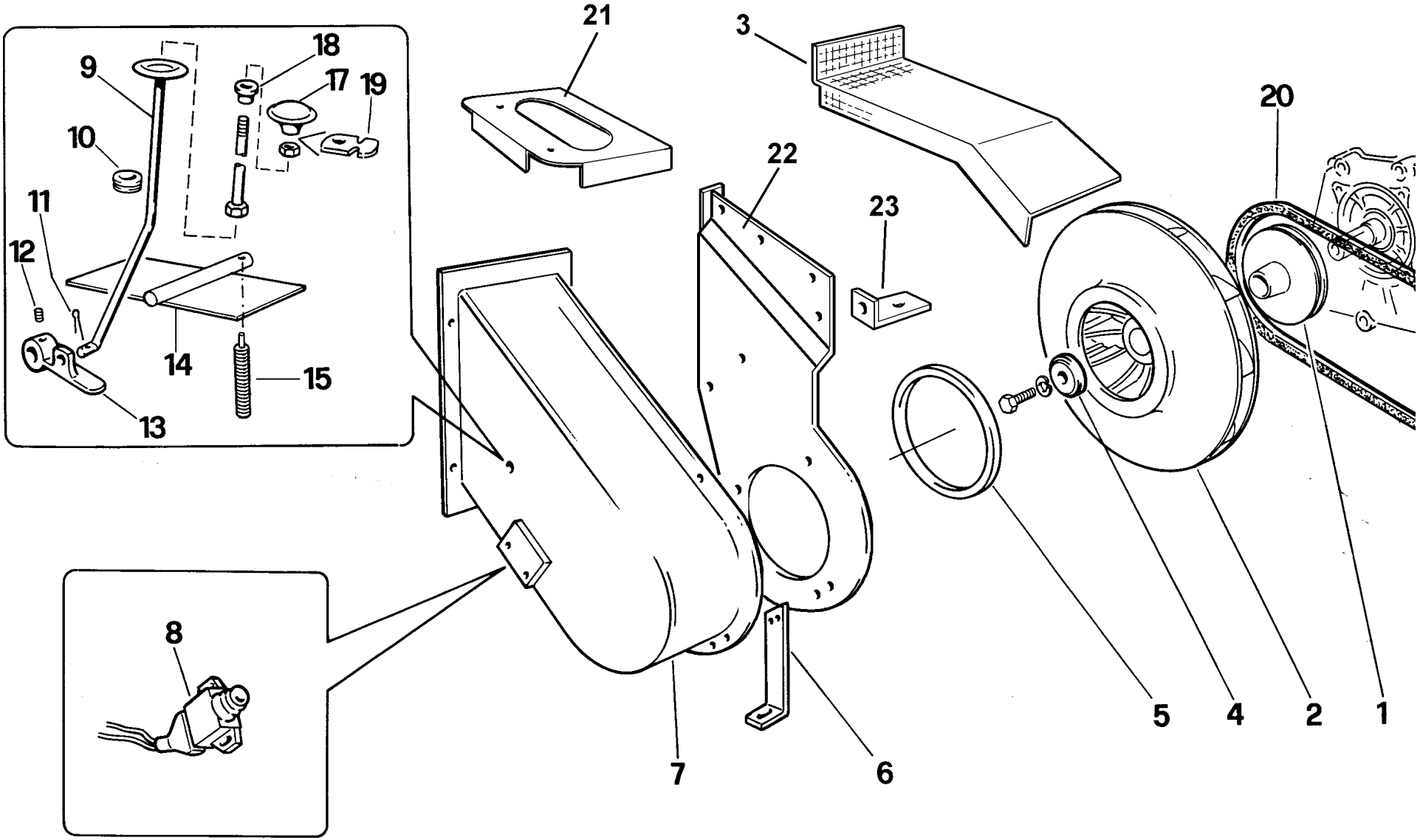
21
3
20
22
23
9
18
17
19
10
11
12
14
15
13
8
7
6
5
4
2
1

Part. n° Part no. N° pièce Stück Nr.	Codice n° Code no. Code n° Code Nr.	Quantità Quantity Quantité Anzahl	Descrizione	Description	Description	Benennung	Note Remarks Notes Bemerkungen
1	2.7.09514	1	puleggia	pulley	poulie	Riemenscheibe	
2	2.7.09515	1	ventola aspirazione	suction fan	ventilateur d'aspiration	Ansaug ventilator	
3	2.7.09593	1	rete	grid	grillage	Netz	
4	2.7.09991	1	rondella	washer	rondelle	scheibe	
5	1.2.04359	1	anello V-ring	V-ring	anneau d'étanchéité	Dichtungsring	
6	2.7.09580	1	supporto	support	support	Halterung	
7	1.5.07817	1	convogliatore	conveyer	convoyeur	Förderer	
8	1.3.04366	1	microinterruttore	microswitch	microinterrupteur	Mikroschalter	
9	2.7.09581	1	tirante	tie-rod	tirant	Zugstab	
10	1.2.01662	1	passafilo	rubber guide	bague de guidage en caoutchouc	Gummihülse	
11	1.1.00135	1	copiglia	split pin	goupille	Splint	
12	1.1.00384	1	vite senza testa	grub screw	ergot	Gewindestift	
13	2.7.09582	1	leva	lever	levier	Hebel	
14	2.7.09590	1	paletta	blade	palette	Schaufel	
15	2.7.10398	1	tirante	tie-rod	tirant	Zugstab	
16							
17	1.5.03349	1	pomolo	knob	molette	Handgriff	
18	1.5.02705	1	boccola	bush	douille	Buchse	
19	2.7.09859	1	fermo	plate	plaque	plätte	
20	1.2.07767	1	cinghia	belt	courroie	Riemen	
21	2.7.10517	1	supporto	support	support	Halterung	
22	2.7.10522	1	supporto	support	support	Halterung	
23	2.7.09594	1	piastrino	plate	plaquette	Plättchen	
24							
25							
26							
27							
28							
29							
30							
31							
32							
33							
34							
35							
36							
37							
38							

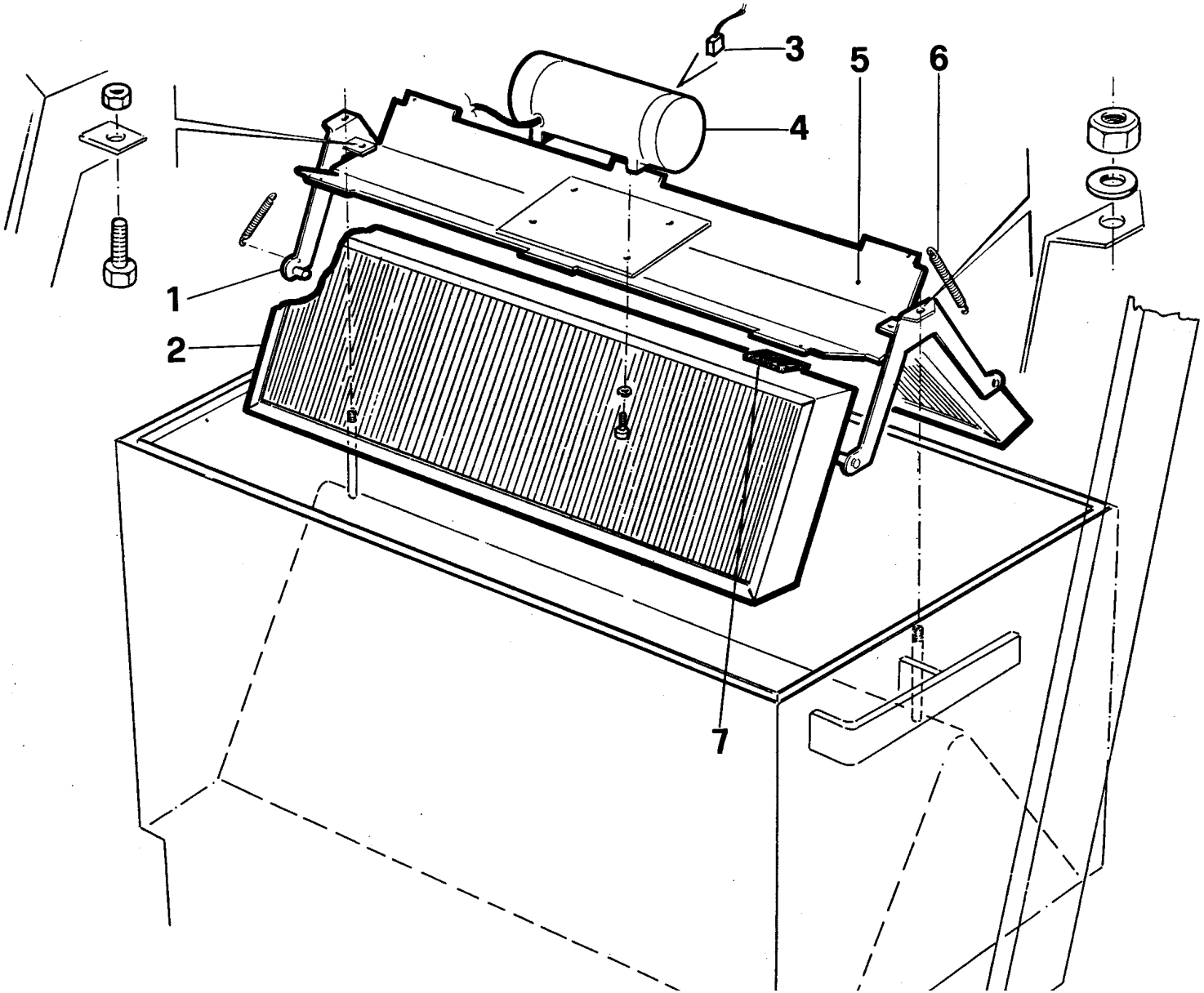
3
5
6
4
1
2
7

Part. n° Part no. N° pièce Stück Nr.	Codice n° Code no. Code n° Code Nr.	Quantità Quantity Quantité Anzahl	Descrizione	Description	Description	Benennung	Note Remarks Notes Bemerkungen
1	2.7.09176	2	Supporto laterale	Side support	Support latéral	seitliche Halterung	
2	1.5.05921	2	Filtro a pannello	Panel filter	Filtre en panneau	Flachfilter	
3	1.3.01127	2	Serie carboncini	Carbon brushers set	Jeu de balais au charbon	Kohlebürstensatz	
4	1.3.05434	1	Scuotitore	Shaker	Secoueur	Rüttler	
5	2.7.09175	1	Supporto scuotitore	Shaker support	Support secoueur	Rüttlerhalterung	
6	1.4.00104	4	Molla	Spring	Ressort	Feder	
7	1.2.07562	6	Gomma	Vibration damper	Amortisseur	Schwingungsdämpfer	

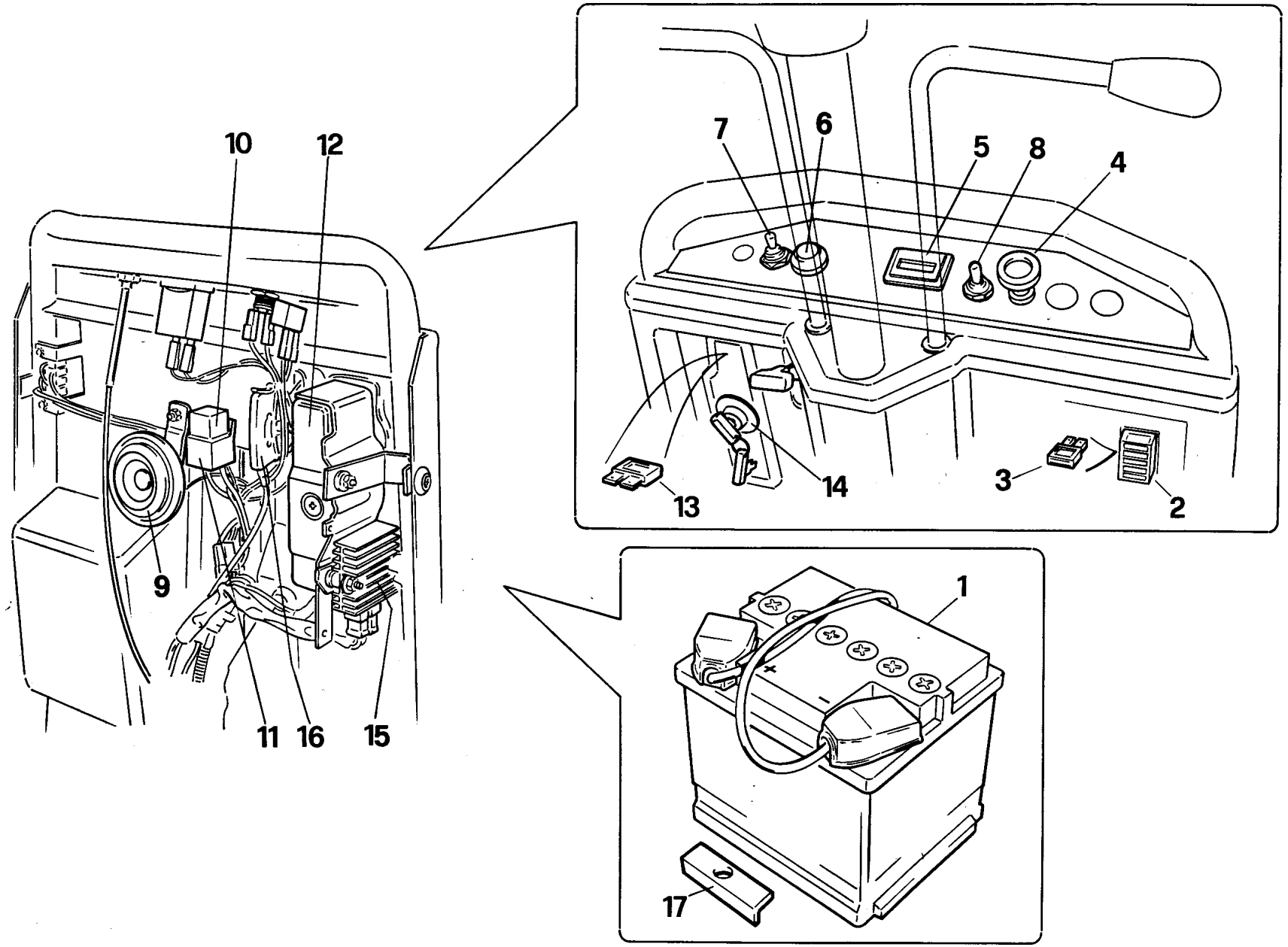
10
12
9
11
16
15
7
6
5
8
4
13
14
3
2
1
17

Part. n° Part no. N° pièce Stück Nr.	Codice n° Code no. Code n° Code Nr.	Quantità Quantity Quantité Anzahl	Descrizione	Description	Description	Benennung	Note Remarks Notes Bemerkungen
1	1.3.00667	1	batteria	battery	batterie	Batterie	
2	1.3.04980	1	portafusibili	fuse holder	boîtier à fusibles	Sicherungsträlhler	
3	1.3.05088	1	fusibile 30 A	fuse 30 A	fusible 30 A	Sicherung 30 A	
3	1.3.05037	1	fusibile 10 A	fuse 10 A	fusible 10 A	Sicherung 10 A	
4	1.4.01843	1	starter	starter	starter	starter	
5	1.3.08001	1	contaore	hour meter	compte heures	Stundenzähler	
6	1.3.00960	1	pulsante	push button	bouton	Knopf	
7	1.3.03768	1	interruttore	switch	interrupteur	Schalter	
8	1.3.07037	1	interruttore	switch	interrupteur	Schalter	
9	1.3.05143	1	avvisatore acustico	horn	clacson	Hupe	
10	1.3.03674	1	relè	relay	relais	Relais	
11	1.3.03173	1	connettore	connector	connecteur	Kupplungskonnektor	
12	1.3.06349	1	gruppo avviamento	starter unit	groupe de démarrage	Anallassergruppe	
13	1.3.05038	1	fusibile 15 A	fuse 15 A	fusible 15 A	Sicherung 15 A	
14	1.3.05987	1	interruttore	switch	interrupteur	Schalter	
15	1.3.05991	1	regolatore	adjuster	régulateur	Regler	
16	1.4.02950	1	leva	lever	levier	Hebel	
17	2.7.06990	1	piastrino	plate	plaque	Plätte	

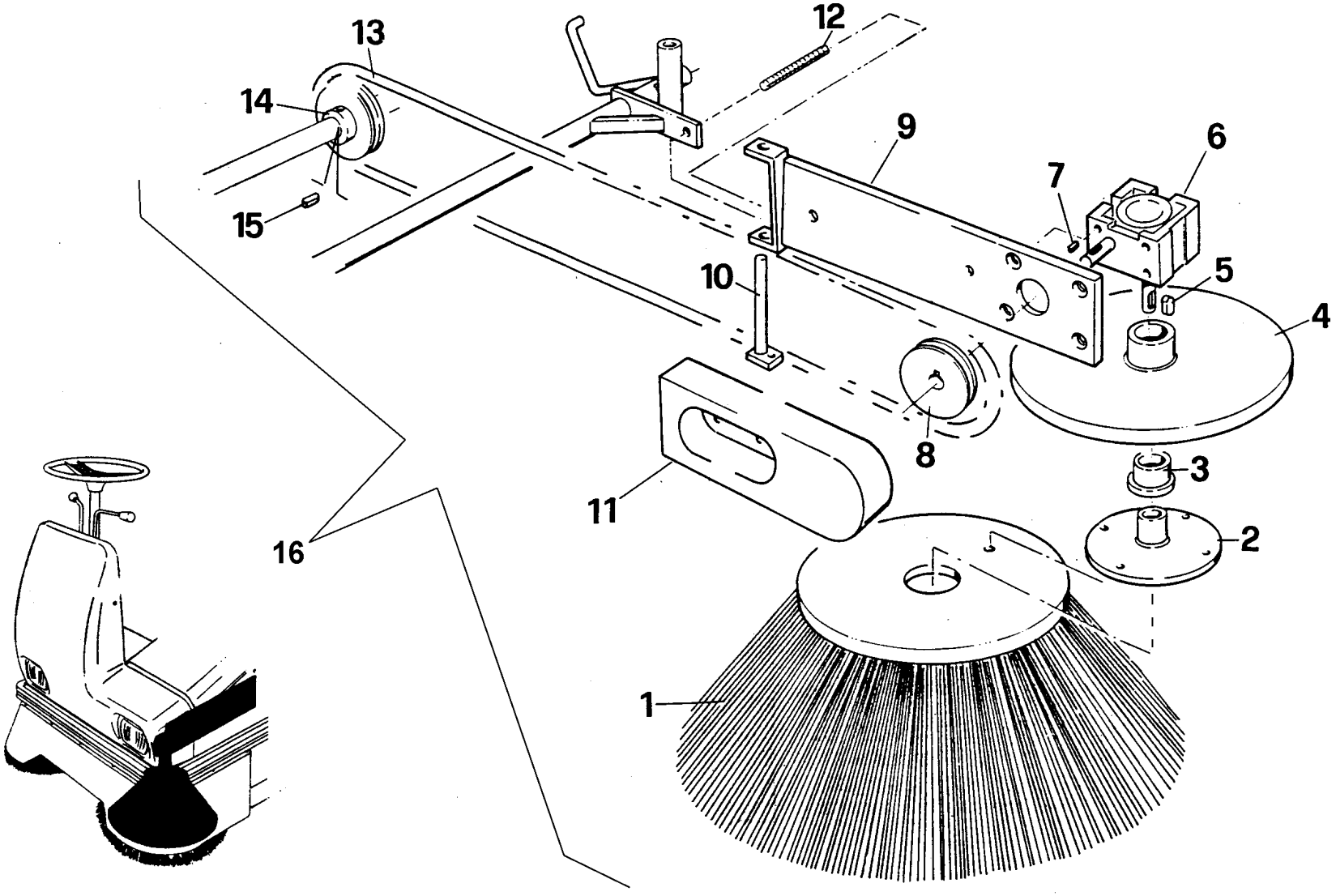
13
12
14
9
6
7
15
10
5
4
8
3
11
2
16
1

Part. n° Part no. N° pièce Stück Nr.	Codice n° Code no. Code n° Code Nr.	Quantità Quantity Quantité Anzahl	Descrizione	Description	Description	Benennung	Note Remarks Notes Bemerkungen
1	1.5.04637	1	Spazzola laterale in PPL	PPL side brush	Balai latéral en PPL	Seitenbürste aus PPL	OPTIONAL
1	1.5.03503	1	Spazzola laterale in misto acciaio	Side brush with steel and PPL bristles	Balai latéral en PPL et acier	Seitenbürste mit PPL und Stahlborsten	OPTIONAL
1	1.5.08243	1	Spazzola laterale in tampico	Natural fiber side brush	Balai latéral en fibre naturelle	Seitenbürste aus Naturfase	OPTIONAL
2	2.7.07406	1	Disco	Disk	Disque	Scheibe	
3	1.4.05770	1	Boccola	Bush	Douille	Buchse	
4	2.7.08175	1	Disco	Disk	Disque	Scheibe	
5	1.1.02008	1	Chiavetta 5x5x25	Key 5x5x25	Clavette 5x5x25	Keil 5x5x25	
6	1.4.07289	1	Riduttore	Gear motor	Réducteur	Untersetzungsgetriebe	
7	1.1.02274	1	Chiavetta 4x4x18	Key 4x4x18	Clavette 4x4x18	Keil 4x4x18	
8	2.7.08174	1	Puleggia	Pulley	Poulie	Riemenscheibe	
9	2.7.08725	1	Supporto	Support	Support	Halterung	
10	2.7.07231	1	Perno	Pin	Pivot	Bolzen	
11	1.5.06840	1	Carter	Crankcase	Carter	Schutzgehäuse	
12	2.7.01336	1	Registro	Adjusting screw	Vis de réglage	Einstellschraube	
13	1.2.05534	1	Cinghia	Belt	Courroie	Riemen	
14	2.7.08271	1	Puleggia	Pulley	Poulie	Riemenscheibe	
15	1.1.00441	1	Chiavetta 6x6x15	Key 6x6x15	Clavette 6x6x15	Keil 6x6x15	
16	2.7.08776	1	assieme spazzola laterale sinistra	left side brush kit	kit balai latéral gauche	linke Seitenbürste Kit	