Jumbo

(33.JU.010) JUMBO 872 RN
(33.JU.011) JUMBO 962 N
(33.JU.012) JUMBO 1002 RN

I **MANUALE USO E MANUTENZIONE**

NL **HANDLEIDING VOOR GEBRUIK EN ONDERHOUD**

10/2012 Rev.00

RCM S.p.A. - 41041 CASINALBO (MO) Via Tiraboschi, 4
Tel. +39 059/51.53.11 - Telefax +39 059/51.07.83
Internet: http://www.rcm.it E-mail: inforcm@rcm.it

I **MANUALE USO E MANUTENZIONE**

NL **HANDLEIDING VOOR GEBRUIK EN ONDERHOUD**

INFORMAZIONI PRELIMINARI

I seguenti simboli hanno la funzione di attirare l'attenzione del lettore/utilizzatore ai fini di un uso **corretto e sicuro** della macchina, più precisamente hanno il seguente significato:

Attenzione:

Evidenzia norme comportamentali da rispettare onde evitare danni alla macchina e la nascita di situazioni pericolose.

Pericolo:

Evidenzia la presenza di pericoli che causano rischi residui a cui l'operatore deve porre attenzione ai fini di evitare infortuni e/o danni alle cose.

Importante!

Il presente manuale deve essere conservato con cura. Deve essere sempre disponibile per la consultazione. In caso di deterioramento o di smarrimento richiedere copia contattando il rivenditore autorizzato o direttamente il costruttore.
Ci riserviamo la facoltà di apportare variazioni alla produzione, senza che ciò comporti l'obbligo di aggiornare i manuali precedenti.
Prima di iniziare ad operare con la vostra LAVASCIUGAPAVIMENTI leggere attentamente ed acquisire le nozioni contenute nel manuale e attenersi scrupolosamente alle indicazioni riportate.
Per ottenere la massima efficienza e durata della macchina, attenersi scrupolosamente alla tabella che indica le operazioni periodiche da eseguire.
Desideriamo ringraziarVi per la preferenza a noi accordata e rimaniamo a vostra completa disposizione per ogni Vostra necessità.

Attenzione!

1) Questa macchina è destinata esclusivamente all'impiego come lavasciuga. Pertanto, per qualsiasi altro impiego diverso da questa destinazione, non ci assumiamo alcuna responsabilità per gli eventuali danni risultanti. Il rischio è a pieno carico dell'utente. In particolare non puó essere utilizzata come trattore o per il trasporto di persone.
2) Questa Lavasciuga deve essere utilizzata per spazzare pavimenti con qualsiasi rivestimento, o su piani o salite con pendenza fino al 10 %.
3) **IL FABBRICANTE**, non si ritiene responsabile di inconvenienti, rotture, incidenti, ecc.dovuti alla non conoscenza (o alla non applicazione) delle prescrizioni contenute nel presente manuale. Lo stesso dicasi per l'esecuzione di modifiche, varianti, e/o l'installazione di accessori non autorizzati preventivamente.In particolare **IL FABBRICANTE** declina ogni responsabilità per danni derivanti da manovre errate, mancanza di manutenzione. Inoltre **IL FABBRICANTE** non risponde di interventi effettuati da personale non autorizzato.
4) Questa macchina non è adatta ad aspirare sostanze tossiche e/o infiammabili, pertanto è da classificarsi di categoria U.
5) La lavasciuga deve essere utilizzata solamente da personale addestrato ed autorizzato.
6) Assicurasi che la macchina parcheggiata rimanga stabile .
7) Mantenere lontane le persone e specialmente i bambini durante l'uso.
8) L'apertura della cofanatura per controllo e/o sostituzione di parti deve avvenire a macchina spenta, verificare che:
   - i motori non siano in funzione.
   - la chiave di avviamento sia stata tolta.
9) La lavasciuga durante il trasporto, deve essere fissata all'automezzo.
10) Le batterie devono essere caricate solo in ambiente coperto e ben aerato.
11) Lo smaltimento dei rifiuti raccolti dalla macchina deve essere effettuato in conformità alle leggi nazionali vigenti in materia.

VOORAFGAANDE INFORMATIE

De volgende symbolen hebben als doel de aandacht van de lezer/gebruiker te trekken en hem te wijzen op een **correct en veilig** gebruik van de machine. Meer in het bijzonder hebben zij de volgende betekenis:

Attentie:

Onderlijnt gedragsvoorschriften die gerespecteerd moeten worden om schade aan de machine en gevaarlijke situaties te voorkomen.

Gevaar:

Onderlijnt de aanwezigheid van restgevaren waarvoor de gebruiker extra moet oppassen om ongevallen en/of schade aan voorwerpen te voorkomen.

Belangrijk !

Bewaar deze handleiding zorgvuldig zodat dit boekje altijd geraadpleegd kan worden. Indien de handleiding zoek of versleten raakt, een nieuw exemplaar opvragen bij de dealer of bij de fabrikant.
De fabrikant behoudt het recht de producten te wijzigen zonder dat hij verplicht is de voorgaande handleidingen bij te werken.
Alvorens uw schrobzuigmachine te gebruiken moet u deze handleiding aandachtig doorlezen en begrijpen, en de hierin vervatte instructies nauwgezet respecteren.
Voor een maximale efficiëntie en levensduur van de machine moet u zich strikt houden aan de onderhoudstabel, die de periodiek uit te voeren onderhoudswerkzaamheden vermeldt.
Wij danken u voor uw keuze en staan volledig tot uw beschikking voor al uw verzoeken.

.

Attentie !

1) Deze machine is enkel bestemd voor het gebruik als schrobzuigmachine, die vloeren schrobt en veegt. Derhalve zijn wij niet verantwoordelijk voor eventuele schade veroorzaakt door andere gebruikswijzen, verschillend van het eigenlijke gebruiksdoeleinde. Dergelijk risico valt volledig onder de verantwoordelijkheid van de gebruiker. In het bijzonder is het gebruik van dit toestel als tractor of voor het vervoer van personen strikt verboden..
2) Deze schrobzuigmachine is bestemd voor de reiniging van alle vloeren, uitgezonderd tapijten/vasttapijt of vloeren/vlakken met een helling groter dan ??%.
3) **DE FIRMA** is niet verantwoordelijk voor problemen, defecten, ongelukken, enz… veroorzaakt door het niet toepassen van de voorschriften vermeld in deze handleiding. Hetzelfde geldt voor de uitvoering van wijzigingen, variaties en/of de installering van niet vooraf geautoriseerde accessoires. In het bijzonder is **DE FIRMA** niet verantwoordelijk voor schade berokkend door verkeerde manoeuvres en gebrekkig onderhoud **DE FIRMA**. staat ook niet in voor werkzaamheden uitgevoerd door niet geautoriseerd personeel.
4) Dit toestel is niet geschikt om toxische en/of ontvlambare stoffen op te zuigen en wordt derhalve onder de categorie U onderverdeeld.
5) De schrobzuigmachine mag uitsluitend door opgeleid en geautoriseerd personeel gebruikt worden.
6) Controleer of de machine na het parkeren wel stabiel blijft staan.
7) Personen en in het bijzonder kinderen moeten tijdens het gebruik ver verwijderd blijven van de machine.
8) De motorkap mag slechts geopend worden wanneer de motoren uitgeschakeld zijn en de spanning van de machine afgehaald is. Controle die:
   - de motoren lopen niet.
   - de startschakelaar is verwijder.
9) De schrobzuigmachine moet tijdens haar transport goed aan het vervoermiddel bevestigd zijn.
10) De accu's mogen enkel in een overdekte en goed verluchte ruimte worden opgeladen.
11) De opgevangen afvalvloeistoffen moeten in overeenstemming met de betreffende nationale wetgeving worden afgevoerd / verwerkt.

INDICE ARGOMENTI PAG.

INFORMAZIONI PRELIMINARI 4

GENERALITÀ 8

CARATTERISTICHE TECNICHE 10-12-14-16

COMANDI 18
DESCRIZIONE COMANDI 20

NORME DI SICUREZZA GENERALI 24

MOVIMENTAZIONE MACCHINA 26
INDICAZIONI PER DISIMBALLARE LA MACCHINA 26
MOVIMENTAZIONE MACCHINA DISIMBALLATA 26

USO DELLA LAVASCIUGA 28
• Norme per la messa in funzione della lavasciuga 28

NORME DA SEGUIRE DURANTE IL FUNZIONAMENTO 30
NORME PER LA MANUTENZIONE 30

LAVAGGIO 32
• Carico e scarico acqua 34
• Scelta detergente 34
• Pulizia filtro soluzione 34

PIANI DI MANUTENZIONE 36
• Sostituzione spazzole a disco 36
• Sostituzione spazzole a rullo 38

PREPARAZIONE DELLA MACCHINA 40
• Montaggio e regolazione del tergipavimento 40

LAME TERGIPAVIMENTO 42
• Sostituzione delle lame 42

SISTEMA DI AVANZAMENTO 44

STERZO 46

FRENI 48

MOTORE ASPIRAZIONE 50

BATTERIA 52
INSTALLAZIONE BATTERIA 54

CENTRALINA ELETTRONICA 56
• DESCRIZIONE ALLARMI 57/59

SCHEMA IMPIANTO ELETTRICO 64/71

FUSIBILI E LED 72

OPERAZIONI PERIODICHE DI CONTROLLO E
MANUTENZIONE E CONTROLLI DI SICUREZZA 74

RICERCA DEI GUASTI 76/77

INFORMAZIONI DI SICUREZZA 80
DEMOLIZIONE DELLA MACCHINA 80

INHOUDSOPGAVE PAG.

VOORAFGAANDE INFORMATIE 5

ALGEMEEN 9

TECNISCHE EIGENSCHAPPENE 11-13-15-17

BEDIENING 19
BESCHRIJVING BEDIENING 21

ALGEMENE VEILIGHEIDSNORMEN 25

HET VERPLAATSEN VAN DE VERPAKTE MACHINE 27
AANWIJZINGEN VOOR HET UITPAKKEN VAN DE MACHINE 27
HET VERPLAATSEN VAN DE UITGEPAKTE MACHINE 27

HET GEBRUIK VAN DE SCHROBZUIGMACHINE 29
• Normen voor het starten van de schrobzuigmachine 29

NORMEN DIE TIJDENS DE WERKING OPGEVOLGD MOETEN WORDEN 31
NORMEN VOOR ONDERHOUD 31

SCHOONMAKEN 33
• Water aan - en afvoer 35
• Kenze reinigingsmiddel 35
• Filter in de scoonwatertank 35

ONDERHOUDSTABELLEN 37
• Vervangen schijfborstels 37
• Vervangen rolborstels 39

VOORBEREIDING VAN DE MACHINE 41
• Montage en instelling van de vloerveger 41

RUBBERS VLOERWISSER 43
• Vervangen van de rubbers 43

AANDRIJFSYSTEEM 45

BESTURING 47

REMMEN 49

AANZUIGMOTOR 51

ACCU 53
ACCU PLAATSEN 55

ELEKTRONISCH SCHAKELKASTJE 60
• BESCHRIJVING ALARMEN 61/63

ELEKTRISCHE INSTALLATIE 64/71

ZEKERINGEN EN LEDS 73

PERIODIEKE CONTROLE EN ONDERHOUDSWERKZAAMHEDEN EN
VEILIGHEIDSCONTROLES 75

STORING ZOEKEN 78/79

VEILIGHEIDSINFORMATIE 81
DE MACHINE SLOPEN 81

GENERALITÁ

Dati per l'identificazione della lavasciuga

FIG.1 TARGHETTA RIASSUNTIVA

RICHIESTE DI INTERVENTO

Le eventuali richieste di intervento devono essere fatte dopo una attenta analisi degli inconvenienti e delle loro cause ed è necessario riferire all'incaricato all'atto della chiamata:

- *Numero di matricola*
- *Il dettaglio dei difetti riscontrati*
- *I controlli eseguiti*
- *Le regolazioni effettuate e i loro effetti*
- *Ogni altra informazione utile*

Indirizzare le richieste alla rete assistenza autorizzata

RICAMBI

Nella sostituzione dei ricambi usare esclusivamente **RICAMBI ORIGINALI**, collaudati e autorizzati dal costruttore. Non attendere che i componenti siano logorati dall'uso, sostituire un componente al momento opportuno significa un miglior funzionamento della macchina e un risparmio dovuto al fatto che si evitano danni maggiori.

ALGEMEEN

Gegevens voor identificatie van de schrobzuigmachine

TEK.1 KENPLAAT VAN DE MACHINE

VERZOEKEN TOT ASSISTENTIE

Eventuele verzoeken tot assistentie moeten gedaan worden na een nauwkeurige beoordeling van de storingen en de oorzaak hiervan. Bij de aanvraag dient u tevens te melden:

- *Serienummer*
- *Nauwkeurige beschrijving van de ontdekte defecten*
- *De uitgevoerde controles*
- *De uitgevoerde afstellingen en het resultaat hiervan*
- *Elke andere nuttige informatie*

De aanvragen indienen bij een bevoegd servicecentum.

ONDERDELEN

Bij het vervangen van onderdelen alleen gebruik maken van **ORIGINELE ONDERDELEN,** getest en goedgekeurd door de fabrikant. Niet wachten tot de componenten geheel versleten zijn, een onderdeel op het juiste moment vervangen betekent een betere werking van de machine en een besparing omdat grotere schade voorkomen wordt.

CARATTERISTICHE TECNICHE

MODELLI		**Jumbo** ***872 RN***	**Jumbo** ***962N***	**Jumbo** ***1002 RN***	

PRESTAZIONI

Massima capacità oraria di pulizia	m²/h	4300	4750	5000	
Larghezza di lavaggio	mm	860	950	1000	
Larghezza di asciugatura	mm	1100	1100	1100	
Velocità max. di trasferimento	km/h	7	7	7	
Velocità max. in retromarcia	km/h	3,7	3,7	3,7	
Velocità max. in lavoro	km/h	5	5	5	
Pendenza max superabile in lavoro	%				
Pendenza max superabile	%	10	10	10	

RUMOROSITÁ (ISO 3744/95)

Livello pressione acustica riferita al posto di lavoro	dB(A)	70	70	70	

VIBRAZIONI (ISO 2631/97)

Livello delle accellerazioni ponderate in frequenza	m/s²	< 0,5	< 0,5	< 0,5	

SPAZZOLE

Spazzola/e	n°/tipo	2/rulli	2/disco	2/rulli	
Posizione		centrale	centrale	centrale	
Spazzola a rulli, diametro	mm	140		140	
Spazzola a disco, diametro	mm		490		
Pressione statica	kg	55	55	55	
Velocità di rotazione	g/min	810	205	810	
Sollevamento/abbassamento	tipo	elettrico	elettrico	elettrico	

TERGIPAVIMENTO

Tergipavimento	tipo	Flottante	Flottante	Flottante	
Sollevamento e abbassamento	tipo	elettrico	elettrico	elettrico	

CONTENITORE RIFIUTI

Capacità contenitore rifiuti	lt	10	-	12	

TECNISCHE EIGENSCHAPPEN

MODELLEN		**Jumbo** ***872 RN***	**Jumbo** ***962N***	**Jumbo** ***1002 RN***	

PRESTATIES

Maximale schoonmaakcapaciteit	m²/h	4300	4750	5000	
Schrobbreedte (was)	mm	860	950	1000	
Breedte zuigmond	mm	1100	1100	1100	
Maximale snelheid vooruit	km/h	7	7	7	
Maximale snelheid achteruit	km/h	3,7	3,7	3,7	
Maximale werk snelheid	km/h	5	5	5	
Maximale stijgings percentage tijdens werking	%				
Maximale stijgings percentage	%	10	10	10	

GELUIDSNIVEAU (ISO 3744/95)

Geluidsdrukniveau werkpositie	dB(A)	70	70	70	

VIBRATIES (ISO 2631/97)

Versnellingsniveau in frequentie	m/s²	< 0,5	< 0,5	< 0,5	

BORSTELS

Borstel	nr/type	2/Rolborstel	2/Schijfborstel	2/Rolborstel	
Positie van de borstel		centrale	centrale	centrale	
Rolborstel, diameter	mm	140		140	
Schijfborstel, diameter	mm		490		
Statische druk	kg	55	55	55	
Omwentelingssnelheid van de borstel	tpm	810	205	810	
Heffen en zakken van de borstel	type	elektrisch	elektrisch	elektrisch	

VLOERVEGER

Vloerveger	type	vlottende	vlottende	vlottende	
Heffen en zakken	type	elektrisch	elektrisch	elektrisch	

VUILCONTAINER

Capaciteit van de vuilcontainer	lt	10	-	12	

MODELLI		Jumbo 872 RN	Jumbo 962N	Jumbo 1002 RN	

SERBATOI

Acqua pulita / soluzione	lt	180	180	180	
Acqua sporca / recupero	lt	195	195	195	
Depressione	mm/ H2O	1600	1600	1600	

STERZATURA

Sterzatura mediante volante	tipo	meccanica su ruota anteriore	meccanica su ruota anteriore	meccanica su ruota anteriore	
Minimo spazio per inversione a "U"	mm	2250	2250	2250	

MOTORI ELETTRICI

Motore trazione	n°/V/W	1-36-900	1-36-900	1-36-900	
Motore rotazione spazzole	n°/V/W	2-36-600	2-36-600	2-36-600	
Motore aspirazione	n°/V/W	1-36-600	1-36-600	1-36-600	
Potenza totale	W	2700	2700	2700	

BATTERIE

Quantità e capacità della/e batteria/e	n°-V-Ah	1-36-360	1-36-360	1-36-360	
Dimesioni batteria (Lu-La-h)	mm	765x410x510	765x410x510	765x410x510	
Peso della/e Batteria/e	kg	450	450	450	
Autonomia ***(NB: L'autonomia può variare dal tipo di batteria e dal tipo di utilizzo della macchina)***	h	4	4	4	

TRAZIONE

Su ruota/e	pos. tipo	anteriore elettronica	anteriore elettronica	anteriore elettronica	

RUOTE

Anteriore	Ømm	260	260	260	
Posteriore	Ømm	300	300	300	

FRENI

Di servizio	tipo	meccanico	meccanico	meccanico	
Di Stazionamento	tipo	meccanico	meccanico	meccanico	

MODELLEN		Jumbo 872 RN	Jumbo 962N	Jumbo 1002 RN	

TANK

Schoon water	lt	180	180	180	
Vuil water	lt	195	195	195	
Plotselinge drukvermindering	mm/ H2O	1600	1600	1600	

BESTURING

Besturing met stuurwiel	type	mechanisch op voorwiel	mechanisch op voorwiel	mechanisch op voorwiel	
Minimum draairuimte	mm	2250	2250	2250	

ELEKTRISCHE MOTOREN

Aandrijfmotor	n°/V/W	1-36-900	1-36-900	1-36-900	
Borstelmotor	n°/V/W	2-36-600	2-36-600	2-36-600	
Zuigmotor	n°/V/W	1-36-600	1-36-600	1-36-600	
Totaal vermogen	W	2700	2700	2700	

ACCU

Aantal en capaciteit van de batterij	n°-V-Ah	1-36-360	1-36-360	1-36-360	
Afmetingen batterij (l-b-h)	mm	765x410x510	765x410x510	765x410x510	
Gewicht van de batterij	kg	450	450	450	
Werktijd ***(Opgelet! De werktijd hangt van het type van batterij en het gebruik van de machine af)***	u	4	4	4	

TRACTIE

Tractie op voorwiel	pos. type	voor elektronisch	voor elektronisch	voor elektronisch	

WIELEN

Voorwiel	Ømm	260	260	260	
Achterwiel	Ømm	300	300	300	

REMMEN

Bedrijfsrem	type	mechanisch	mechanisch	mechanisch	
Parkeerrem	type	mechanisch	mechanisch	mechanisch	

MODELLI		Jumbo 872 RN	Jumbo 962N	Jumbo 1002 RN	

DIMENSIONI

Dimensioni della macchina (tergipavimento escluso):					
Lunghezza (A)	mm	1785	1785	1785	
Larghezza (B)	mm	960	975	1110	
Altezza (C)	mm	1580	1580	1580	

PESI

Peso della macchina a vuoto	kg	365	377	370	
Peso della macchina a vuoto con batteria	kg	815	827	820	
Peso in assetto di lavoro escluso operatore	kg	995	1007	1000	

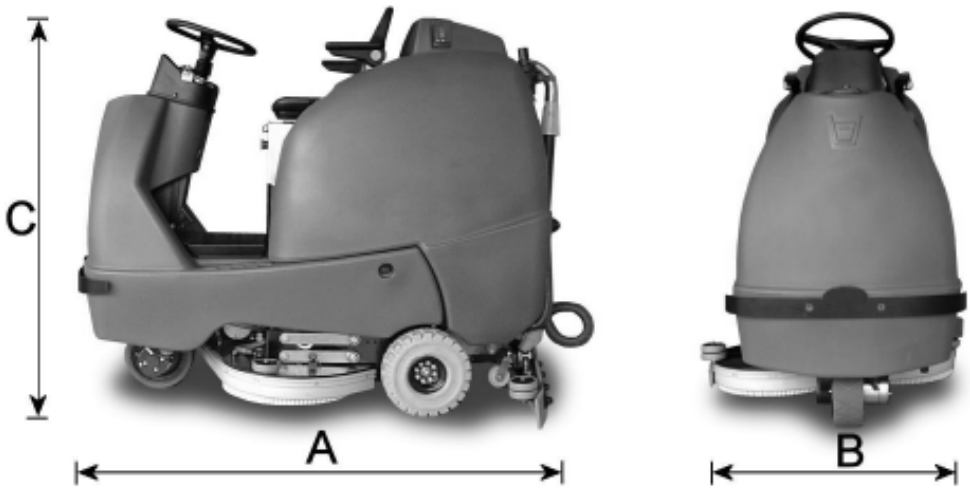

FIG.2

STRUMENTAZIONI

Spia riserva soluzione (arancione)	X	X	X	
Spia apertura soluzione (verde)	X	X	X	
Pulsante comando aspirazione	X	X	X	
Interruttore generale a chiave	X	X	X	
Avvisatore acustico	X	X	X	
Display	X	X	X	
Commutatore velocità	X	X	X	
Pulsante comando spazzole	X	X	X	
Pulsante arresto di emergenza	X	X	X	
Potenziometro precarico basamento spazzole	X	X	X	

MODELLEN		**Jumbo** ***872 RN***	**Jumbo** ***962N***	**Jumbo** ***1002 RN***	

AFMETINGEN

Afmeting van de machine (zonder vloerveger)					
Lengte (A)	mm	1785	1785	1785	
Breedte (B)	mm	960	975	1110	
Hoogte (C)	mm	1580	1580	1580	

GEWICHT

Gewicht van de machine	kg	365	377	370	
Gewicht van de machine met batterij	kg	815	827	820	
Gewicht van de machine in werk fase (zonder bestuurder)	kg	995	1007	1000	

INSTRUMENTEN

verklikkerlicht reserve reinigingsvloeistof (orange)	X	X	X	
verklikkerlicht kraan open (groen)	X	X	X	
Drukknop bediening aanzuiging	X	X	X	
Hoodfdschakelaar met sleutel	X	X	X	
Klaxon	X	X	X	
Display	X	X	X	
Snelheidsschakelaar	X	X	X	
Drukknop borstelbediening	X	X	X	
Noodstopknop	X	X	X	
Trimmer borsteldruk	X	X	X	

MODELLI	**Jumbo** ***872 RN***	**Jumbo** ***962N***	**Jumbo** ***1002 RN***	

ACCESSORI IN DOTAZIONE

Motori elettrici: trazione / aspirazione / rotazione spazzole	X	X	X	
Freno di servizio	X	X	X	
Freno di stazionamento	X	X	X	
Spazzola a rulli in PPL	X		X	
Spazzole a disco in PPL		X		
Tergipavimento	X	X	X	
Lampeggianti di emergenza	X	X	X	
Comando sollevamento spazzole	X	X	X	

ACCESSORI A RICHIESTA

Dischi abrasivi		X		
Dosatore detergente		X		
Kit Lancia H_2O		X		
Batteria corazzata	X	X	X	
Carica batteria	X	X	X	
Ruote posteriori in poliuretano	X	X	X	
Gomma posteriore in pliuretano per tergipavimento	X	X	X	
Spazzole a disco in Nylon		X		
Spazzole a disco in PPN	X	X	X	
Spazzole a disco Mischia 5	X	X	X	
Spazzole a disco in Tynex		X		

MODELLEN	**Jumbo** ***872 RN***	**Jumbo** ***962N***	**Jumbo** ***1002 RN***	

STANDAARD TOEBEHOREN

Elektrische motoren: Aandrijmotor / Zuigmotor / Borstelmotor	X	X	X	
Bedrijfsrem	X	X	X	
Parkeerrem	X	X	X	
Rolborstel (PPL)	X		X	
Schijfborstel (PPL)		X		
Vloerverger	X	X	X	
noodlampen	X	X	X	
Controle voor Opheffen van de borstels	X	X	X	

OPTIES

Schurendschijven		X		
Wasmiddel doser		X		
Kit lance H_2O		X		
Pantserbatterij	X	X	X	
Acculader	X	X	X	
Achterwielen van polyurethaan	X	X	X	
Polyurethaan achterrubber van vloerveger	X	X	X	
Schijborstels (NYLON)		X		
Schijborstels (PPN)	X	X	X	
Schijborstels (MISCHIA 5)	X	X	X	
Schijborstels (TYNEX)		X		

COMANDI (FIG.3)

1) POTENZIOMETRO PRECARICO BASAMENTO SPAZZOLE
2) LEVA FRENO DI STAZIONAMENTO
3) PEDALE ACCELLERATORE E RETROMARCIA
4) PEDALE FRENO
5) LEVA APERTURA / CHIUSURA RUBINETTO SOLUZIONE
6) PULSANTE COMANDO ASPIRAZIONE
7) INTERRUTTORE GENERALE A CHIAVE
8) SPIA (VERDE) APERTURA SOLUZIONE
9) AVVISATORE ACUSTICO
10) DISPLAY E PULSANTE FUNZIONI
11) -
12) COMMUTATORE VELOCITÁ
13) PULSANTE COMANDO SPAZZOLE
14) BOCCHETTONE SERBATOIO SOLUZIONE
15) PULSANTE ARRESTO DI EMERGENZA
16) MANIPOLATORE MARCIA AVANTI E RETROMARCIA

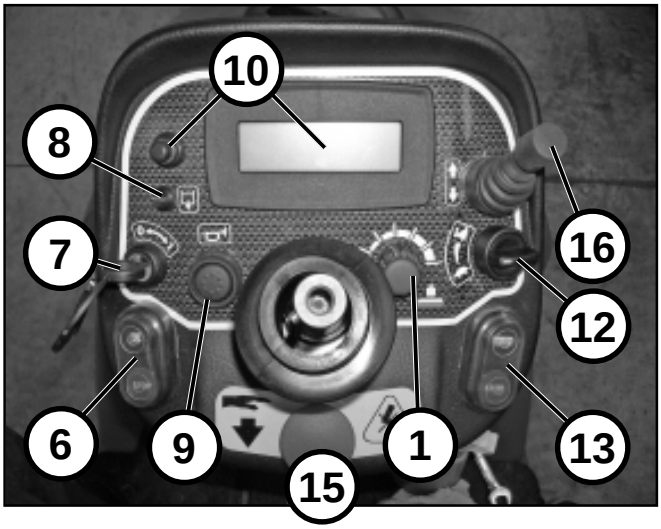

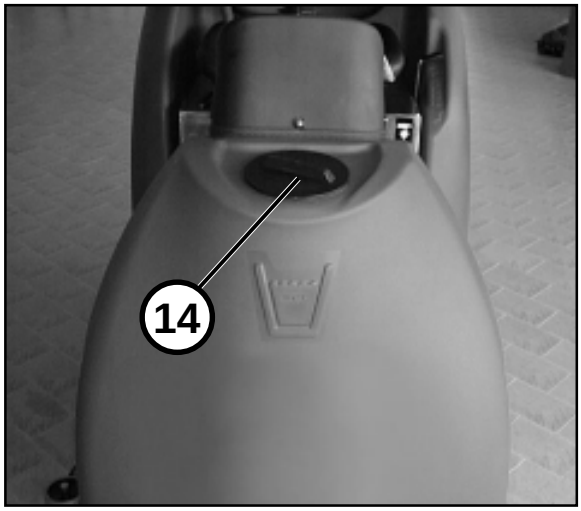

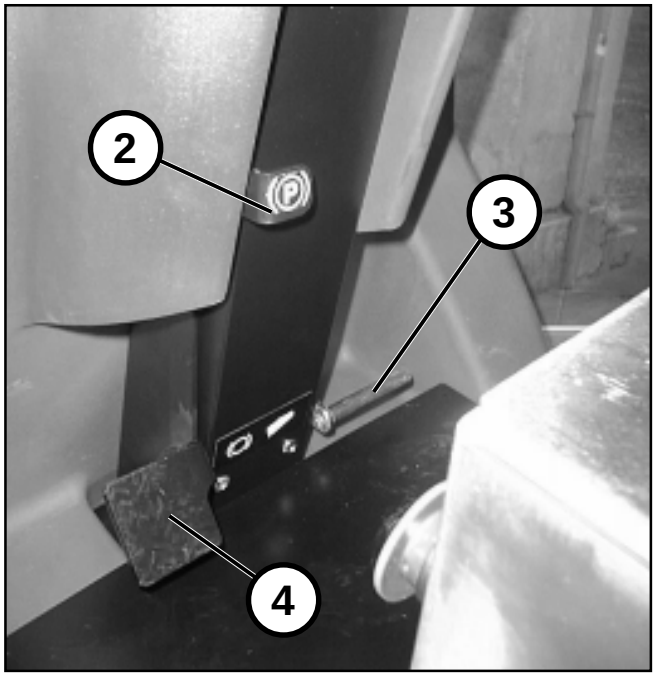

BEDIENING (TEK. 3)

1) TRIMMER BORSTELDRUK
2) HENDEL PARKEERREM
3) GASPEDAAL EN ACHTERUIT
4) REMPEDAAL
5) HENDEL OPENEN/SLUITEN KRAAN
6) DRUKKNOP BEDIENING AANZUIGING
7) HOOFDSCHAKELAAR MET SLEUTEL
8) VERKLIKKER (GROEN) KRAAN OPEN
9) KLAXON
10) DISPLAY EN FUNCTIEKNOP
11) -
12) SNELHEIDSSCHAKELAAR
13) DRUKKNOP BORSTELBEDIENING
14) VULOPENING REINIGINGSVLOEISTOFTANK
15) NOODSTOPKNOP
16) BEDIENINGSKNOP VOORWAARTS/ ACHTERWAARTS

DESCRIZIONE COMANDI (FIG.3)

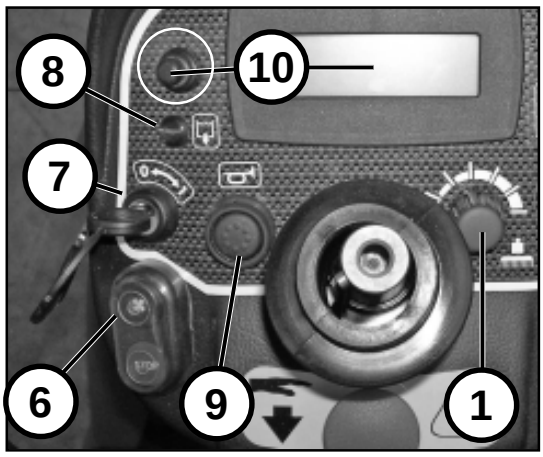

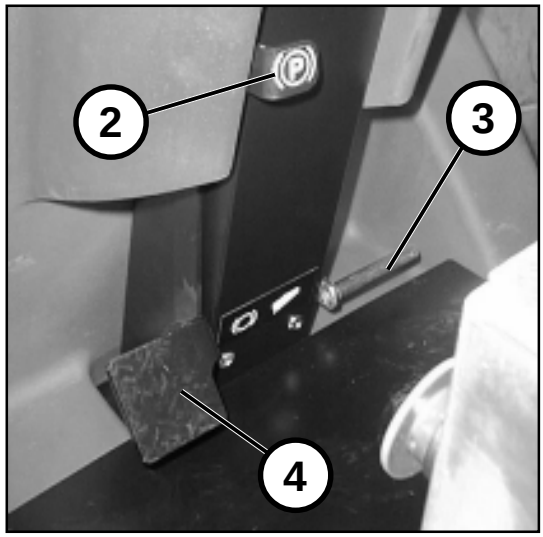

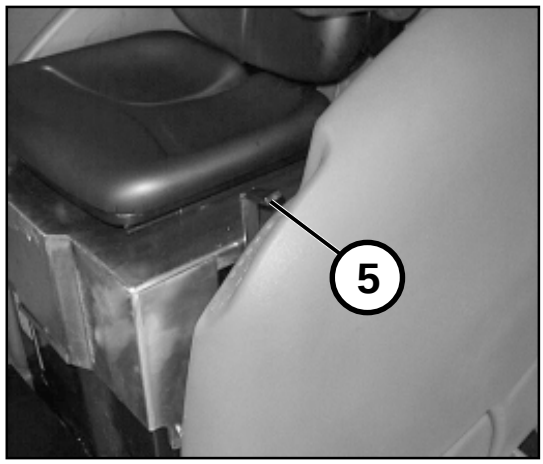

1) POTENZIOMENTRO PRECARICO BASAMENTO SPAZZOLE.
Serve per regolare la pressione delle spazzole sul pavimento. la rotazione del potenziomentro in senso orario incrementa la pressione complessiva esercitata sul pavimento.

2) LEVA FRENO DI STAZIONAMENTO.
Serve per bloccare e sbloccare il pedale freno in o da posizione di stazionamento.

3) PEDALE ACCELERATORE E RETROMARCIA
Comanda la velocità della lavasciuga in avanti o in retromarcia.

4) PEDALE FRENO.
Comanda il freno di servizio e di stazionamento. Il pedale agisce direttamente sui freni posti sulle ruote posteriori.

5) LEVA APERTURA / CHIUSURA RUBINETTO SOLUZIONE.
Comanda l'apertura o la chiusura e regola il flusso di soluzione sulle spazzole.

6) PULSANTE COMANDO ASPIRAZIONE.
Comanda l'inserimento del motore aspirazione.
posizione "stop" motore spento.
posizione "ventola" motore in funzione.

7) INTERRUTTORE GENERALE A CHIAVE.
Comanda l'inserimento di tutti i comandi elettrici.
Posizione "0" comandi disinseriti.
Posizione "1" comandi inseriti.

8) SPIA (VERDE) APERTURA SOLUZIONE.
L'accensione della spia segnala che il rubinetto della soluzione é aperto.

9) AVVISATORE ACUSTICO.
Comanda l'inserimento dell'avvisatore acustico.

10) DISPLAY E PULSANTE FUNZIONI.
Il display fornisce informazioni riguardanti lo stato della batteria e segnala gli allarmi (Vedi "**DESCRIZIONE ALLARMI**")
Premendo sul pulsante si possono visualizzare le seguenti informazioni:
- ORE DI LAVORO EFFETTUATE DALLA MACCHINA
- ORE DI LAVORO DELLE SPAZZOLE
- ORE DI MANUTENZIONE

Nota: Vedere anche il libretto istruzioni della centralina della Penny & Giles "TRIO"

BESCHRIJVING BEDIENING (TEK. 3)

1) TRIMMER BORSTELDRUK
Dient voor het regelen van de borsteldruk opde vloer, draai de regelaar naar rechts om de druk op de vloer te verhogen.

2) HENDEL PARKEERREM
Dient voor het blokkeren en ontgrendelen van het rempedaal in of uit de parkeerstand.

3) GASPEDAAL EN ACHTERUIT
Bedient de snelheid van de machine tijdens voor- of achterwaarts gaan.

4) REMPEDAAL
Bedient de bedrijfsrem en de parkeerrem. Het pedaal bedient rechtstreeks de remmen op de achterwielen.

5) HENDEL OPENEN/SLUITEN KRAAN
Bedient het openen en het sluiten en de vloeistofstroom op de borstels.

6) DRUKKNOP BEDIENING AANZUIGING
Bedient het inschakelen van de aanzuigmotor.
Stand ”stop”: motor uit
Stand “ventilator”: motor aan

7) HOOFDSCHAKELAAR MET SLEUTEL
Bedient het inschakelen van alle elektrische bedieningen.
Stand “0“: bedieningen uitgeschakeld
Stand “1“: bedieningen ingeschakeld

8) VERKLIKKER (GROEN) KRAAN OPEN
Het branden van de verklkker betekent dat de vloeistofkraan openstaat.

9) KLAXON
Bedient de klaxon.

10) DISPLAY EN FUNCTIEKNOP
De display verschaft informatie over de batterij en eventuele storingen. (zie beschrijving van mogelijke storingen).Druk op de functieknop om de volgende informatie op te roepen:

- URENSTAND
- DRAAIUREN VAN DE BORSTEL
- RESTERENDE UREN TOT DE VOLGENDE SERVICEBEURT

Opmerking: zie ook het gebruik –en onderhoudsboek van de elektrische control unit Penny & Giles “Trio”

11) -

12) COMMUTATORE VELOCITÁ.
Serve per impostare il tipo di velocità da utilizzare in fase di trasferimento o in lavoro.
Commutare sul simbolo “tartaruga” per impostare la lavasciuga ad una velocità bassa per una pulizia accurata.
Commutare sul simbolo “lepre” per impostare la lavapavimenti ad una velocità elevata per i trasferimenti.
Commutare fra i simboli“tartaruga e lepre” per impostare la lavaaciuga ad una velocità e una pulizia intermedia.

13) PULSANTE COMANDO SPAZZOLE.
Comanda l’inserimento dei motori rotazione spazzole.
Posizione “stop” motori spenti.
Posizione ”spazzola” motori in funzione e discesa spazzole.

14) BOCCHETTONE SERBATOIO SOLUZIONE.
Serve per introdurre la soluzione detergente.

15) PULSANTE ARRESTO DI EMERGENZA.
Serve per disinserire contemporaneamente i contatti di tutti i comandi.
In caso di emergenza, premere il comando. Per riattivare il funzionamento, ruotare di 1/4” di giro in senso antiorario il medesimo comando.

16) MANIPOLATORE MARCIA AVANTI E RETROMARCIA.
Comanda la marcia in avanti o la retromarcia della lavasciuiga.
Posizione “A” la lavasciuga avanza.
Posizione “B” la lavasciuga retrocede.

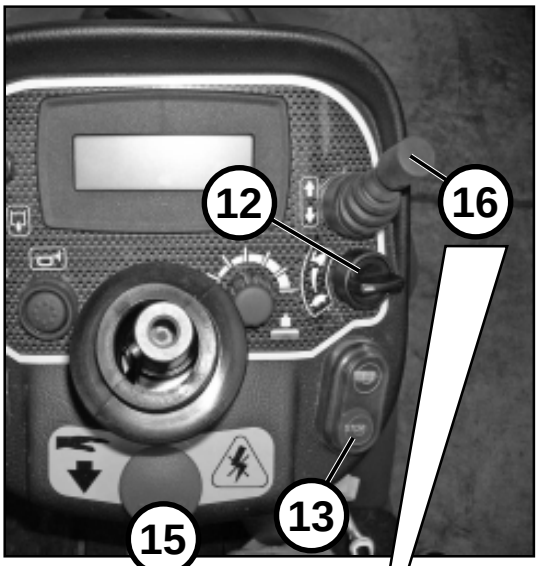

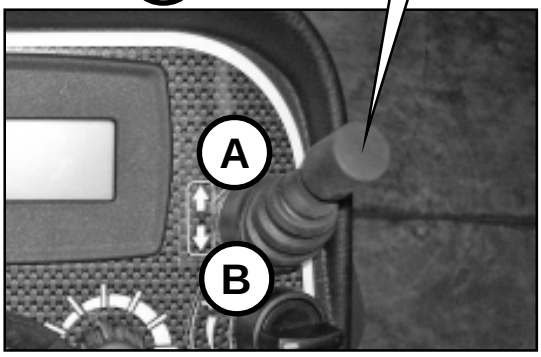

11) VERKLIKKER (ORANJE) RESERVE REINIGINGSVLOEISTOF
Het branden van deze verklikker betekent dat het reinigingswater in de tank bijna verbruikt is.

12) SNELHEIDSSCHAKELAAR
Dient voor het instellen van de snelheid tijdens vervoer of werk.
Zet de schakelaar op het “schildpad“ symbool voor het instellen van een lage snelheid voor een zorgvuldige reiniging.
Zet de schakelaar op het “haas“ symbool voor het verhogen van de snelheid tijdens het rijden.
Zet de schakelaar tussen de twee symbolen voor het werken bij een gemiddelde snelheid.

13) DRUKKNOP BORSTELBEDIENING
Regelt de inschakeling van de motoren voor borstelrotatie.
Stand “stop“: motoren uit
Stand “borstel”: motoren aan en vermindering van borstels

14) VULOPENING REINIGINGSVLOEISTOFTANK
Dient voor het bijvullen van reinigingsvloeistof.

15) NOODSTOPKNOP
Dient voor het gelijktijdig uitschakelen van alle bedieningscontacten. In noodgevallen op deze knop drukken.
Voor het opnieuw inwerking stellen de knop een kwartslag naar links draaien.

16) BEDIENINGSKNOP VOORWAARTS / ACHTERWAARTS
Bepaalt het vooruit of achteruit rijden van de machine.
Stand “A“: de machine gaat vooruit.
Stand “B“: de machine gaat achteruit.

NORME DI SICUREZZA GENERALI

La macchina descritta nel presente manuale è stata costruita in conformità alla Direttiva Comunitaria sulle macchine 98/37/CEE (Direttiva Macchine).È obbligo del responsabile della gestione della macchina attenersi alle direttive comunitarie e alle leggi nazionali vigenti, nei riguardi dell'ambiente di lavoro, ai fini della sicurezza e della salute degli operatori. Prima della messa in funzione, effettuare sempre i controlli preliminari.

Attenzione!

L'uso della macchina è consentito solo all'operatore abilitato. Per impedire che la macchina venga usata da chi non è autorizzato, bloccare l'azionamento togliendo la chiave di avviamento.
Non effettuare modifiche, trasformazioni o applicazioni sulla macchina che potrebbero pregiudicare la sicurezza.
Prima dell'avviamento della macchina controllare che il funzionamento non metta in pericolo nessuno.
Astenersi da qualsiasi modo di lavorare che possa pregiudicare la stabilità della macchina.
Per il trasporto della macchina, assicurarsi che la stessa venga frenata e saldamente fissata all'automezzo.

Pericolo!

Oltre alle norme previste dalla legislazione, il responsabile della gestione della macchina deve istruire gli operatori su quanto segue:

- Le protezioni fisse e/o mobili devono rimanere sempre nella loro sede, correttamente fissate.
- Se, per qualunque motivo, dette protezioni vengono rimosse, disinserite o cortocircuitate, è obbligo ripristinare la loro efficienza prima di rimettere in funzione la macchina.
- Usare la macchina soltanto in condizioni tecnicamente ineccepibili e conformi alla sua destinazione.
- L'uso conforme alla destinazione comprende anche l'osservanza delle istruzioni d'uso e manutenzione, nonché delle condizioni d'ispezione e manutenzione.
- È assolutamente vietato aspirare sostanze infiammabili e/o tossiche.
- Fermare sempre il funzionamento della macchina, nel caso fosse necessario intervenire su parti in movimento o calde della stessa.
- È assolutamente vietato trasportare persone oltre all'operatore.

ALGEMENE VEILIGHEIDSNORMEN

De machine die in deze handleiding beschreven wordt, is geproduceerd overeenkomstig de EEG richtlijn machines 98/37/EEC (Machine richtlijn). Degene die verantwoordelijk is voor het beheer van de machine, is verplicht zich te houden aan de EEG richtlijnen en aan de landelijk geldende wetten inzake de werkomgeving om zodoende de veiligheid en de gezondheid van de operators te verzekeren.

Attentie!

De machine mag alleen gebruikt worden door bevoegd personeel.
Het is verboden op de machine wijzigingen, veranderingen of labels aan te brengen die de veiligheid van het apparaat zouden kunnen beïnvloeden.
Voordat u de machine start, controleren of er door het werken van de machine niemand in gevaar wordt gebracht.
Altijd op zodanige wijze werken dat de stabiliteit van de machine niet in gevaar komt.
Voor het vervoeren van de machine controleren of de machine op de parkeerrem staat en goed is vastgemaakt aan het voertuig.

Gevaar!

Degene die voor het beheer van de machine verantwoordelijk is, dient de operators op de hoogte te stellen zowel van de voorgeschreven wettelijke normen als van de volgende aanwijzingen:

- De vaste en/of mobiele beveilingen moeten altijd correct bevestigd op hun plaats blijven.
- Als, voor welk motief dan ook, deze beschermingen verwijderd, uitgeschakeld of kortgesloten worden, dient u te zorgen dat ze weer op hun plaats bevestigd en werkzaam zijn voordat de machine opnieuw ingeschakeld wordt.
- Gebruik de machine alleen waar hij voor bedoeld is en wanneer het apparaat in technisch perfecte conditie verkeerd.
- ’Gebruik waar de machine voor bedoeld is’ betekent ook het opvolgen van de instructies voor gebruik en onderhoud alsook het uitvoeren van de inspectie- en onderhoudscontroles
- Het is streng verboden ontvlambare en/of giftige stoffen op te zuigen.
- De motor altijd uitschakelen als u moet ingrijpen bij bewegende of hete onderdelen.
- Het is streng verboden andere personen behalve de bediener op de machine te vervoeren.

MOVIMENTAZIONE MACCHINA IMBALLATA

La macchina giunge imballata su pallet.
Il peso e le dimensioni sono riportate nelle CARATTERISTICHE TECNICHE.
Le forche del carrello o del transpallet devono essere posizionate in modo che il centro dell'imballo sia circa al centro delle forche stesse. Il collo deve essere movimentato con estrema attenzione, evitando urti e di alzarlo ad altezze considerevoli.
É vietato sovrapporre i colli fra loro.

INDICAZIONI PER DISIMBALLARE LA MACCHINA

Lo sballaggio della macchina va effettuato con attenzione e delicatezza. Disimballata la macchina, questa appare tenuta ferma da staffe sulle ruote che devono essere tolte. A questo punto la macchina deve essere portata a livello del suolo a mezzo di una rampa metallica o di legno.

MOVIMENTAZIONE MACCHINA DISIMBALLATA

La macchina sballata, deve essere controllata e devono essere montate le batterie se non già installate. Qualora debba essre movimentata dopo un utilizzo per un breve trasporto staccare i cavi batterie e togliere spazzole e tergipavimento, per un trasporto molto lungo é conveniente imballare nuovamente la macchina sul pallet originale. Si fa presente che si può spostare la macchina a spinta per brevi tratti.

HET VERPLAATSEN VAN DE VERPAKTE MACHINE

De machine wordt op een pallet ingepakt aangeleverd. Gewicht en afmetingen vindt u in de TECHNISCHE KENMERKEN. De vork van de heftruck moet zo geplaatst worden dat het midden van de verpakking ongeveer in het midden van de vork komt te rusten. Het geheel moet zeer voorzichtig verplaatst worden, waarbij vermeden moet worden de machine te stoten en tot grote hoogten op te heffen.
Het is verboden meerdere verpakkingen op elkaar te zetten.

AANWIJZINGEN VOOR HET UITPAKKEN VAN DE MACHINE

Het uitpakken van de machine moet met aandacht en overleg gebeuren. Als eerste verwijdert u de nieten aan de onderzijde waarmee het karton aan de pallet vastzit, hierna kunt u de doos weghalen. Nu ziet u de machine die geblokkeerd wordt door beugels op de wielen, deze beugels verwijderen. De machine dient vervolgens naar de vloer gebracht te worden met behulp van een metalen of houten afrit.

HET VERPLAATSEN VAN DE UITGEPAKTE MACHINE

De uitgepakte machine moet gecontroleerd worden en de accu's moeten geplaatst worden als deze nog niet geïnstalleerd zijn. Wanneer de machine na gebruik over een korte afstand vervoerd moet worden, de accukabels loshalen en borstels en zuigmond verwijderen, voor vervoer over grote afstanden kunt u de machine het beste in de originele doos verpakken. U kunt de machine kleine stukjes ook eenvoudig duwen.

USO DELLA LAVASCIUGA

Precauzioni necessarie

1. La lavasciuga deve essere usata solo da persone competenti e responsabili.
2. Quando si lascia la lavasciugai incustodita, occorre togliere la chiave 7 (fig.3) ed arrestarla bloccando il freno di stazionamento (vedi capitolo FRENI).
3. Quando la lavasciuga é a riposo, le spazzole devono essere sollevate, onde evitare deformazioni alle setole.
4. Non fermare la macchina in pendenza.

ATTENZIONE!

PRIMA DI USARE LA LAVASCIUGA CONTROLLARE IL LIVELLO DEL LIQUIDO NELLA BATTERIA.

Norme per la messa in funzione della lavasciuga

Punti per la prima messa in funzione della lavasciuga.

1. Accertarsi che il serbatoio 2 (vedi fig.sotto) dell'acqua di recupero sia vuoto.
2. Riempire il serbatoio soluzione 1 (vedi fig.sotto).
3. Verificare che il freno sia sbloccato.
4. Inserire la chiave 7 (fig. 3) nel quadro generale e ruotarla in senso orario (con questa operazione si darà corrente alla apparecchiatura di comando generale).
5. Inserire l'aspirazione mediante il pulsante 6 (fig. 3).
6. Inserire la rotazione delle spazzole mediante il pulsante 13 (fig. 3).
7. Aprire il rubinetto soluzione mediante leva 5 (fig. 3)

ATTENZIONE!!

ILPULSANTE 13 (FIG.3) COME GIÀ DETTO OLTRE A FAR RUOTARE LE SPAZZOLE LE ABBASSA, INSERENDO IL MANIPOLATORE DI MARCIA 16 (FIG.3) SE NON SI PREME SUL PEDALE AVANZAMENTO ENTRO SEI SECONDI LE SPAZZOLE SI SOLLEVANO AUTOMATICAMENTE, PREMERE NUOVAMENTE SUL PEDALE PER FARLE SCENDERE.

8. Per l'avanzamento e la velocità desiderati premere gradualmente il pedale accelleratore 3 (fig.3)

ATTENZIONE!

LA LAVASCIUGA FUNZIONA SOLAMENTE CON L'OPERATORE CORRETTAMENTE SEDUTO AL POSTO GUIDA E PULSANTE D'EMERGENZA DISINSERITO.
PRIMA DI INIZIARE A LAVORARE LE FUNZIONI DELLA MACCHINA SONO RITARDATE DA PROGRAMMA.

HET GEBRUIK VAN DE SCHROBZUIGMACHINE

Noodzakelijke voorzorgsmaatregelen

1. De schrobzuigmachine mag alleen door bevoegd e verantwoordelijk personeel gebruikt worden.
2. Wanneer u bij de machine vandaan loopt, dient u sleutel 9 (tek. 3) te verwijderen en de machine op de parkeerrem te zetten (zie hoofdstuk **REMMEN**).
3. Wanneer de schrobzuigmachine niet gebruikt wordt, moeten de borstels opgeheven worden om te voorkomen dat de haren vervormen.
4. De machine niet op een helling stilzetten.

ATTENTIE!

CONTROLEER HET VLOEISTOFNIVEAU VAN DE ACCU'S VOORDAT U DE MACHINE GEBRUIKT.

Normen voor het starten van de schrobzuigmachine

1. Controleer of afvoertank 2 (zie tek. onderaan de pagina) leeg is.
2. Vul reinigingsvloeistoftank 1 (zie tek. onderaan de pagina).
3. Controleer of de rem ontgrendeld is.
4. Steek sleutel 7 (tek. 3) in het contact en draai naar rechts (op deze manier krijgt de hoofdbediening stroom).
5. Schakel de aanzuiging in met drukknop 6 (tek. 3).
6. Schakel de borstelrotatie in met drukknop 13 (tek. 3).
7. Open de vloeistofkraan met hendel 5 (tek. 3).

ATTENTIE!

DE KNOP 13 (TEK. 3) DE BORSTELROTATIE EN BRENGT TEVENS DE BORSTELS OMLAAG, ALS U VERVOLGENS BEDIENINGSKNOP 16 (TEK. 3) INSCHAKELT, DIENT U BINNEN ZES SECONDEN OP HET GASPEDAAL TE DRUKKEN ANDERS GAAN DE BORSTELS AUTOMATISCH OMHOOG, DRUK OPNIEUW OP HET PEDAAL OM ZE OMLAAG TE BRENGEN.

8. Om te beginnen met rijden en de gewenste snelheid te bereiken, druk het gaspedaal 3 (fig.3) rustig in.

ATTENTIE!

DE VLOERREINIGINGSMACHINE WERKT SLECHTS ALS DE BEDIENER CORRECT OP DE BESTUURDERSPLAATS ZIT EN DE ALARMKNOP UITGESCHAKELD IS. ALVORENS TE BEGINNEN TE WERKEN DE MACHINEFUNCTIES VOLGENS PROGRAMMA VERTRAAGD.

NORME DA SEGUIRE DURANTE IL FUNZIONAMENTO

- Non lasciare avvicinare alla macchina persone estranee al lavoro.
- L'uso della macchina é consentito solo agli operatori autorizzati dal responsabile della gestione della macchina e a conoscenza del contenuto del presente manuale.
- Detti operatori devono essere persone fisicamente ed intellettualmente idonee, non sotto l'effetto di alcool, droghe o farmaci.

Accertarsi che:

- Non vi siano sulla macchina oggetti estranei (utensili, stracci, attrezzi, ecc.);
- La macchina, dopo l'accensione, non emetta rumori strani : se così fosse, arrestarla immediatamente ed individuarne la causa.
- Siano regolarmente chiuse tutte le protezioni di sicurezza.

- Astenersi da qualsiasi operazione che pregiudichi o sollevi dubbi sulla sicurezza.
- Astenersi da qualsiasi modo di lavorare che pregiudichi la stabilità della macchina: tenere sempre una distanza di sicurezza dai margini di marciapiedi o grandi dislivelli di pavimento dove la macchina possa cadere.
- Non percorrere pendii in direzione trasversale e non eseguire svolte a velocità eccessiva, specialmente se il pavimento non é orizzontale.
- Non utilizzare la macchina in luoghi bui.
- Prestare particolare attenzione in caso di avvicinamento a scaffali o ad oggetti accatastati (rischio di crollo in caso di urto.)

ATTENZIONE!

NON UTILIZZARE IL SISTEMA DI ASPIRAZIONE DELLA LAVASCIUGA SENZA ACQUA. L'UTILIZZO DELL'ASPIRAZIONE A SECCO É DA CONSIDERARSI UN USO IMPROPRIO DELLA MACCHINA CON CONSEGUENTE DECADENZA DELLA GARANZIA

NORME PER LA MANUTENZIONE

Durante la pulizia e la manutenzione della macchina o la sostituzione di parti, spegnere sempre i motori e togliere la chiave di avviamento.

ATTENZIONE!

PER QUALSIASI MANUTENZIONE, REVISIONE O RIPARAZIONE, IMPIEGARE SOLAMENTE PERSONALE SPECIALIZZATO O RIVOLGERSI AD UNA OFFICINA AUTORIZZATA.

ATTENZIONE!

QUANDO SI ABBANDONA LA MACCHINA TIRARE IL FRENO DI STAZIONAMENTO E TOGLIERE LA CHIAVE.
NON PARCHEGGIARE LA MACCHINA IN ZONE VIETATE (DAVANTI ALLE PORTE, AGLI ESTINTORI O IN PENDENZA.)

NORMEN DIE TIJDENS DE WERKING OPGEVOLGD MOETEN WORDEN

- Geen buitenstaanders bij de machine toelaten.
- De machine mag alleen gebruikt worden door bedieners die bevoegd zijn door degene die voor de machine verantwoordelijk is en die kennisgenomen hebben van de inhoud van deze handleiding.
- Deze bedieners moeten lichamelijk en psychisch voor dit werk geschikt zijn en mogen niet onder invloed verkeren van alcohol, drugs of medicijnen.

Wees er zeker van dat:

- er geen vreemde voorwerpen op de machine liggen (gereedschap, lappen, enz);
- de machine geen vreemde geluiden maakt nadat hij aangezet is, mocht dat wel het geval zijn, de machine uitzetten en de oorzaak zoeken;
- alle beveiligingen goed gesloten zijn.

- Niets doen dat de veiligheid in gevaar kan brengen.
- Nooit zodanig werken dat de stabiliteit van de machine in gevaar wordt gebracht: altijd voldoende afstand houden van stoepranden of grote oneffenheden in de vloer waardoor de machine zou kunnen vallen.
- Hellingen niet dwars nemen en bochten niet met grote snelheid doorgaan vooral niet als de vloer niet vlak is.
- De machine niet in een donkere, onverlichte omgeving gebruiken.
- Voorzichtig zijn bij het naderen van stellingen of opgestapelde goederen (Omvallen bij stoten)

ATTENTIE!

GEBRUIK HET ZUIGSYSTEEM NIET ZONDER WATER. ALS DIT GEBEURD WORDT DIT BESCHOUWD ALS EEN ONJUIST GEBRUIK VAN DE MACHINE MET DE CONSEQUENTIE DAT DE GARANTIE VERVALT.

NORMEN VOOR HET ONDERHOUD

Tijdens de schoonmaak- en onderhouds werkzaamheden aan de machine of bij de vervanging van onderdelen, altijd de motoren uitschakelen en de contactsleutel verwijderen.

ATTENTIE!

Onderhoud, revisie of reparatie mag alleen door gespecialiseerd personeel of door een officiëel servicecentrum uitgevoerd worden.

ATTENTIE!

WANNEER U BIJ DE MACHINE WEGGAAT, DE HANDREM AANTREKKEN EN DE SLEUTEL VERWIJDEREN.
DE MACHINE NIET PARKEREN OP VERBODEN PLAATSEN (VOOR DEUREN, BRANDBLUSSERS OF OP HELLINGEN)

LAVAGGIO

L'operazione di lavaggio con la vostra lavasciuga risulta essere molto semplice, sarà poi l'esperienza che vi aiuterà a migliorare il lavoro agevolandovi nella scelta del tipo di spazzole, del tipo di detergente, nella valutazione della necessità di una doppia azione di pulitura, ecc.
In caso di pavimento molto sporco o molto tenace, sarà conveniente usare la doppia azione di pulitura che é composta da una prima passata su alcune decine di metri quadri di pavimento utilizzando solo le spazzole e con il tergi pavimento sollevato, In questo modo la soluzione detergente rimane sul pavimento a sciogliere lo sporco, poi, con la seconda passata, compiuta con il tergipavimento abbassato, si raccoglierà lo sporco rimosso.

PERICOLO!

QUESTO TIPO DI OPERAZIONE DOVRÀ ESSERE ESEGUITA IN ZONE VIETATE AL PASSAGGIO DI PERSONE NON ADDETTE, SEGNALARE QUESTE ZONE CON APPOSITI CARTELLI.

Per effettuare l'operazione di lavaggio agire nel seguente modo:

- Inserire la rotazione e l'abbassamento delle spazzole premendo il pulsante 13 (fig. 3) contrassegnato dal simbolo della spazzola.
- Aprire il rubinetto per l'acqua di lavaggio spostando la leva 5 (fig. 3) in avanti.

Per regolare il carico sul pavimento girare in senso orario il potenziometro 1 (fig.3) fino ad ottenere il carico voluto. La pressione così impostata verrà così mantenuta automaticamente.

Per il dosaggio dell'acqua detergente agire sempre sulla leva 5 portandola su una posizione intermedia in modo che tutta la superficie, subito dopo le spazzole, sia ben bagnata, peró senza che un eccesso generi schizzi, rivoli o trabboccamenti del tergipavimento.

- Inserire l'aspirazione mediante il pulsante 6 (fig. 3) all'inserimento della marcia avanti il tergipavimento scende automaticamente ad aspirare l'acqua;
- Pre-impostare il manipolatore 16 (fig.3) sulla posizione A (come descritto nel capitolo DESCRIZIONE COMANDI).
- Premere il pedale accelleratore 3 (fig. 3) in modo che la lavapavimenti avanza alla velocità voluta inziando l'operazione di lavaggio;
- Si possono selezionare tre tipi di velocità, ruotando il commutatore 12 (fig.3) sul simbolo "tartaruga" si ottiene una velocità bassa e una pulizia accurata, sulla posizione "lepre" per una velocità elevata per i trasferimenti o sulla posizione fra i simboli "tartaruga e lepre" per una velocità e una pulizia intermedia.
- Se si desidera procedere in retromarcia, impostare il manipolatore 16 (fig.3) sulla posizione B (come descritto nel capitolo DESCRIZIONE COMANDI); in questo modo il tergipavimento si solleva automaticamente e la macchina puó retrocedere.

Terminata l'operazione di lavaggio ed asciugatura, procedere nel seguente modo:

- Chiudere l'acqua tramite la leva 5 (fig. 3) spostandola indietro fino a fine corsa.
- Fermare la rotazione delle spazzole premendo su "STOP" il pulsante 13 (fig. 3)
- Fermare l'avanzamento della lavasciuga, così facendo dopo sei secondi le spazzole si sollevano automaticamente dal pavimento.
- Fermare l'aspirazione premendo su "STOP" il pulsante 6 (fig. 3) ; così facendo il tergipavimento si solleva automaticamente.

SCHOONMAKEN

Het schoonmaken wordt u met de schrobzuigmachine heel eenvoudig gemaakt, met wat ervaring wordt uw werk nog simpeler en kiest u zonder moeite het juiste type borstels en het reinigingsmiddel en bepaalt u of de vloer een tweede beurt geven moet.
Indien de vloer erg vuil is of het vuil hardnekkig is, kunt u het beste een dubbele schoonmaakbeurt uitvoeren. Hiervoor schrobt u enkele tientallen vierkante meters vloer met de borstels terwijl de vloerwisser opgeheven is. Zo blijft de reinigingsvloeistof liggen om het vuil op de vloer los te weken en vervolgens gaat u er nog eens overheen, deze keer ook met de vloerwisser die zo het verwijderde vuil opneemt.

GEEVAAR!

DEZE WERKZAAMHEDEN MOGEN SLECHTS UITGEVOERD WORDEN IN ZONES WAAR ONBEVOEGDE PERSONEN GEEN TOEGANG HEBBEN, MARKEER DEZE GEBIEDEN MET BORDEN.

Om de reinigingswerkzaamheden uit te voeren, als volgt te werk gaan:
- De borstelrotatie en het omlaagbrengen van de borstels inschakelen met knop 13 (tek. 3) met het borstelsymbool.
- Draai de vloeistofkraan open door hendel 5 (tek. 3) naar voren te zetten.

Voor het regelen van de vloerdruk trimmer 1 (tek. 23) naar rechts draaien totdat u de gewenste druk ingesteld heeft. De ingestelde druk wordt automatisch gehandhaafd.

Het doseren van de reinigingsvloeistof geschiedt met hendel 5; zet deze in een zodanige stand dat de gehele vloeroppervlakte, gelijk na de borstels, goed natgemaakt wordt en de machine niet spettert of teveel water gebruikt wordt.
- De aanzuiging inschakelen met knop 6 (tek. 3), bij het inschakelen van voorwaarts, zakt de vloerwisser automatisch om het water op te zuigen;
- Knop 16 (tek. 3) tevoren op stand **A** zetten (zoals beschreven in hoofdstuk **BESCHRIJVING BEDIENING**).
- Druk op gaspedaal 3 (tek. 3) zodat de machine met de gewenste snelheid het werk begint;
- U hebt de keuze uit drie snelheden: schakelaar 12 (tek. 3) op de schildpadafbeelding draaien voor een lage snelheid en een zorgvuldige reiniging, kies de **“haas”** voor een grotere snelheid tijdens verplaatsing of kies de stand tussen **“schildpad“** en **“haas“** voor een gemiddelde snelheid en idem reiniging.
- Als u achteruit wilt rijden, knop 16 (tek. 3) op stand **B** zetten (zoals beschreven in hoofdstuk **BESCHRIJVING BEDIENING**); de vloerwisser wordt automatisch opgeheven en de machine kan achteruit rijden.

Na het reinigen en drogen als volgt te werk gaan:
- Sluit de vloeistoftoevoer af door hendel 5 (tek. 3) geheel naar achter te zetten.
- **“STOP”** van knop 13 (tek. 3) indrukken en zo de borstelrotatie stilhouden.
- Laat de machine halthouden, de borstels worden na zes seconden automatisch van de grond geheven .
- De aanzuiging uitschakelen door knop 6 (tek. 3) op “STOP“ te zetten; de zuigmond gaat automatisch omhoog.

Carico e scarico acqua (fig.4)

Prima di ogni lavaggio, riempire il serbatoio soluzione con la giusta quantità di acqua e detergente aprendo il bocchettone 14 (fig. 3).
Il serbatoio é costruito in polietilene, inattacabile da acidi e basi nonché dalla maggior parte dei solventi.
Al termine del lavaggio scaricare l'acqua sporca dal serbatoio di recupero tramite il tubo 2 aprendo il tappo 3 .
Pulire perfettamente, almeno una volta alla settimana il serbatoio di recupero, aprendo il coperchio 1 togliendo il motore aspirazione, poi il suo filtro 4. Per queste operazioni utilizzare guanti di protezione.

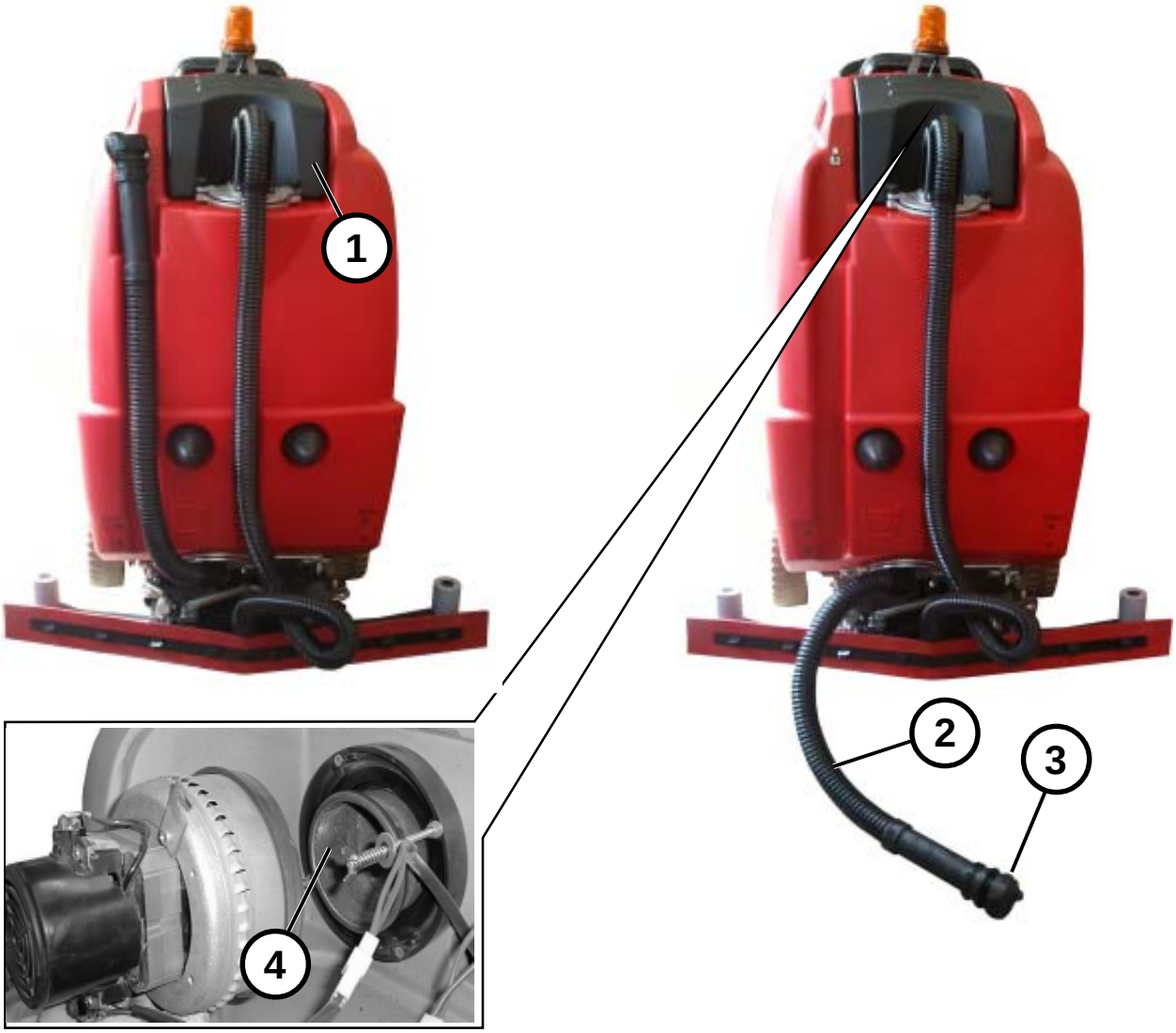

Scelta detergente

Per una buona pulizia del pavimento é necessario individuare il giusto detergente. Se necessario farsi consigliare dal fornitore o da persona competente, tenendo presente che un detersivo troppo aggressivo puó risultare dannoso per una lunga durata della macchina.
É necessario utilizzare detersivo a schiuma frenata, o additivo antischiuma, onde evitare danni al motore d'aspirazione. Se non fosse possibile procurarsi tali prodotti, per evitare la schiuma, si puó utilizzare del comune aceto di vino, versandone 50 cc. nel serbatoio di recupero prima del lavaggio. Dopo l'uso di tali detergenti, lavarsi le mani e fare riferimento alle istruzioni contenute nelle schede del detergente stesso.

Water aan- en afvoer (tek.4)

Voor het werken, de schoonwatertank vullen met de juiste hoeveelheden water en reinigingsmiddel door vulopening 14 (tek. 3). De tank is vervaardigd uit polyethyleen dat niet door zure en basische middelen en de meeste oplosmiddelen wordt aangetast. Na het werk het vuile water met behulp van leiding 2 uit de vuilwatertank laten lopen door rubberstop 3.Tenminste eens per week de vuilwatertank zorgvuldig reinigen door deksel 1 te openen en aanzuigfilter 4 omhoog te tillen. Voor het uitvoeren van deze werkzaamheden veiligheidshandschoenen dragen.

Keuze reinigingsmiddel

Voor een goede reiniging van de vloer moet het juiste wasmiddel gekozen worden. Laat u zonodig raden door de fabrikant of door een expert, denk erom dat een te agressief wasmiddel invloed kan hebben op de levensduur van de machine. Gebruik een matig schuimend wasmiddel of een antischuim-additief om schade aan de aanzuigmotor te voorkomen. Als u dergelijke producten niet kunt kopen, kunt u om overvloedig schuim te vermijden, voor het starten met werken 50 cc azijn in de vuilwatertank gieten. Na het gebruik van deze reinigingsmiddelen uw handen wassen en de aanwijzingen op de verpakking van het middel opvolgen.

PIANI DI MANUTENZIONE (FIG.5)

ATTENZIONE!

PRIMA DI PROCEDERE ALLA SOSTITUZIONE DELLE SPAZZOLE, TOGLIERE LA CHIAVE DAL QUADRO DI AVVIAMENTO, EVITANDO COSÌ L'ACCENSIONE ACCIDENTALE DI QUALCHE MOTORE.

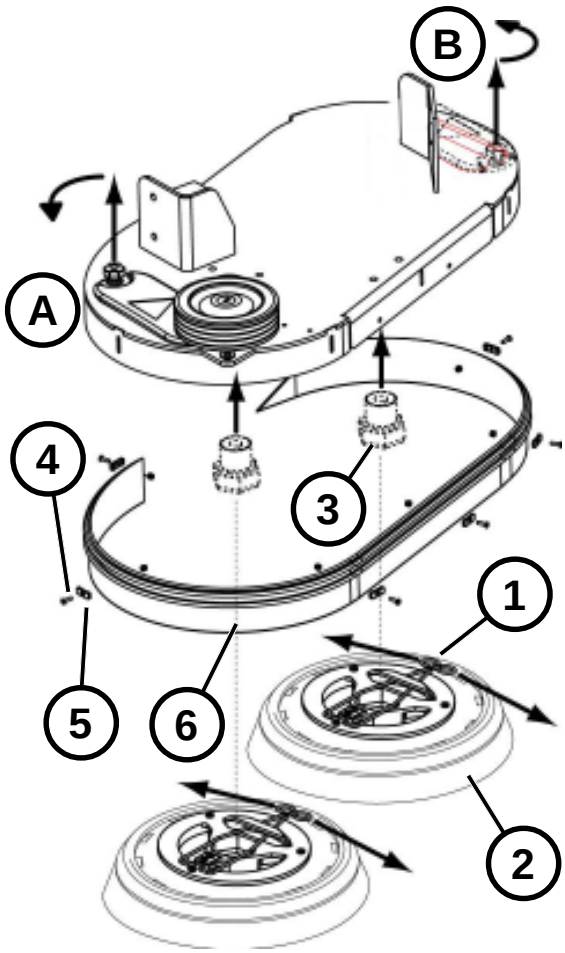

Sostituzione spazzole a disco

Il basamento spazzole è dotato di due aperture d'ispezione (A, B) utilizzate per controllare lo stato di usura delle spazzole e la sostituzione delle stesse

se necessario, procedere come segue:

- aprire la protezione e inserire la mano all'interno dell'apertura (A e B) d'ispezione.
- allargare la molla 1 e sganciare le spazzole 2 dal mozzo 3.
- montare la (nuova) spazzola riagganciandola al mozzo.
- richiudere l'apertura d'ispezione con la protezione e il suo pomello.

Sostituzione gomma paraspruzzi dal basamento spazzole

Rimuovere le viti 4 e i piastrini 5 e sostituire la gomma 6.

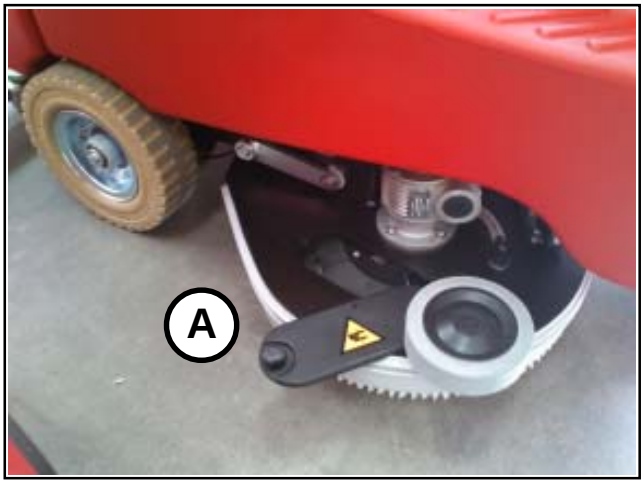

ONDERHOUDSTABELLEN (TEK.5)

ATTENTIE!

VOORDAT U DE BORSTELS GAAT VERVANGEN, HAALT U DE SLEUTEL UIT HET CONTACT, OM ONOPZETTELIJKE INSCHAKELING VAN MOTOREN TE VOORKOMEN EN VERVOLGT U OP DEZE MANIER.

Vervangen schijfborstels

De borstelsbasis heeft twee inspectiesleuven (A, B) gebruikt voor het controleren of vervangen van de borstels:

- open het deksel en steek de hand in de sleuf (A en B).
- trek de veer1 open om de borstels kit 2 van de naaf 3 te ontgrendelen.
- monteer de (nieuwe) borstel en zet deze op de naaf
- sluit de inspectie sleuf door middel van de afdekking en de knop.

Vervanging van de spatlap van de borstelbasis

Verwijder de schroeven 4 en platen 5 en vervang de spatlap 6.

Sostituzione spazzole a rullo (fig.6)

procedere nel seguente modo:

1) Tirare verso l'alto la levetta laterale sinistra 1 del basamento spazzole per sganciare il flap 2.
2) Ruotare il supporto spazzola 3 in senso orario fino a fine asola.
3) Sfilare il supporto 3 dal basamento e togliere la spazzola 4 sul lato sinistro come indicato in foto.
4) Montare la nuova spazzola ripetendo le operazioni in modo inverso.

Per sostituire la spazzola sul lato destro bisogna rimuovere la coppiglia 5 e sganciare il flap 6, quindi procedere alla sostituzione come descritto nei punti 2) 3) 4) per spazzola sinistra.

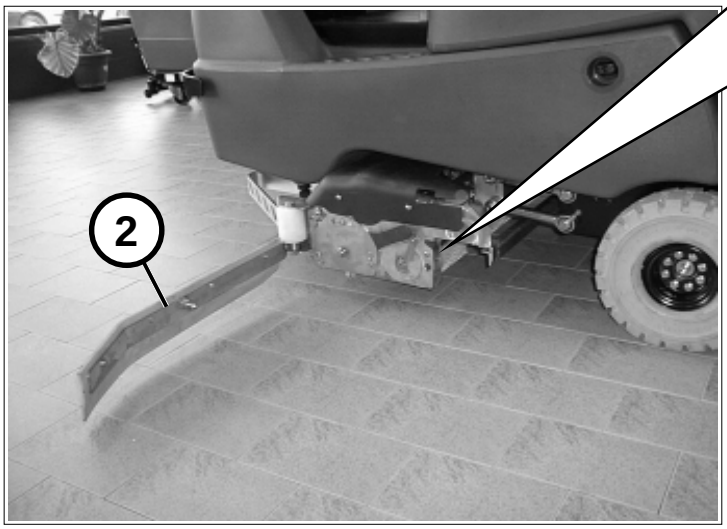

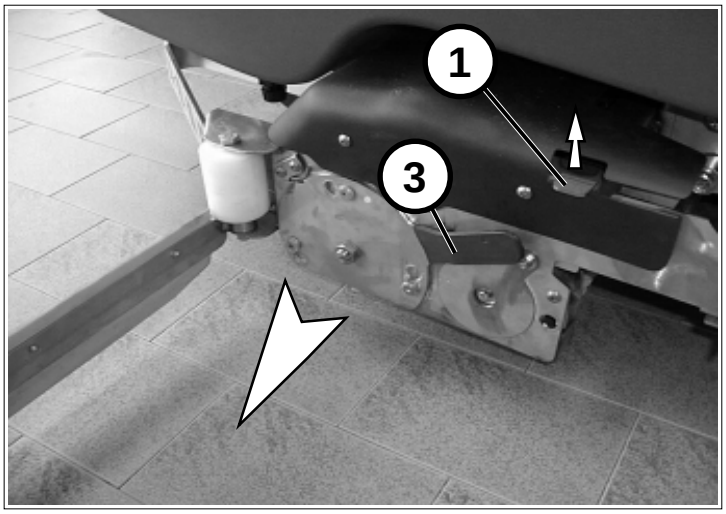

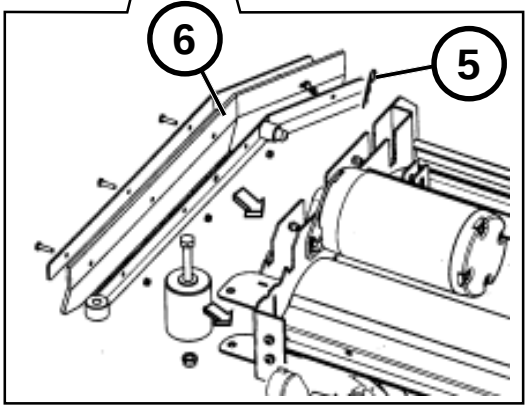

Vervangen rolborstels (tek. 6)

1. Rechter flank 1 van borstelbasis optillen.
2. Borstelhouder 2 met de klok mee draaien tot aan het einde van de sleuf.
3. Borstelhouder 3 van de basis trekken en borstel 4 verwijderen zoals op de foto te zien is
4. De nieuwe borstel monteren door de handelingen in omgekeerde volgorde uit te voeren

Om de borstel aan de rechterzijde te vervangen, verwijder pin 5 en laat de flap 6 los, en vervolg zoals beschreven in punt 2, 3 en 4.

PREPARAZIONE DELLA MACCHINA (FIG.7)

Montaggio e regolazione del tergipavimento

Per esigenze d'imballaggio il tergipavimento potrebbe venir fornito smontato dalla macchina e dovrà essere applicato alla piastra di traino sulla lavapavimenti.
Per il montaggio del tergipavimento procedere nel seguente modo:

- Sollevare la piastra porta tergipavimento.
- Infilare la vite 1 nell'asola 2 posta sul carrello tenendo il tergipavimento leggermente inclinato come si vede in figura.
- Sollevare la parte sinistra del tergipavimento in modo da infilare il perno 3 nel foro 4 posto sul carrello.
- Inserire la coppiglia ad R, 5 nel foro posto sul perno 3.
- Inserire il tubo di aspirazione nel manicotto del tergipavimento.

Per una perfetta asciugatura del pavimento é essenziale che il tergipavimento venga perfettamente regolato. La lavasciugapavimenti utilizza un tergipavimento a forma di "V", come si vede in fig.7.
Questo tipo di tergipavimento ha la caratteristica di raccogliere bene l'acqua verso il tubo di aspirazione, peró é sensibile al parallelismo col terreno.

Per un buon funzionamento del tergipavimento bisogna cercare l'angolo di lavoro ideale rispetto al pavimento. La gomma posteriore A del tergipavimento deve lavorare piegata leggermente indietro, come si vede dalla figura, così che i liquidi vengano raccolti dal lato anteriore della gomma.

Per ottenere ciò agire nel seguente modo:

- Svitare la controghiera 6 e ruotare il pomello 7 in senso orario (avvitare) per aumentare l'inclinazione del tergipavimento e in senso antiorario (svitare) per diminuire l'inclinazione.
- Trovata la giusta inclinazione riavvitare la controghiera 6.

In funzione dei diversi tipi di pavimento da asciugare e dall'usura delle gomme del tergipavimento bisogna regolare la sua altezza da terra, per far ciò agire sui dadi 8 nel seguente modo:

- Allentare i dadi 8 e regolare l'altezza da terra.
- Stringere i dadi a regolazione avvenuta.

Gli stessi dadi servono anche per regolare il tergipavimento in modo tale che lavori parallelamente al pavimento.
Per una buona durata delle gomme, la pressione deve essere la minima indispensabile, pur ottenendo una buona asciugatura.

Fare attenzione al fatto che, spesso, l'asciugatura viene influenzata negativamente da un cattivo funzionamento dell'aspirazione e, in questo caso:

- Pulire perfettamente le tubazioni di aspirazione, gli ingressi, i filtri ed il tergipavimento stesso.
- Controllare il funzionamento del motore aspirazione.
- Controllare che tutte le aperture d'ispezione del serbatoio siano ben chiuse.

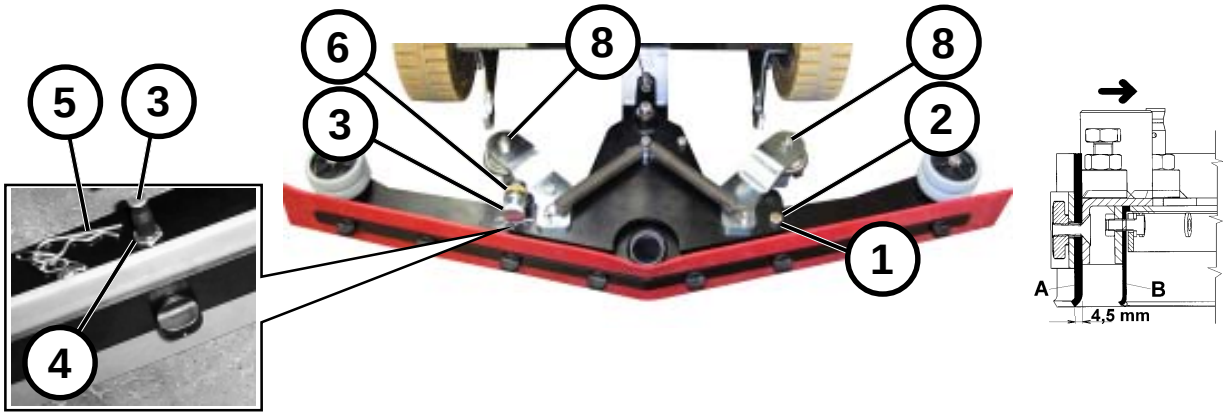

VOORBEREIDING VAN DE MACHINE (TEK.7)

Montage en instelling van de vloerveger

Voor transportredenen is het mogelijk dat de vloerveger bij levering gedemonteerd is van de machine. Hij zal dan op de aandrijfplaat van de machine moeten aangebracht worden.
Ga als volgt te werk voor de montage van de vloerveger:

- De houderplaat van de vloerwisser optillen.
- Breng de schroef 1 in de opening 2 van de slede door de vloerveger lichtjes schuin te houden.
- Hef de linkerkant van de vloerveger op zodat de bout 3 in de opening 4 van de slede kan ingevoegd worden.
- Plaats de R-vormige splitpen 5 in het gat van de bout 3.
- Plaats de aanzuigslang in het verbindingsstuk van de vloerveger.

Voor het goed drogen van de vloer moet de vloerwisser nauwkeurig afgesteld worden. De schrobzuigmachine is voorzien van een vloerwisser met **"V"** vorm, zoals te zien is in tek. 7. Dit type vloerwisser zorgt ervoor dat het water goed naar de aanzuigslang geleid wordt, maar hij is gevoelig voor de oneffenheden in de vloer.

Voor een goede werking van de vloerveger moet u de optimale hellingshoek t.o.v. de vloer instellen.
Het achterste rubbertje **A** van de vloerveger moet tijdens de werking lichtjes naar achter geplooid zijn (zie figuur), zodat de vloeistof wordt opgenomen door de voorzijde van het rubbertje.

Ga hiervoor als volgt te werk:

- Schroef de tegenmoer 6 los en draai de draaiknop 7 naar rechts toe (vaster) om de hellingshoek van de vloerveger te vergroten of naar links toe (losser) om deze te verkleinen.
- Nadat de correcte hellingshoek werd ingesteld moet u de contramoer 6 terug vastdraaien.

Afhankelijk van de verschillende soorten te drogen vloeren en de slijtage van de rubbertjes, moet de hoogte van de vloerveger boven de grond worden bijgeregeld. Dit gebeurt op de volgende wijze met behulp van de moeren 8:

- los de moeren 8 en stel de gewenste hoogte in.
- als de hoogte correct is, draai de moeren vast.

Dezelfde moeren dienen ook voor de perfect parallelle instelling van de vloerveger t.o.v. de vloer.
Voor een lange levensduur van de rubbertjes moet de druk best zijn ingesteld op de waarde die minimaal noodzakelijk is voor een goede droging.

Denk erom dat het drogen vaak negatief wordt beïnvloed door het slecht functioneren van de aanzuiging. In dit geval:

- de aanzuigslangen, de openingen, de filters en de vloerwisser zelf zorgvuldig schoonmaken;
- het functioneren van de aanzuigmotoren controleren;

controleren of alle inspectie-openingen van de tank goed dicht zijn.

LAME TERGIPAVIMENTO (FIG.8)

La funzione delle lame é quella di trattenere l'acqua usata per il lavaggio, pertanto occorre conservarle sempre perfettamente funzionanti e sostituirle in caso di rottura o usura.

Sostituzione delle lame

ATTENZIONE!

QUANDO LO SPIGOLO DI CONTATTO SUL PAVIMENTO RISULTA CONSUMATO, BISOGNA SOSTITUIRE O RUOTARE LE LAME IN GOMMA DEL TERGIPAVIMENTO. LA PERFEZIONE DELLO SPIGOLO É ESSENZIALE PER UNA PERFETTA ASCIUGATURA.

Per la sostituzione delle lame operare nel seguente modo:

- Smontare dalla macchina il tergipavimento sollevandolo in posizione alta e togliere il tubo di aspirazione 1.
- Togliere la coppiglia A dal perno B sul tergipavimento sfilandolo verso il basso.
- Svitare gli otto pomelli 2 sulla bandella posteriore 3 e le viti 4 sulla bandella anteriore 5
- Ruotare la lama in gomma 7 utilizzando lo spigolo nuovo. La lama è in gomma del tipo reversibile su quattro spigoli. Se gli spigoli delle lama sono consumati sostituirla.
- Compiere l'operazione inversa per assemblare le lame.

Provvedere alla regolazione del tergipavimento.

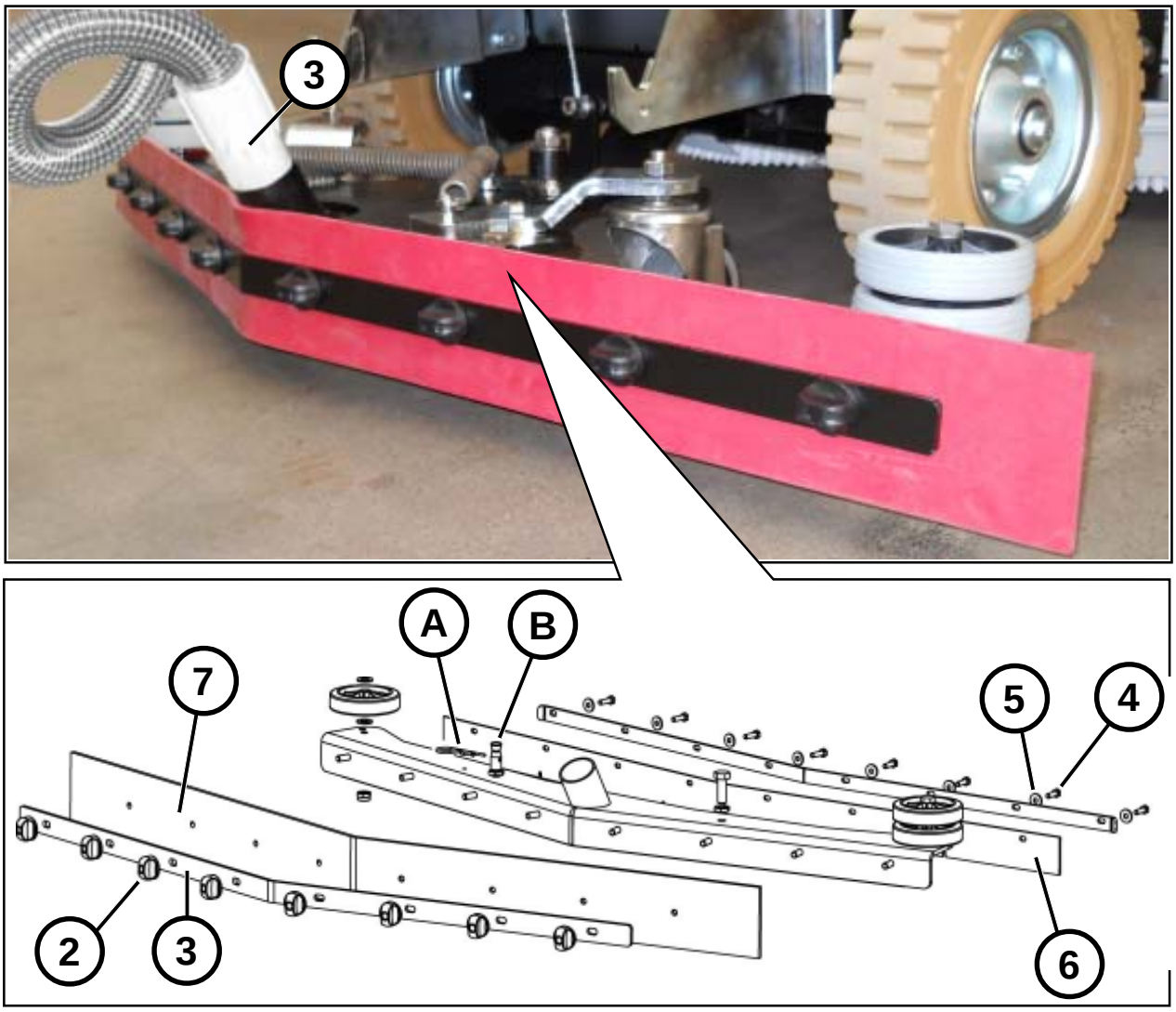

RUBBERS VLOERWISSER (TEK.8)

De rubbers dienen om het water dat voor het boenen gebruikt is, tegen te houden en moeten dus in perfecte conditie gehouden worden en vervangen worden als ze defect of versleten zijn.

Vervangen van de rubbers

ATTENTIE!

WANNEER DE CONTACTRAND MET DE VLOER BESCHADIGD IS, MOET U DE RUBBERS VAN DE VLOERWISSER VERVANGEN. EEN PERFECTE GLADDE RAND IS VAN WEZENLIJK BELANG VOOR EEN GOEDE DROGING.

Voor het vervangen van de rubbers als volgt te werk gaan:

- De vloerwisser van de machine demonteren door de wisser op te heffen en de aanzuigslang 1 te verwijderen
- Verwijder de split-pen A uit pin B van het dweilrubber
- De acht knoppen 2 op achterstrip 3 en schroeven 4 op voorstrip 5 losdraaien.
- Het rubberlemmet 7 naar een nieuwe zijde draaien. Het rubberlemmet heeft 4 zijden die gebruikt kunnen worden. Als alle zijden versleten zijn, het rubberblad vervangen.
- Als alle zijkanten versleten zijn dient het rubber te worden vervangen.

Om de nieuwe rubbers te monteren in omgekeerde volgorde te werk gaan;

SISTEMA DI AVANZAMENTO (FIG.9)

La lavasciuga è mossa da un sistema elettrico composto da una elettromotoruota 1 posta anteriormente e da una centralina a controllo elettronico 2 che comanda il funzionamento dell'elettromotoruota.

Un manipolatore 16 (fig.3) dispone la macchina per la marcia avanti o la retromarcia.
Spingendo poi sul pedale 3 (fig.3) si varia la velocità di avanzamento.
Inoltre sul cruscotto vi è un commutatore di velocità 12 (fig.3) a tre posizioni il quale serve per impostare il tipo di velocità di trasferimento o lavoro (vedi DESCRIZIONE COMANDI-POS.12).

ATTENZIONE!

LA LAVASCIUGA HA LA TERZA VELOCITÀ UTILIZZATA SOLO PER IL TRAFERIMENTO E NON PER IL LAVORO.

IN CASO DI AVARIA ALL'IMPIANTO ELETTRICO, NON APRIRE, NON DISCONNETTERE LA CENTRALINA ELETTRONICA E/O I RELATIVI COMPONENTI. PER QUALSIASI MANUTENZIONE, REVISIONE O RIPARAZIONE CONTATTARE L'ASSISTENZA RCM.

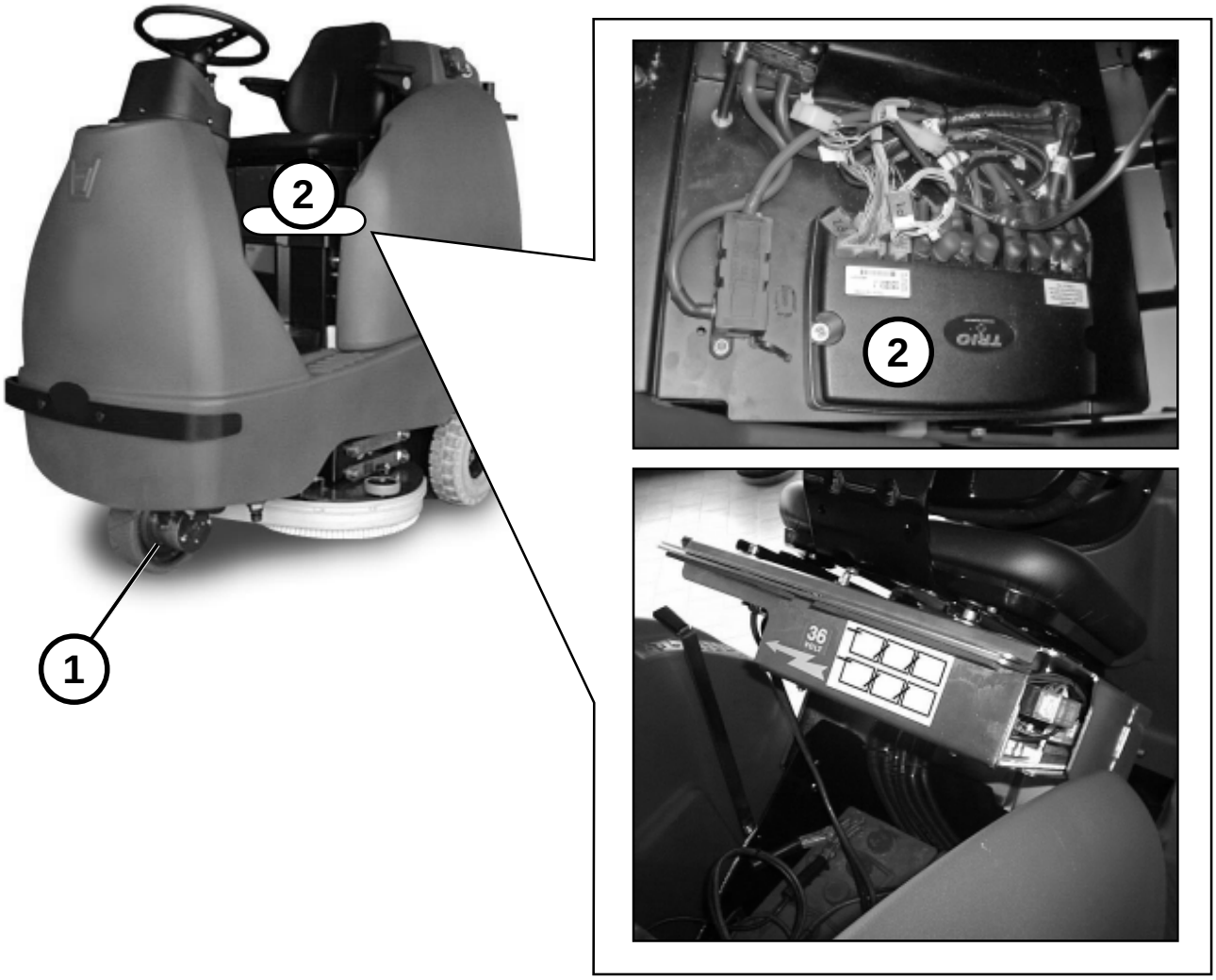

AANDRIJFSYSTEEM (TEK.9)

De Schrobzuigmachine wordt voortbewogen door een elektrische systeem bestaand uit een elektrowiel 1 aan de voorzijde en een elektronisch schakelkastje 2 dat het elektrowiel bestuurd.

Met knop 16 (tek. 3) bepaalt u de rijrichting van de machine voorwaarts of achterwaarts.
U drukt op pedaal 3 (tek. 3) voor het wijzigen van de rijsnelheid.
Op het dashboard treft u snelheidsschakelaar 12 (tek. 3) met drie standen, deze schakelaar dient voor het instellen van het type snelheid tijdens verplaatsen of werk (zie **BESCHRIJVING BEDIENING** – DET. 12)

ATTENTIE!

DE SCHROBZUIGMACHINE HEB 3 SNELHEDEN WAARBIJ DE SNELSTE STAND ALLEEN GEBRUIKT KAN WORDEN OM MEE TE RIJDEN EN NIET OM MEE TE WERKEN.

MOCHT DE E.C.U. STUK GAAN NIETOPENEN EN NIET LOSKOPPELEN.
VOOR ONDERHOUD, REVISIE OF REPARATIE NEEM CONTACT OP MET UW RCM DEALER.

STERZO (FIG.10)

Lo sterzo é azionato da una catena 1, che trasmette il moto dal pignone di rinvio 2 alla corona 3 sulla ruota anteriore. Per registrare il gioco che si puó creare sul volante guida, spostare il supporto del pignone agendo sui dadi 4.

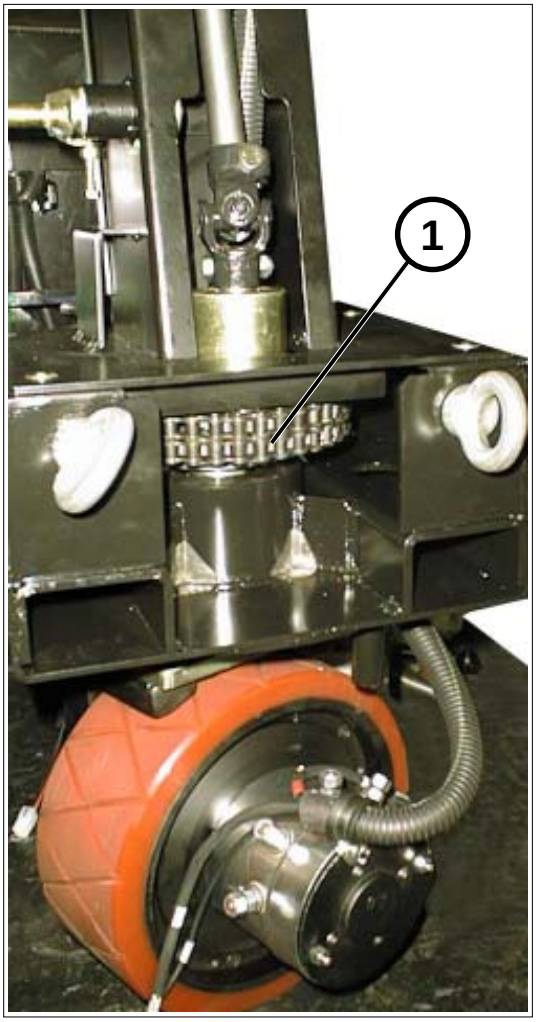

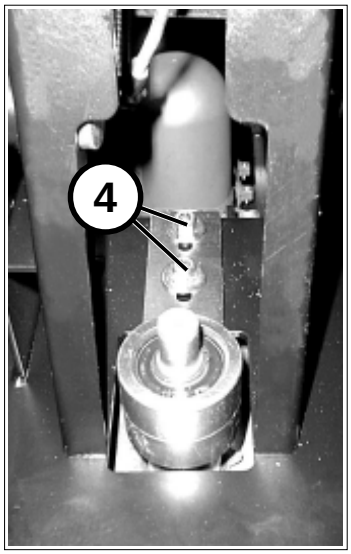

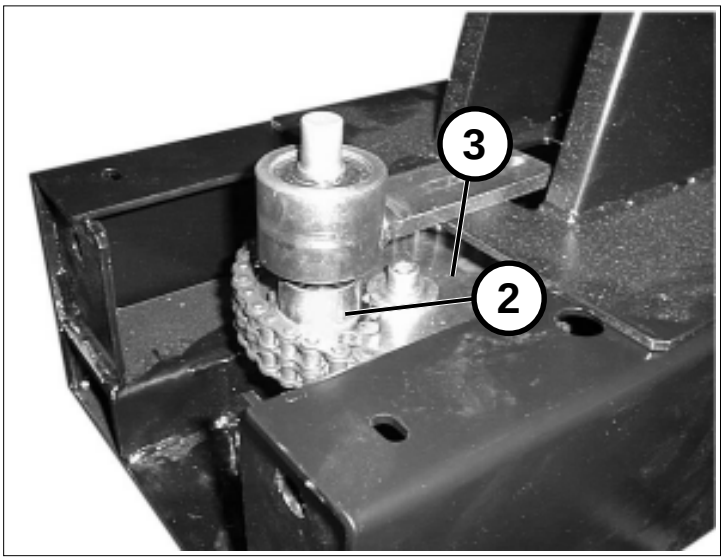

BESTURING (TEK.10)

De besturing wordt bediend door ketting 1 die de beweging van drijfwiel 2 naar kroonwiel 3 op het voorwiel overbrengt. Voor het regelen van de speling die zich op het stuurwiel vormen kan, de drijfwielhouder verplaatsen door moeren 4 te draaien.

FRENI (FIG.11)

I freni servono per arrestare la lavasciuga in movimento e per tenerla ferma su superfici inclinate.

1. La frenatura agisce sulle ruote posteriori tramite ganasce 2 .
2. Il comando freno 1 é di tipo meccanico.
3. Per bloccare in posizione di stazionamento, premere a fondo il pedale freno 3 e spingere la levetta di bloccaggio 4 sull'asola 5.
4. Per sbloccarlo da posizione di stazionamento, spingere a fondo il pedale freno 3
5. Quando le ganasce tendono a non bloccare la lavapavimenti, registrare il freno mediante il registro 6

ATTENZIONE!

CONTROLLARE E REGISTRARE IL FRENO ALMENO UNA VOLTA OGNI TRE MESI.

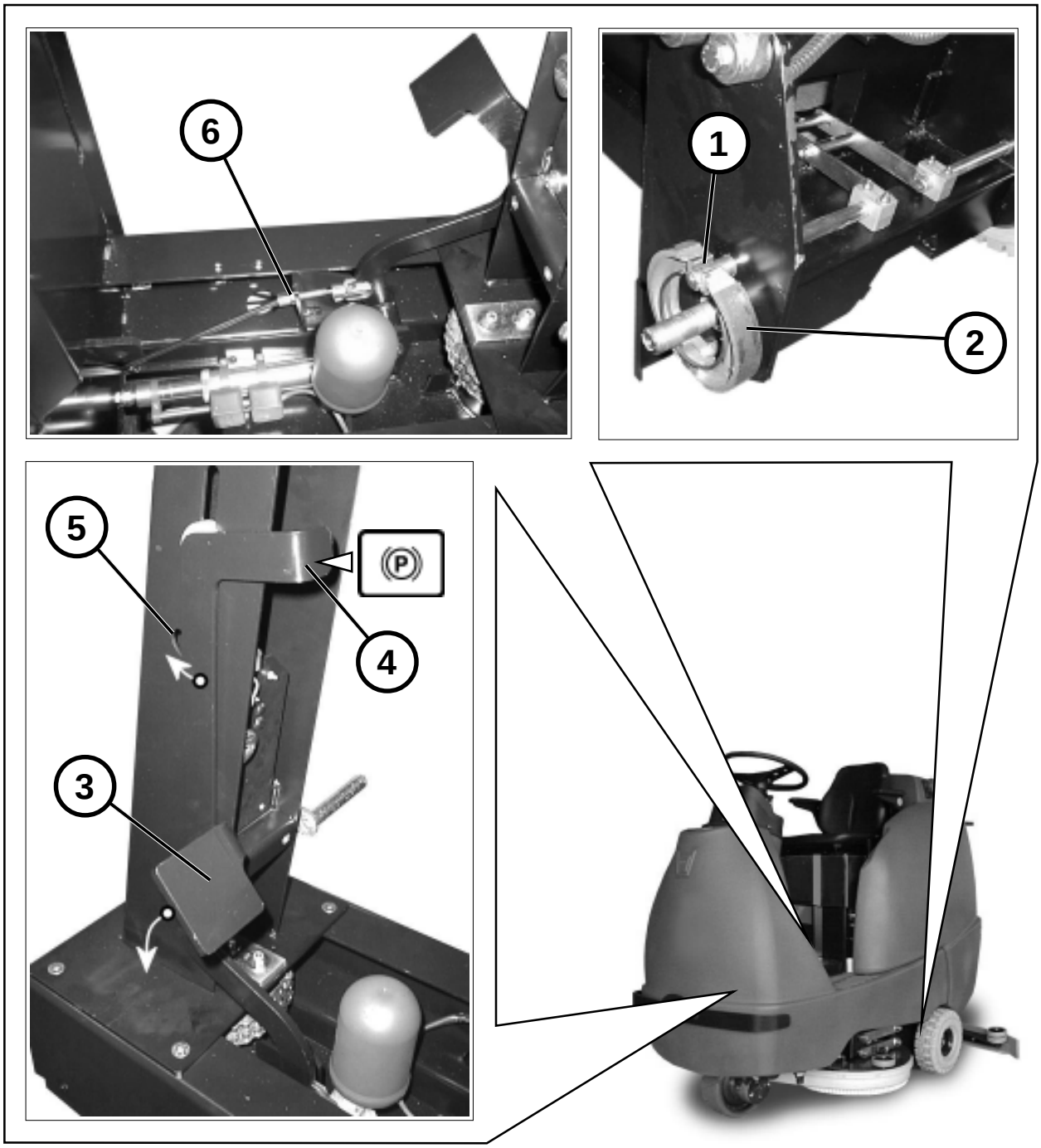

REMMEN (TEK.11)

De remmen dienen voor het stoppen van de rijdende schrobzuigmachine en om de machine op hellende oppervlakten stil te laten staan.

1. Het remsysteem werkt op de achterwielen door middel van klemmen 2
2. De rembediening 1 is mechanisch.
3. Om de parkeerrem te gebruiken, druk het rempedaal 3 in en druk de rem 4 in het slot 5.
4. Om rempedaal 3 neer te openen pers het volledig
5. Wanneer de klemmen de machine niet voldoende blokkeren, de rem regelen met behulp van de regelaar 6.

ATTENTIE!

DE REM TENMINSTE EEN KEER IN DE DRIE MAANDEN CONTROLEREN EN REGISTREREN.

MOTORE ASPIRAZIONE (FIG.12)

Serve ad aspirare l'acqua raccolta dal tergipavimento.
Il motore aspirazione 1 aspira tramite l'azionamento del pulsante 6 (fig. 3), esso deve essere controllato giornalmente e all' occorenza lavare il sottostante filtro 2.

Per il controllo del motore aspirazione e per la pulizia del filtro operare nel seguente modo:

- Togliere la chiave avviamento dal cruscotto.
- Aprire il coperchio 3 del motore aspirazione.
- Staccare la spina di collegamento batteria.
- Allentare i dadi 4 e ruotare in senso antiorario il motore, sganciarlo dalla sede e sfilarlo (come indica la freccia in FIG.12).

Per riassemblare operare nel modo inverso.

ATTENZIONE!

OGNI SEI MESI CONTROLLARE I CARBONCINI DEL MOTORE ASPIRAZIONE E SE USURATI, SOSTITUIRLI.

Per il controllo dei carboncini operare nel seguente modo:

- Togliere la calotta in plastica 5.
- Svitare le viti.
- Toglire i supporti in plastica dei carboncini.
- Controllare e all' occorrenza sostituirli.

Per riassemblare operare nel modo inverso.

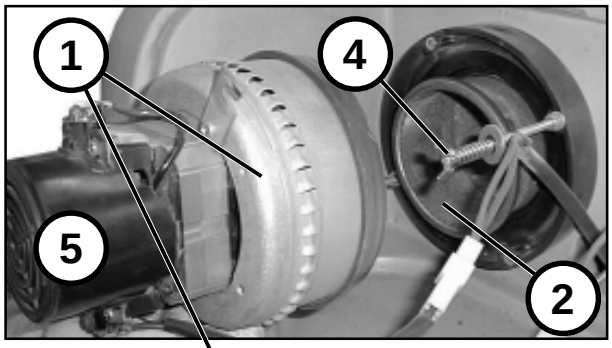

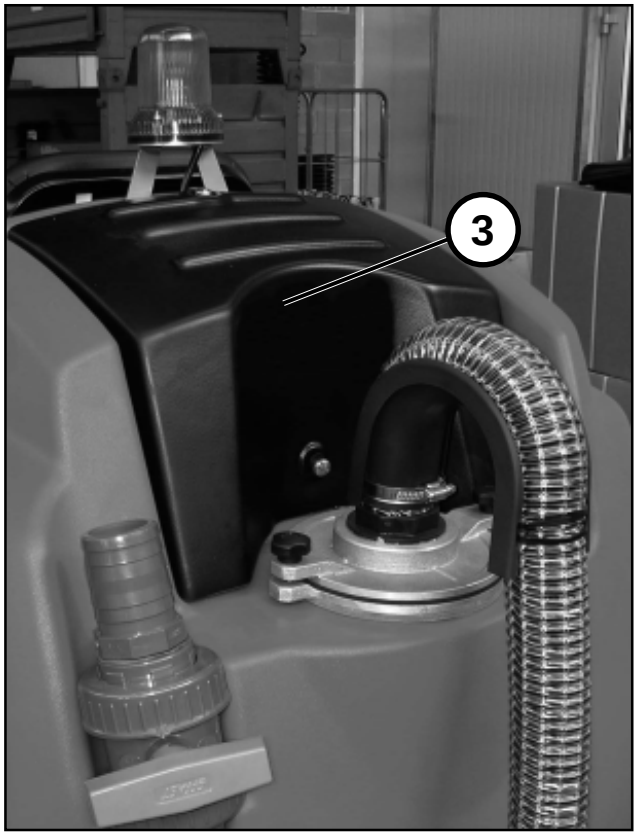

AANZUIGMOTOR (TEK.12)

Dient voor het aanzuigen van het water dat door de vloerwisser verzameld wordt.
Aanzuigmotor 1 wordt met knop 6 (tek. 3) ingeschakeld, de motor dient dagelijks gecontroleerd te worden en u dient zonodig het onderliggende filter 2 schoon te maken.

Voor controle van de aanzuigmotor en voor het reinigen van de filters als volgt te werk gaan:

- De contactsleutel uit het dashboard halen.
- Afdekking 3 van de aanzuigmotor openen.
- De stekker verwijderen.
- De vleugelmoeren 4 losdraaien en de motor tegen de klok in draaien, van zijn plaats loshaken en eruit tillen (let op de pijlen in tek.12).

In omgekeerde volgorde te werk gaan om het geheel weer te monteren.

ATTENTIE!

ELKE ZES MAANDEN DE KOOLBORSTELS VAN DE AANZUIGMOTOR CONTROLEREN EN VERVANGEN INDIEN ZE VERSLETEN ZIJN.

Voor de controle van de koolborstels als volgt te werk gaan:

- de plastic kap 5 verwijderen.
- de schroeven losdraaien.
- de plastic steunen van de koolborstels afhalen.
- de borstels controleren en zonodig vervangen.

het geheel in de omgekeerde volgorde weer monteren.

BATTERIA

Controllo dello stato di carica della batteria.
Poiché é acquisito che intercorre una relazione diretta tra il peso specifico dell'elettrolito e lo stato di carica della batteria, si assume la misurazione del peso specifico dell'elettrolito come efficace e corretto controllo dello stato di carica della batteria. Quando la batteria é carica ed in condizioni normali, con l'elettrolito al giusto livello la densità dell'elettrolito sarà di circa 1.260 (30° Bè) riferita a 30° C. Se la densita é invece compresa tra 1.26 (30° Bè) e 1.20 (24 Bè), la batteria é parzialmente carica, mentre se la densità é inferiore a 1.14 (18° Bè) la batteria é completamente scarica.

Misura della densitá.
La misura della densitá dell'elettrolito é il più importante controllo su una batteria . Questa misura va quindi eseguita con la massima cura mediante il densimetro, introducendolo a siringa e prelevando una quantitá di elettrolito sufficiente a far galleggiare il galleggiante. Fare attenzione che la sommitá di questo non tocchi la pera di gomma o non resti attaccato con la capillaritá alle pareti di vetro. Se si dovesse fare una misura di densitá dopo un'aggiunta di acqua distillatá si deve attendere che la densitá sia diventata omogenea in tutto il liquido contenuto nell'elemento.

Rabbocco acqua.
Aggiungere acqua distillata in ogni singola cella della batteria dopo aver caricato la batteria per portare il liquido al livello 6mm sopra le piastre . L'operazione inizialmente avverrá dopo ogni carica, in seguito i rabbocchi potranno avvenire meno spesso a seconda dell'esperienza del responsabile, ma mai oltrepassando la settimana fra l'uno e l'altro rabbocco.

Limiti di carica.
Non é necessario ricaricare la batteria se la densitá, alla fine della giornata di lavoro non é scesa al di sotto di 1.24 (28° Bè). L'abuso piú comune riscontrato nell'impiego della batteria per trazione é la sovraccarica. Questo solo fattore, se applicato continuamente, puó abbreviare drasticamente la durata. La massima temperatura raccomandata é di 45° C. Se la temperatura dell'elettrolito aumenta di oltre 10/12° C rispetto alla temperatura ambientale, si puó avere la sovraccarica indipendentemente dal valore della temperatura raggiunta. Se nella batteria rimane una carica residua del 5-10% segnalata sul display del cruscotto , è permesso il traferimento e l'asciugatura ma non la rotazione delle spazzole ne il lavaggio.

Locali per la carica della batteria.
I gas che si sviluppano durante l'operazione di carica, presentano pericoli di esplosione, occorre quindi assicurararsi che vi sia libera ventilazione della batteria durante l'operazione di carica e che i contatti dei morsetti siano sicuri da eventuali scintille. I locali nei quali caricare le batterie di accumulatori devono essere ben aerati, in essi non si devono verificare temperature superiori a 40/45° C.
Se attraverso le finestre non vi é sufficiente aerazione vi si provvede con speciali condotti di scarico, che non debbono sboccare nelle canne fumarie. Quando é necessario, il ricambio deve essere reso rapido mediante ventilatori.

Batteria non in servizio continuo o inattiva.
Se la batteria non viene utilizzata in modo continuo, occorre sottoporla ad una carica di rinfresco una volta al mese, anche se le misurazioni del peso specifico danno valori elevati. Se la batteria rimane inattiva per lunghi periodi di tempo deve essere conservata in un luogo fresco e asciutto e una volta al mese deve essere caricata completamente, finché si noti in tutti gli elementi un vivace sviluppo di gas e le letture di tensione e di peso specifico rimangono costanti per 3 - 4 ore. In ogni caso, prima di rimettere in servizio una batteria rimasta per lungo periodo inattiva, essa deve essere ricaricata e controllata per un giusto livello elettrolitico.

Installazione batteria
Installare la batteria nell'apposito compartimento (vedi fig.14)
Controllare attentamente la batteria prima di installarla assicurandovi che non vi siano rotture negli elementi. Non aggiungere mai elettrolite se le batterie sono state in disuso una settimana o piú a lungo.
I collegamenti della batteria devono essere puliti ed é necessario un film di grasso o vasellina sui morsetti o connessioni..Durante il trasporto la batteria puó aver perso un po' della sua carica , se così, bisogna dare carica prima di usare la macchina.

Installazione carica batteria
Provvedere all'installazione in un luogo secco e ventilato, lontano da sorgenti di calore e da ambiente corrosivo. Assicurarsi della corrispondenza delle tensioni (vedere la targhetta dati posta sul carica batteria). Proteggere la rete con un'interruttore di tipo ritardato o un fusibile di carico superiore all'assorbimento massimo del carica batteria. Rispettare le polaritá della presa batteria.
Tenere il vano della batteria aperto. Non fumare e tenere lontano le fiamme libere.

ACCU

Controle van de acculading
Daar het bekend is dat er een rechtstreeks verband bestaat tussen het soortelijk gewicht van de elektrolyt en de lading van de accu, wordt het meten van het soortelijk gewicht van de elektrolyt beschouwd als effectieve en juiste controle van de staat van de acculading. Wanneer de accu vol is en in goede staat, met de elektrolyt op het juiste niveau, is de densiteit van de elektrolyt ongeveer 1.260 (30° Bè) bij 30° C. Als de densiteit tussen 1.26 (30°Bè) en 1.20 (24° Bè) ligt, is de accu gedeeltelijk geladen terwijl bij een lege accu de densiteit minder dan 1.14 (18°Bè) bedraagt.

Het meten van de densiteit.
Het meten van de densiteit van de elektrolyt is de meest belangrijke controle van een accu. Deze meting moet dus nauwkeurig uitgevoerd worden met behulp van de densimeter, breng deze op de manier van een injectiespuit in en neem een hoeveelheid elektrolyt die voldoende is om de vlotter te laten drijven. Let erop dat het uiteinde hiervan de rubber bal niet raakt of met de capillariteit vast blijft zitten aan de glaswanden. Als u een meting moet verrichten na het toevoegen van gedestilleerd water, moet u wachten tot de densiteit gelijkmatig in de vloeistof van het element verdeeld is.

Bijvullen van water
Gedestilleerd water bijvullen in elke accucel nadat de accu opgeladen is om de vloeistof op niveau te brengen, 6 mm boven de platen. Deze handeling moet in het begin na elke lading verricht worden, later als de bediener meer ervaring heeft gekregen kan dit minder vaak gedaan worden, maar het dient tenminste eens per week te gebeuren.

Laad limieten
De accu hoeft niet opgeladen te worden als de densiteit, aan het einde van de werkdag niet onder 1.24 (28°Bè) gedaald is. De meest voorkomende fout bij het gebruik van tractiebatterijen is overbelasting. Alleen deze factor, als deze constant aanwezig is, verkort de levensduur van de accu drastisch. De aanbevolen maximum temperatuur is 45°C. Als de temperatuur van de elektrolyt meer stijgt dan 10°/12° C vergeleken met de omgevingstemperatuur, kan zich overbelasting voordoen, onafhankelijk van de werkelijk bereikte temperatuurwaarde.
Indien de batterijindicator nog slechts een restcapaciteit aangeeft van ca. 5 – 10% schakelt de borstelaandrijving en watertoevoer automatisch uit. Wèl blijft het mogelijk om de machine te verrijden en een natte vloer droog te zuigen.

Ruimtes voor het opladen van de accu.
De gassen die zich tijdens het opladen ontwikkelen, zijn explosief, zorg er dus voor dat de accu tijdens het opladen goed geventileerd staat en dat de contacten van de klemmen geen vonken kunnen veroorzaken. De ruimtes waar de batterijen van accumulatoren opgeladen worden, moeten goed belucht zijn en de temperatuur mag niet boven 40°/45°C stijgen. Als de ramen niet voor voldoende luchtverversing zorgen, moet dit gebeuren via speciale afvoerkanalen, deze mogen in rookkanalen uitkomen. Indien nodig moet de luchtverversing snel, met behulp van ventilatoren plaatsvinden.

Accu die niet constant gebruikt wordt
Als de accu niet continu gebruikt wordt, moet deze eens per maand bijgeladen worden, ook als bij het meten van het soortelijk gewicht de waarden hoog zijn. Als de accu lange tijd niet gebruikt wordt, moet hij op een koele, droge plaats bewaard worden. Eens per maand moet hij opgeladen worden, volledig totdat alle elementen flink gas ontwikkelen en de afgelezen waarden voor spanning en soortelijk gewicht 3 à 4 uur lang constant blijven. In elk geval moet een accu die lange tijd nonactief geweest is, eerst opgeladen worden en moet het elektrolytniveau gecontroleerd worden voordat hij opnieuw gebruikt mag worden.

Accu plaatsen
De accu op de volgende wijze op de juiste plaats aanbrengen (tek.14):
Voor de installatie de accu met aandacht nakijken en hierbij vooral controleren of er geen beschadigde elementen zijn. Nooit elektrolyt bijvullen als de accu's een week of langer niet gebruikt zijn.
De accuverbindingen moeten schoon zijn en er moet een dun laagje vet of vaseline op de klemmen of verbindingen liggen. De accu kan bij vervoer wat lading verliezen, zonodig voor het gebruik opladen.

Installatie acculader
De acculader in een droge, geventileerde ruimte plaatsen, verwijderd van warmtebronnen en niet in een corrosieve omgeving. Controleer of de spanning overeenkomt (zie gegevens kenplaat acculader). Het elektriciteitsnet beveiligen met een vertragingsschakelaar of met een zwaardere zekering dan de maximum opname van de acculader. De polariteit van het accucontacten respecteren. Laat de accuruimte openstaan.
Niet roken en geen open vuur gebruiken.

INSTALLAZIONE BATTERIA (FIG.13)

Per sostituire e/o montare la batteria procedere nel sguente modo:

1) Rimuovere sedile 1 dal supporto 2.
2) Sollevare il supporto 2.
3) Ribaltare il serbaboio di recupero 3 fino ad appoggiarlo sul suo supporto 4.

ATTENZIONE!

SE SI DEVE SOLO CONTROLLARE LA BATTERIA ESEGUIRE LE STESSE OPERAZIONI DESCRITTE NEI PUNTI 2)3) <u>SENZA RIMUOVERE</u> IL SEDILE 1.

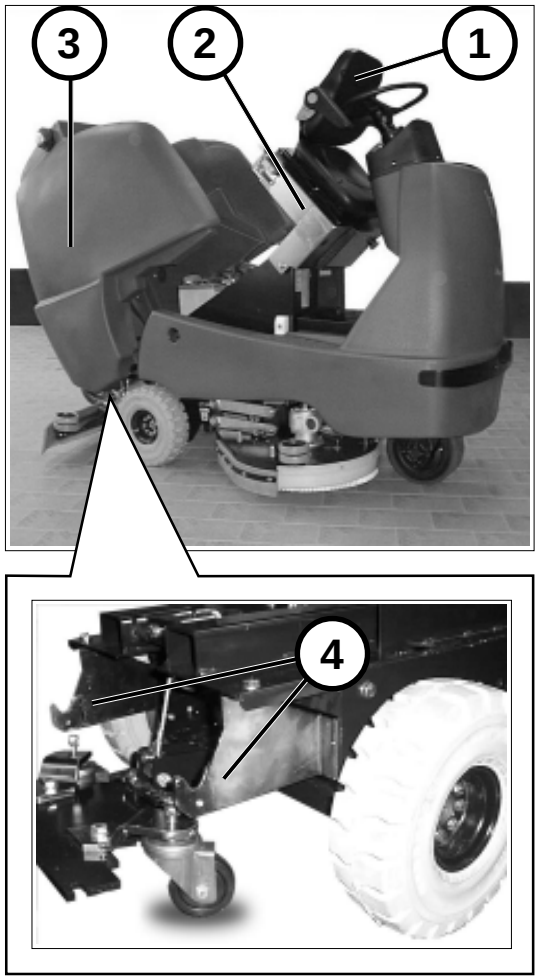

ACCU PLAATSEN (TEK.13)

Om de accu te plaatsen of te verwijderen dient u:
:

1. De stoel 1 van de houder 2 te verwijderen
2. De houder 2 omhoog te klappen
3. De vuilwatertank 3 na achteren te kantelen tegen de steun 4

ATTENTIE!!

ALS DE ACCU NAGEKEKEN MOETEN WORDEN DIENT U DEZELFDE HANDELINGEN TE VERRICHTEN ALS BESCHREVEN IN PUNT 2 EN 3 ZONDER DE STOEL 1 TE VERWIJDEREN.

CENTRALINA ELETTRONICA (FIG.14)

La lavasciuga è dotata di una centralina elettronica 1 per il controllo dell'avanzamento.
Questo tipo di apparecchiatura prevede anche la funzione di diagnostica degli eventuali problemi che dovessero presentarsi. L'anomalia o il guasto verrà segnalato sul display.

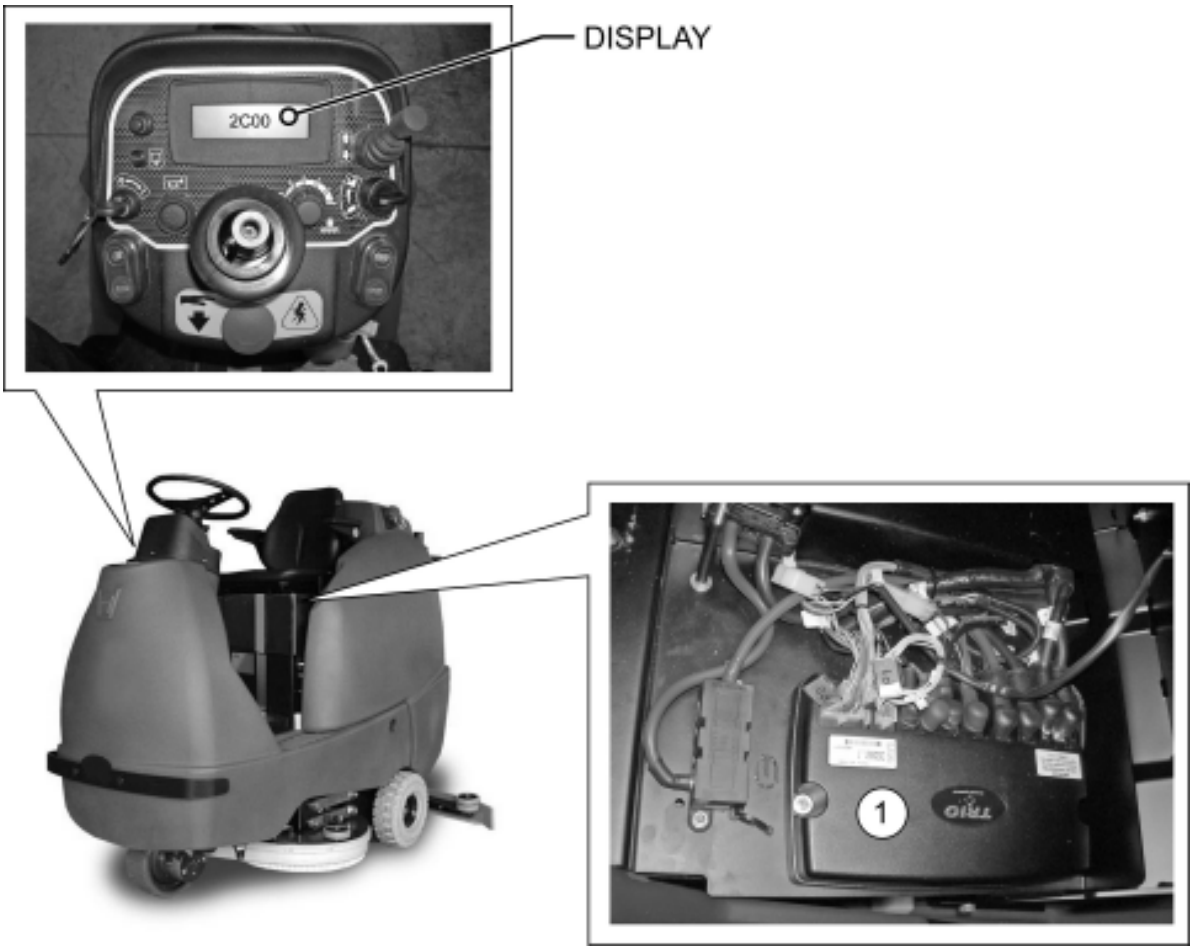

DESCRIZIONE ALLARMI (FIG.14)

ATTENZIONE!

SE DOPO AVER RIPRISTINATO L'ANOMALIA O IL GUASTO NON DOVESSE SCOMPARIRE L'ALLARME VISUALIZZATO SUL DISPLAY, PROVARE A SPEGNERE E RIAVVIARE LA MACCHINA.

CODICE D' ERRORE	DESCRIZIONE DEL PROBLEMA	AZIONE CORRETTIVA DA INTRAPRENDERE
0003 **0100** **0204**	Individuato un possibile errore sulla scheda.	Provate a disconnettere le batterie, aspettate 30 secondi e poi ricollegatele, riavviate la macchina. Se il segnale di allarme persiste, sostituite la scheda.
0706	Individuato un errore sul cablaggio in ingresso al blocchetto di avviamento.	Controllate eventuali corti circuiti sui cavi del cruscotto e sui cavi dei galleggianti; Controllate lo stato delle connessioni Controllate il potenziometro per la pressione delle spazzole;
0811 **0812** **0813** **0814** **0815** **0816** **0817**	Individuato un difetto collegato al pedale di avanzamento.	Controllate che non ci siano corti circuiti o interruzioni lungo i cavi al pedale; riparare o sostituire i cavi se necessario. Se il problema persiste, provate a disconnettere le batterie, aspettate 30 secondi e poi ricollegatele, riavviate la macchina. Se il segnale di allarme persiste, sostituite la scheda.
0818	Individuato un doppio segnale di allarme dalla centralina e dal display sul cruscotto.	Controllate lo stato del connettore a tre vie del display, rimuovete eventuali detriti o sporcizia;
0A01	Individuata una perdita di potenza.	Controllare le connessioni alla batteria. Riavviare la macchina.
0B02 **0B0B**	Individuato un possibile errore sulla scheda.	Provate a disconnettere le batterie, aspettate 30 secondi e poi ricollegatele, riavviate la macchina. Se il segnale di allarme persiste, sostituite la scheda.
1311	Individuata una corrente eccessiva all'attuatore del piatto spazzole, (ausiliario 1); il picco di corrente ha superato i 21 Ampere.	Controllate che il piatto spazzole non sia bloccato o danneggiato; controllate il cablaggio e riavviate la macchina.
1312	Individuata una corrente eccessiva all'attuatore dello squeegee, (ausiliario 2); il picco di corrente ha superato i 21 Ampere.	Controllate che lo squeegee non sia bloccato o danneggiato; controllate il cablaggio e riavviate la macchina.
1313	Individuata una corrente eccessiva sulla pompa della soluzione, (ausiliario 3).	Potrebbe essere correlato a una pompa difettosa o al cablaggio relativo; controllate che non sia in blocco e che non ci siano i tubi bloccati.
1314	Individuata una corrente eccessiva sull'elettrovalvola della soluzione (ausiliario 4).	Può essere correlato a un difetto dell'elettrovalvola o del cablaggio relativo; controllate che non sia in blocco e che non ci siano i tubi bloccati.
1318	Individuata una corrente eccessiva sulla luce di sicurezza.	Controllate la luce di sicurezza e il cablaggio relativo.
131C	Individuata una corrente eccessiva sull'uscita del circuito di allarme.	Il segnale in uscita dagli ausiliari, che funziona come un allarme, ha superato i 2 Amp. Controllate dove sia un componente difettoso o il cablaggio collegato.
1321	Individuata una corrente eccessiva sull'attuatore del piatto spazzole.	Una corrente di oltre 12 Amp. È durata per più di 1 secondo sull'attuatore del piatto spazzole; controllate che il piatto spazzole non sia incastrato, controllate i cablaggi relativi.
1322	Individuata una corrente eccessiva sull'attuatore dello squeegee.	Una corrente di oltre 12 Amp. È durata per più di 1 secondo sull'attuatore dello squeegee; controllate che lo squeegee non sia incastrato, controllate i cablaggi relativi.
1331	Individuata una corrente eccessiva sul relè della trazione.	Controllate possibili cortocircuiti sul cablaggio della trazione. Se il segnale di allarme persiste, sostituite la scheda.
1332	Individuata una corrente eccessiva sul relè del circuito ausiliario.	Controllate possibili cortocircuiti sul cablaggio del circuito ausiliario. Se il segnale di allarme persiste, sostituite la scheda.
1411	L'attuatore del piatto spazzole (ausiliario 1) è considerato in cortocircuito con il connettore +ve.	Controllate lo stato delle connessioni dell'attuatore. Controllate eventuali cortocircuiti lungo il cablaggio.
1412	L'attuatore del piatto spazzole (ausiliario 1) è considerato in cortocircuito con il connettore 0V.	Controllate lo stato delle connessioni dell'attuatore. Controllate eventuali cortocircuiti lungo il cablaggio.
1413	L'attuatore dello squeegee (ausiliario 2) è considerato in cortocircuito con il connettore +ve.	Controllate lo stato delle connessioni dell'attuatore. Controllate eventuali cortocircuiti lungo il cablaggio.
1414	L'attuatore dello squeegee (ausiliario 1) è considerato in cortocircuito con il connettore 0V.	Controllate lo stato delle connessioni dell'attuatore Controllate eventuali cortocircuiti lungo il cablaggio.
1500	Individuato un problema nella elettrovalvola del freno.	Controllate l'elettrovalvola del freno, riparare o sostituire se necessario.
1507	Individuata una corrente eccessiva nella elettrovalvola del freno.	Controllate l'elettrovalvola del freno, riparare o sostituire se necessario.

(tabella 1/3)

CODICE D' ERRORE	DESCRIZIONE DEL PROBLEMA	AZIONE CORRETTIVA DA INTRAPRENDERE
1600	Il voltaggio della batteria è visto come eccessivamente alto.	Controllate se la batteria è realmente sovraccaricata o se è danneggiata; Controllate il cablaggio della batteria e se le connessioni sono in ordine.
1704	Individuato un possibile errore sulla scheda.	Provate a disconnettere le batterie, aspettate 30 secondi e poi ricollegatele, riavviate la macchina. Se il segnale di allarme persiste, sostituite la scheda.
1705	Individuato un possibile errore sulla scheda; il controllo del relè di trazione è fallito.	Provate a disconnettere le batterie, aspettate 30 secondi e poi ricollegatele, riavviate la macchina. Se il segnale di allarme persiste, sostituite la scheda.
1706	Individuato un possibile errore sulla scheda; il controllo dei relè spazzole e batteria è fallito.	Provate a disconnettere le batterie, aspettate 30 secondi e poi ricollegatele, riavviate la macchina. Se il segnale di allarme persiste, sostituite la scheda.
1800	Individuato un possibile errore sulla scheda.	Provate a disconnettere le batterie, aspettate 30 secondi e poi ricollegatele, riavviate la macchina. Se il segnale di allarme persiste, sostituite la scheda.
1802 **1B20**	Individuato un possibile errore sulla scheda.	Provate a disconnettere le batterie, aspettate 30 secondi e poi ricollegatele, riavviate la macchina. Se il segnale di allarme persiste, sostituite la scheda.
1B21	Individuato un possibile errore sulla scheda.	Controllate che lo Squeegee non sia bloccato o danneggiato, controllate lo stato dei cavi degli attuatori; riavviate la macchina.
1D02	La centralina è stata riprogrammata correttamente.	Avviate la macchina per riprendere le operazioni.
1E03 **1E04**	E' stato attivato un blocco.	Riparare qualsiasi condizione possa aver causato il blocco. Potrebbe essere in relazione col galleggiante del serbatoio di recupero o di quello che sente se il serbatoio soluzione pulita è vuoto.
1E06	E' stato attivato un blocco, o c'è un difetto nella macchina.	Riparare qualsiasi condizione possa aver causato il blocco. Potrebbe essere in relazione col galleggiante del serbatoio di recupero o di quello che sente se il serbatoio soluzione pulita è vuoto.
2102 **2103**	Individuato un possibile errore sulla scheda.	Provate a disconnettere le batterie, aspettate 30 secondi e poi ricollegatele, riavviate la macchina. Se il segnale di allarme persiste, sostituite la scheda.
2C00	Il voltaggio della batteria è visto come eccessivamente basso; la soglia per questo test è sui 16 Volt.	Controllate le condizioni della batteria e assicuratevi che le connessioni siano in buon ordine. Caricate le batterie.
2C01	Il voltaggio della batteria è visto come eccessivamente basso; la soglia per questo test è sui 14 Volt.	Controllate le condizioni della batteria e assicuratevi che le connessioni siano in buon ordine. Caricate le batterie.
2C02	Il voltaggio della batteria è visto come eccessivamente basso; è stato attivato il blocco automatico.	Controllate le condizioni della batteria e assicuratevi che le connessioni siano in buon ordine. Caricate le batterie.
2F01	Il pedale di avanzamento non è in posizione prevista all'avviamento.	Riavviare la macchina assicurandosi che il pedale sia nella posizione "neutra" prevista.
3100 **3101** **(3102)*** **3104** **3200** **3201** **3210** **3211** **3213**	Individuato un possibile errore sulla scheda.	Provate a disconnettere le batterie, aspettate 30 secondi e poi ricollegatele, riavviate la macchina. Se il segnale di allarme persiste, sostituite la scheda. ***(Codice errore 3102)** Significa che i motori spazzole sono bagnati, la scheda si ripristina una volta che si sono asciugati i motori.
3214	Individuato un possibile errore sulla scheda.	Riparate qualsiasi condizione stia causando il segnale di blocco. Potrebbe essere collegato al galleggiante del serbatoio di recupero o di quello che sente se il serbatoio soluzione pulita è vuoto.
3601 **3602** **3603** **3608** **3609** **360A** **360B** **360C** **360D** **360E**	Individuato un possibile errore sulla scheda.	Provate a disconnettere le batterie, aspettate 30 secondi e poi ricollegatele, riavviate la macchina. Se il segnale di allarme persiste, sostituite la scheda.
3A00	Un parametro è stato programmato con un valore irregolare.	Programmate la centralina con i valori originali di fabbrica, e riavviate la macchina.
7000	La macchina è stata avviata con l'interruttore per la ruota libera attivo.	Controllate l'interruttore della ruota libera e tutti i cablaggi collegati.
7001	L'interruttore per la ruota libera è stato avviato con la macchina in moto.	Controllate l'interruttore della ruota libera e tutti i cablaggi collegati.
7500	La comunicazione tra centralina e cruscotto è durata per un tempo superiore al consentito.	Controllate i collegamenti tra la centralina e il display sul cruscotto. Se il segnale di allarme persiste, sostituite la scheda.
7600	Il motore delle spazzole viene visto come se avesse un corto circuito.	Controllate le connessione il cablaggio del motore delle spazzole; Controllate lo stato dei carboncini.

(tabella 2/3)

CODICE D' ERRORE	DESCRIZIONE DEL PROBLEMA	AZIONE CORRETTIVA DA INTRAPRENDERE
7601 **7602** **7603**	Individuato una eccessiva corrente sul motore delle spazzole.	Controllate che il piatto spazzole non sia bloccato da materiale imprevisto. Controllate che i motori possano girare liberamente. Controllate che gli alberi motore non siano piegati o deformati. controllate le operazioni di sollevamento e abbassamento del piatto spazzole.
7604	Due blocchi attivi allo stesso tempo.	Questo avviso indica che c'è già un altro blocco attivo. Controllare la posizione e il cablaggio dell'interruttore che ha fatto partire l'allarme.
7605	Eccessiva corrente alle spazzole in fase di avviamento.	Controllate che il piatto spazzole non sia bloccato da materiale imprevisto. Controllate che i motori possano girare liberamente. Controllate che gli alberi motore non siano piegati o deformati. controllate le operazioni di sollevamento e abbassamento del piatto spazzole.
7700	Il motore di aspirazione viene visto come se avesse un corto circuito.	Controllate che la connessione del motore di aspirazione sia correttamente inserita. Controllare la continuità del motore di aspirazione e di tutti i relativi cablaggi. Controllate lo stato dei carboncini.
7701	Identificata una corrente eccessiva dal motore di aspirazione.	Controllate che il motore di aspirazione non sia bloccato o tappato da ostacoli vari. Controllate che il motore possa ruotare liberamente. Controllate che l'albero motore non sia piegato o deformato.
7702 **7703**	Identificata una corrente eccessiva dal motore di aspirazione.	Controllate che sul motore di aspirazione e sul suo cablaggio non ci siano cortocircuiti. Controllate che il motore possa ruotare liberamente.
7800	Il motore di trazione viene visto all'avviamento come se avesse un corto circuito.	Controllate le connessioni del motore di trazione.
7801	Identificato un eccessivo valore della corrente di trazione.	Controllate il motore di trazione e il suo cablaggio per identificare eventuali cortocircuiti.
7802	Il segnale in uscita dal motore di trazione mostra un sovraccarico.	Controllate che la macchina non sia sovraccaricata o che non stia marciando su una salita troppo accentuata. Controllate che il motore non sia bloccato da oggetti o sporcizia. Assicuratevi che il motore possa ruotare liberamente. Controllate che l'albero motore non sia piegato o deformato.
7803	I segnali interni legati al motore di trazione sono diventati inaffidabili; possibili problemi di disturbi elettrici.	Controllate i collegamenti al motore di trazione. Se il segnale di allarme persiste, sostituite la scheda.
7880	Il segnale per la velocità di trazione non raggiunge il livello previsto.	Controllate lo stato dei cavi al selettore delle velocità.
7900	Blocco di emergenza attivato.	Controllate i cavi al pulsante di emergenza.
7901	Il pulsante di sicurezza operatore è stato attivato.	Controllate lo stato dei cavi al pulsante di sicurezza.

ATTENZIONE!
PER EVENTUALI CODICI ERRORE NON RIPORTATI IN TABELLA CONTATTARE SERVIZIO ASSISTENZA RCM.

(tabella 3/3)

ELEKTRONISCH SCHAKELKASTJE (FIG.14)

De vloerreiniger is voorzien van een elektronisch schakelkastje 1 voor de besturing van de voortbeweging. Deze apparatuur heeft tevens een diagnostische functie voor problemen die zich kunnen voordoen. De afwijking of storing wordt getoond op de display.

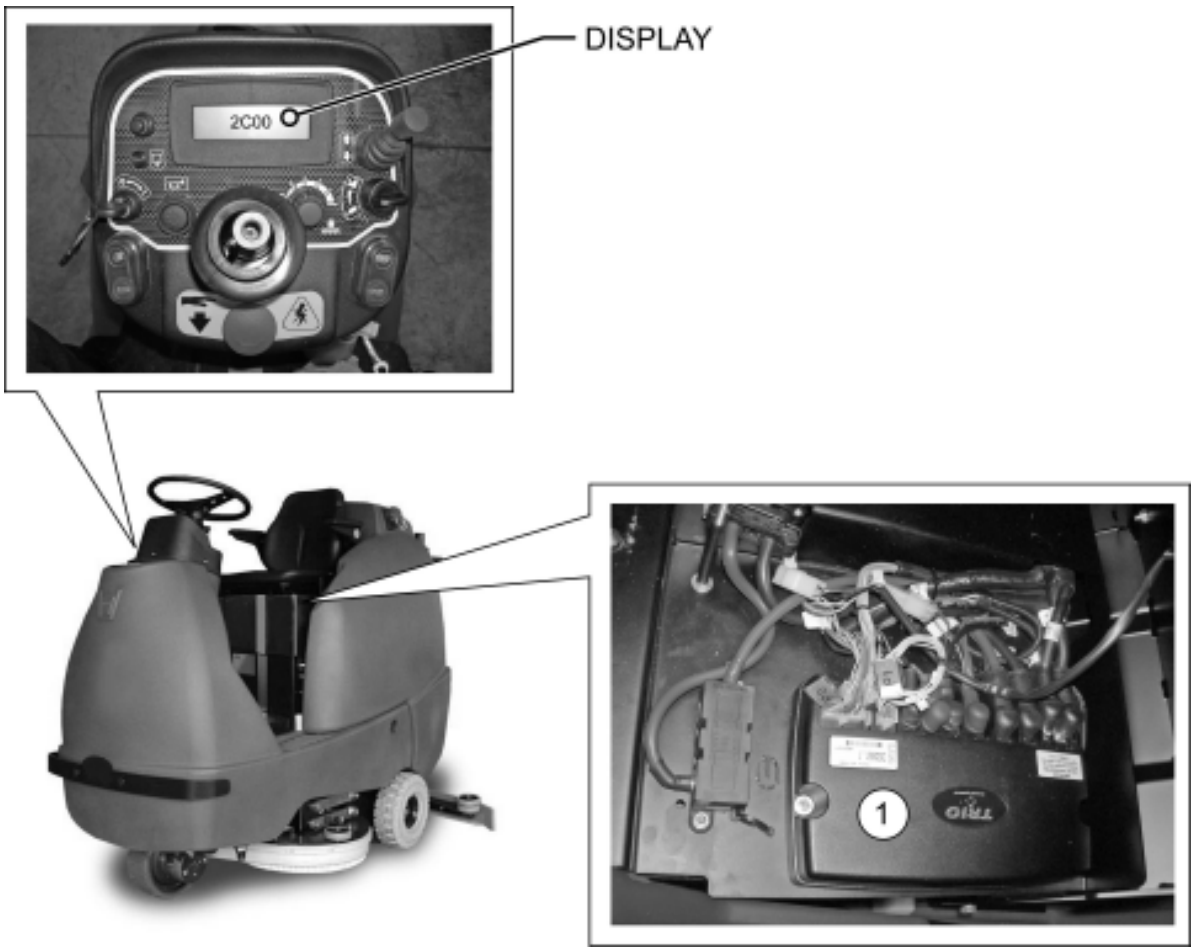

BESCHRIJVING ALARMEN

ATTENTIE!

NADAT DE STORING IS VERHOLPEN EN DE DISPLAY LAAT DEZELFDE MELDING ZIE, PROBEER DAN DE MACHINE TE HERSTARTEN.

FOUTCODE	BESCHRIJVING VAN HET PROBLEEM	OPLOSSING
0003 **0100** **0204**	Mogelijke storing op de kaart gedetecteerd .	Haal de accu's los, wacht 30 seconden, sluit de accu's weer aan en herstart de machine. Vervang de kaart als het alarm aanhoudt .
0706	Een storing op de bekabeling aan de ingang van het startblok gedetecteerd .	Controleer of de kabels van het instrumentenpaneel en de kabels van de vlotters kortsluitingen vertonen; Controleer de staat van de aansluitingen Controleer de druk van de borstels op de potentiometers; ;
0811 **0812** **0813** **0814** **0815** **0816** **0817**	Een defect aan het gaspedaal gedetecteerd .	Controleer of de kabels naar het pedaal een kortsluitingen of onderbrekingen vertonen; repareer of vervang de kabels indien noodzakelijk Haal de accu's los, wacht 30 seconden, sluit de accu's weer aan en herstart de machine als het probleem aanhoudt; Vervang de kaart als het alarm aanhoudt.
0818	Een dubbel alarmsignaal is door de regeleenheid en door het display op het instrumentenpaneel gedetecteerd .	Controleer de staat van de 3-wegs connector van het display en verwijder eventueel vuil of resten ;
0A01	Een afname van het vermogen gedetecteerd .	Controleer de aansluitingen van de accu Herstart de machine .
0B02 **0B0B**	Mogelijke storing op de kaart gedetecteerd .	Haal de accu's los, wacht 30 seconden, sluit de accu's weer aan en herstart de machine. Vervang de kaart als het alarm aanhoudt .
1311	Een overstroom naar de actuator van de plaat met de borstels (hulpcircuit 1) is gedetecteerd; de piekstroom is hoger dan 21 Ampère .	Controleer of de plaat met borstels niet geblokkeerd of beschadigd is; controleer de bekabeling en herstart de machine .
1312	Een overstroom naar de actuator van de squeegee (hulpcircuit 2) is gedetecteerd; de piekstroom is hoger dan 21 Ampère .	Controleer of de squeegee niet geblokkeerd of beschadigd is; controleer de bekabeling en herstart de machine .
1313	Een overstroom naar de vloeistofpomp gedetecteerd (hulpcircuit 3)	De overstroom kan duiden op een defecte pomp of de bekabeling ervan; controleer of de pomp geblokkeerd is of leidingen geblokkeerd worden.
1314	Een overstroom naar de vloeistof elektroklep gedetecteerd (hulpcircuit 4)	De overstroom kan duiden op een defecte elektroklep of de bekabeling ervan; controleer of de elektroklep geblokkeerd is of leidingen geblokkeerd worden
1318	Een overstroom naar de veiligheidslamp gedetecteerd .	Controleer de veiligheidslamp en de bekabeling ervan..
131C	Een overstroom naar de uitgang van het alarmcircuit gedetecteerd .	Het uitgangssignaal van de hulpcircuits, dat als een alarm functioneert, is hoger dan 2 Amp. Controleer waar het defecte component of de aangesloten bekabeling zich bevindt .
1321	Een overstroom naar de actuator van de plaat met borstels gedetecteerd .	Stroom hoger dan 12 Amp. Langer dan 1 seconden op de actuator van de plaat met borstels; controleer of de plaat met borstels geblokkeerd geraakt is en controleer de desbetreffende bekabelingen .
1322	Een overstroom naar de actuator van de squeegee gedetecteerd .	Stroom hoger dan 12 Amp. Langer dan 1 seconden op de actuator van de squeegee; controleer of de plaat met borstels geblokkeerd geraakt is en controleer de desbetreffende bekabelingen.
1331	Een overstroom op het relais van de aandrijving gedetecteerd	Controleer of de bekabeling van de aandrijving kortsluitingen vertoont; Vervang de kaart als het alarm aanhoudt
1332	Een overstroom op het relais van het hulpcircuit gedetecteerd .	Controleer of de bekabeling van het hulpcircuit kortsluitingen vertoont; Vervang de kaart als het alarm aanhoudt .
1411	De actuator van de plaat met borstels (hulpcircuit 1) vertoont een kortsluiting met de connector +ve .	Controleer de staat van de aansluitingen van de actuator Controleer of de bekabeling kortsluitingen vertoont
1412	De actuator van de plaat met borstels (hulpcircuit 1) vertoont een kortsluiting met de connector 0V .	Controleer de staat van de aansluitingen van de actuator Controleer of de bekabeling kortsluitingen vertoont
1413	De actuator van de squeegee (hulpcircuit 2) vertoont een kortsluiting met de connector +ve	Controleer de staat van de aansluitingen van de actuator Controleer of de bekabeling kortsluitingen vertoont
1414	De actuator van de squeegee (hulpcircuit 1) vertoont een kortsluiting met de connector 0V	Controleer de staat van de aansluitingen van de actuator Controleer of de bekabeling kortsluitingen vertoont
1500	Een storing aan de elektroklep van de rem gedetecteerd .	Controleer de elektroklep van de rem en repareer of vervang hem, indien noodzakelijk.
1507	Een overstroom in de elektroklep van de rem gedetecteerd .	Controleer de elektroklep van de rem en repareer of vervang hem, indien noodzakelijk.

(tafel 1/3)

FOUTCODE	BESCHRIJVING VAN HET PROBLEEM	OPLOSSING
1600	Melding te hoge accuspanning .	Controleer of de accu daadwerkelijk overladen of beschadigd is; Controleer of de bekabeling van de accu en de aansluitingen in orde zijn.
1704	Mogelijke storing op de kaart gedetecteerd .	Haal de accu's los, wacht 30 seconden, sluit de accu's weer aan en herstart de machine. Vervang de kaart als het alarm aanhoudt .
1705	Een mogelijke storing op de kaart gedetecteerd; de controle van het relais van de aandrijving is mislukt .	Haal de accu's los, wacht 30 seconden, sluit de accu's weer aan en herstart de machine. Vervang de kaart als het alarm aanhoudt .
1706	Een mogelijke storing op de kaart gedetecteerd; de controle van het relais van de plaat met borstels en de accu is mislukt .	Haal de accu's los, wacht 30 seconden, sluit de accu's weer aan en herstart de machine. Vervang de kaart als het alarm aanhoudt .
1800	Mogelijke storing op de kaart gedetecteerd .	Haal de accu's los, wacht 30 seconden, sluit de accu's weer aan en herstart de machine. Vervang de kaart als het alarm aanhoudt .
1802 **1B20**	Mogelijke storing op de kaart gedetecteerd .	Haal de accu's los, wacht 30 seconden, sluit de accu's weer aan en herstart de machine. Vervang de kaart als het alarm aanhoudt .
1B21	Mogelijke storing op de kaart gedetecteerd .	Controleer of de Squeegee niet geblokkeerd of beschadigd is; controleer de staat van de kabels van de actuatoren en herstart de machine .
1D02	De centrale is op correcte wijze geherprogrammeerd .	Start de machine op zodat u de handelingen kunt hervatten .
1E03 **1E04**	Een blokkering is geactiveerd	Repareer de situatie die de blokkering veroorzaakt heeft. De blokkering kan verbonden zijn aan de vlotter van de opvangtank of de vloeistoftank als de schone vloeistoftank leeg is .
1E06	Een blokkering is geactiveerd of de machine vertoont een defect..	Repareer de situatie die de blokkering veroorzaakt heeft. De blokkering kan verbonden zijn aan de vlotter van de opvangtank of de vloeistoftank als de schone vloeistoftank leeg is .
2102 **2103**	Mogelijke storing op de kaart gedetecteerd .	Haal de accu's los, wacht 30 seconden, sluit de accu's weer aan en herstart de machine. Vervang de kaart als het alarm aanhoudt
2C00	Melding accuspanning te laag; de drempel voor deze test is afgesteld op 16 Volt .	Controleer de omstandigheden van de accu en controleer of de aansluitingen goed verricht zijn verkeren; Laad de accu's op .
2C01	Melding accuspanning te laag; de drempel voor deze test is afgesteld op 14 Volt .	Controleer de omstandigheden van de accu en controleer of de aansluitingen goed verricht zijn verkeren; Laad de accu's op;.
2C02	Melding accuspanning te laag; de automatische blokkering is geactiveerd .	Controleer de omstandigheden van de accu en controleer of de aansluitingen goed verricht zijn verkeren; Laad de accu's op .
2F01	Het gaspedaal bevindt zich niet in de startstand .	Herstart de machine en controleer of het pedaal in de voorziene "neutrale" stand geplaatst is .
3100 **3101** **(3102)*** **3104** **3200** **3201** **3210** **3211** **3213**	Mogelijke storing op de kaart gedetecteerd .	Haal de accu's los, wacht 30 seconden, sluit de accu's weer aan en herstart de machine. Vervang de kaart als het alarm aanhoudt . ***(Foutcode 3102)** Betekent dat de elektrische motoren van de borstels nat zijn, de elektrisch kaart wordt gereset zodra de elektrische motoren weer droog zijn
3214	Mogelijke storing op de kaart gedetecteerd .	Verhelp de omstandigheid die het blokkeringssignaal veroorzaakt. De blokkering kan verbonden zijn aan de vlotter van de opvangtank of de vlotter die controleert of de schone vloeistoftank leeg is .
3601 **3602** **3603** **3608** **3609** **360A** **360B** **360C** **360D** **360E**	Mogelijke storing op de kaart gedetecteerd .	Haal de accu's los, wacht 30 seconden, sluit de accu's weer aan en herstart de machine. Vervang de kaart als het alarm aanhoudt .
3A00	Een parameter is met een verkeerde waarde geprogrammeerd .	Programmeer de regeleenheid met de originele fabriekswaarden en herstart de machine .
7000	De machine is opgestart terwijl de schakelaar van het vrije wiel geactiveerd is .	Controleer de schakelaar van het vrije wiel en de aangesloten bekabelingen .
7001	De schakelaar van het vrije wiel is geactiveerd terwijl de machine functioneert .	Controleer de schakelaar van het vrije wiel en de aangesloten bekabelingen .
7500	De communicatie tussen de regeleenheid en het instrumentenpaneel heeft langer geduurd dan toegestaan is. .	Controleer de verbindingen tussen de regeleenheid en het display van het instrumentenpaneel; Vervang de kaart als het alarm aanhoudt
7600	Melding kortsluiting motor van de borstels .	Controleer de aansluitingen van de bekabeling van de motor van de borstels; Controleer de staat van de kooltjes .

(tafel 2/3)

FOUTCODE	BESCHRIJVING VAN HET PROBLEEM	OPLOSSING
7601 **7602** **7603**	Een overstroom op de motor van de borstels gedetecteerd;.	Controleer of de plaat met borstels door materiaal geblokkeerd wordt; Controleer of de motoren vrijuit kunnen draaien; Controleer of de drijfassen niet verbogen of vervormd zijn; controleer de handelingen voor het omhoog of omlaag bewegen van de plaat met borstels.
7604	Twee blokkeringen zijn tegelijkertijd geactiveerd .	Dit bericht geeft aan dat al een blokkering geactiveerd is; Controleer de stand en de bekabeling van de schakelaar die het alarm gegeven heeft
7605	Overstroom naar de borstels tijdens de startfase .	Controleer of de plaat met borstels door materiaal geblokkeerd wordt; Controleer of de motoren vrijuit kunnen draaien; Controleer of de drijfassen niet verbogen of vervormd zijn; controleer de handelingen voor het omhoog of omlaag bewegen van de plaat met borstels
7700	Melding kortsluiting aanzuigmotor .	Controleer of de aansluiting van de aanzuigmotor correct verricht is; Controleer de continuïteit van de aanzuigmotor en de bekabeling ervan; Controleer de staat van de kooltjes.
7701	Een overstroom in de aanzuigmotor gedetecteerd	Controleer of de aanzuigmotor niet geblokkeerd of door obstakels verstopt geraakt is; Controleer of de motor vrijuit kan draaien; Controleer of de drijfas niet verbogen of vervormd is
7702 **7703**	Een overstroom in de aanzuigmotor gedetecteerd .	Controleer of de aanzuigmotor en de bekabeling kortsluitingen vertonen; Controleer of de motor vrijuit kan draaien.
7800	Melding kortsluiting aandrijfmotor tijdens de opstart .	Controleer de aansluitingen van de aandrijfmotor
7801	Een overspanning van de aandrijving gedetecteerd .	Controleer of de aandrijfmotor en de bekabeling kortsluitingen vertonen
7802	Het uitgangssignaal van de aandrijfmotor vertoont een overbelasting .	Controleer of de machine overbelast wordt of op een de steile helling rijdt; Controleer of de motor niet door voorwerpen of vuil geblokkeerd wordt; Controleer of de motor vrijuit kan draaien; Controleer of de drijfas niet verbogen of vervormd is
7803	De interne signalen verbonden aan de aandrijfmotor zijn niet langer betrouwbaar; mogelijke elektrische storingen .	Controleer de aansluitingen met de aandrijfmotor; Vervang de kaart als het alarm aanhoudt
7880	Het signaal voor de aandrijfsnelheid kan het voorziene niveau niet bereiken .	Controleer de kabels van de snelheidsschakelaar
7900	Noodstopknop geactiveerd .	Controleer de aansluitingen naar de noodstopknop
7901	De bestuurder veiligheidsknop is geactiveerd .	Controleer de kabels van de veiligheidsknop.

OPGEPAST!
VOOR CODES DIE NIET IN DE TABEL NEEM CONTACT OP MET EEN BEVOEGD SERVICECENTRUM."RCM".

(tafel 3/3)

IMPIANTO ELETTRICO - LINEA CRUSCOTTO (FIG.15)

ELEKTRISCHE INSTALLATIE - DASHBORD

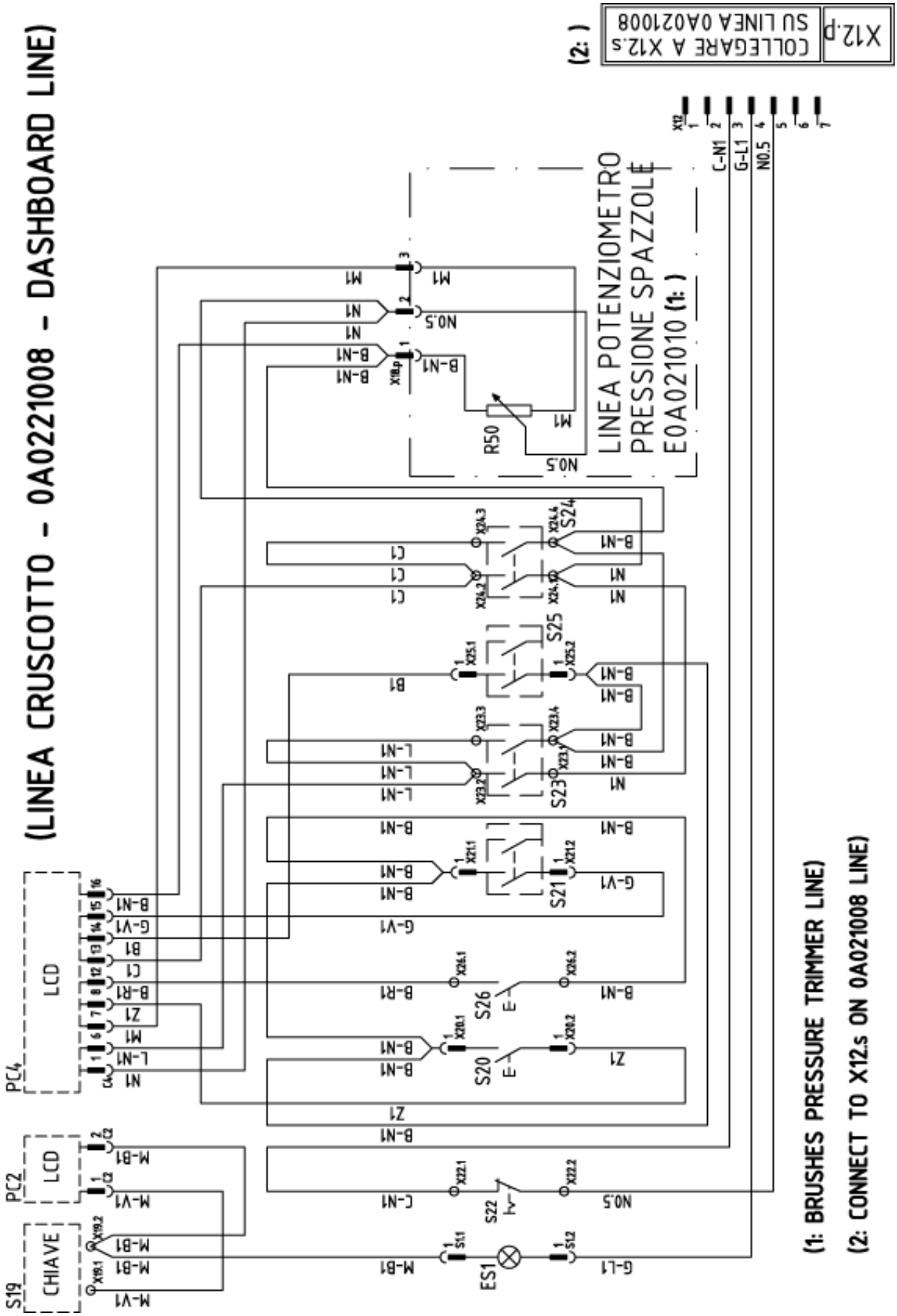

LEGENDA LINEA CRUSCOTTO

ES1	Spia elettrovalvola H2O
PC2	LCD
PC4	LCD
R50	Potenziometro pressione spazzole
S19	Interruttore avviamento
S20	Claxon
S21	Interruttore aspirazione
S22	Pulsante arresto d'emergenza
S23	Commutatore velocità
S24	Interruttore spazzola
S25	Interruttore spazzola
S26	Pulsante funzioni display
C2	Connettore LCD
C4	Connettore LCD
X12	Connettore a linea centrale cruscotto
X18.p	Connettore potenziometro spazzola

Legenda colori

A	Azzurro
B	Bianco
C	Arancio
G	Giallo
H	Grigio
L	Blu
M	Marrone
N	Nero
R	Rosso
S	Rosa
V	Verde
Z	Viola

DASHBORD AANSLUITINGEN

ES1	Verklikker magneetventiel H2O
PC2	LCD
PC4	LCD
R50	Trimmer borsteldruk
S19	Startschakelaar
S20	Clacson
S21	Drukknop bediening aanzuiging
S22	Noodstopknop
S23	Snelheidsschakelaar
S24	Borstelschakelaar
S25	Borstelschakelaar
S26	Functieknop voor display
C2	Connector LCD
C4	Connector LCD
X12	hoofd connector voor dashbord
X18.p	Connector voor trimmer borsteldruk

Bedradings kleuren

A	Hemelsblauw
B	Wit
C	Oranje
G	Geel
H	Grijs
L	Blauw
M	Bruin
N	Zwart
R	Rood
S	Roze
V	Groen
Z	Violet

IMPIANTO ELETTRICO - LINEA CENTRALE CRUSCOTTO (FIG.15A)
ELEKTRISCHE INSTALLATIE - DASHBOARD

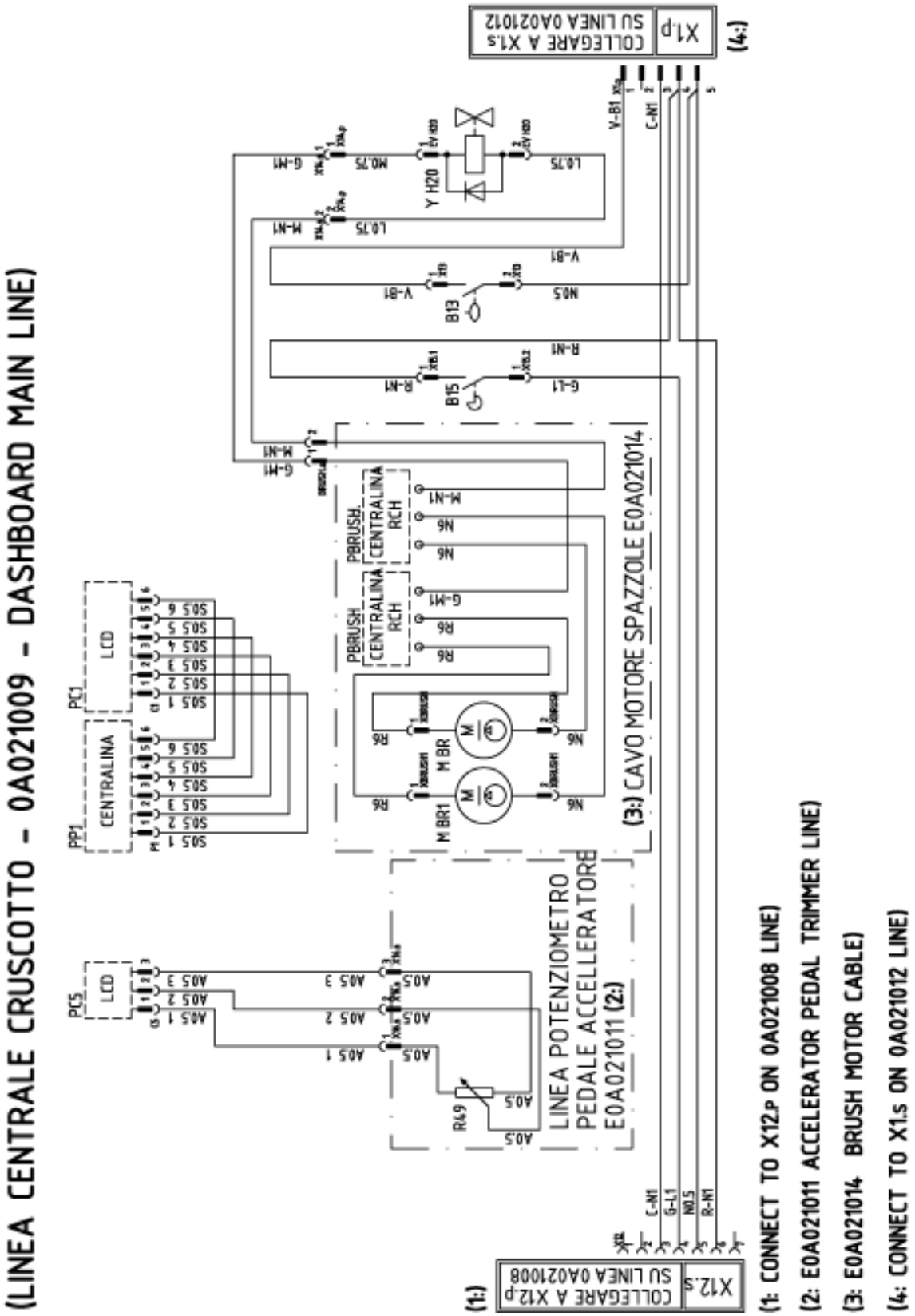

LEGENDA LINEA CENTRALE CRUSCOTTO

B13 Galleggiante H2O
B15 Micro valvola H2O
M BR Motore spazzola
M BR1 Motore spazzola
P BRUSH Centralina spazzola
P BRUSH Centralina spazzola
PC1 Connettore LCD
PC5 Connettore LCD
PP1 Centralina
R49 Potenziometro pedale accelleratore
Y H2O Elettrovalvola H2O
BRUSH.s Connettore a linea motore spazzole
X1.p Connettore a linea posteriore
C4 Connettore LCD
X12 Connettore a Linea cruscotto
X14.p Connettore a imp. centrale cruscotto
X14.s Connettore a prolunga

Legenda colori

A Azzurro
B Bianco
C Arancio
G Giallo
H Grigio
L Blu
M Marrone
N Nero
R Rosso
S Rosa
V Verde
Z Viola

LEGENDA DASHBOARD HOOFDVERBINDING

B13 Vlotter H2O
B15 Microschakelaar ventiel H2O
M BR Borstelmotor
M BR1 Borstelmotor
P BRUSH Borstel bedieningsunit
P BRUSH Borstel bedieningsunit
PC1 Connector LCD
PC5 Connector LCD
PP1 Elektronisch schakelkastje
R49 Trimmer voor hendel borsteldruk
Y H2O Magneetventiel H2O
BRUSH s Borstelmotor connector
X1.p Connector voor achter lijn
C4 Connector LCD
X12 Connector voor dashbord lijn
X14.p Dashbordconnector aan het elektrische systeem
X14.s Verlengkabelconnector

Bedradings kleuren

A Hemelsblauw
B Wit
C Oranje
G Geel
H Grijs
L Blauw
M Bruin
N Zwart
R Rood
S Roze
V Groen
Z Violet

IMPIANTO ELETTRICO - LINEA POSTERIORE (FIG.15B)
ELEKTRISCHE INSTALLATIE - ACHTER LIJN

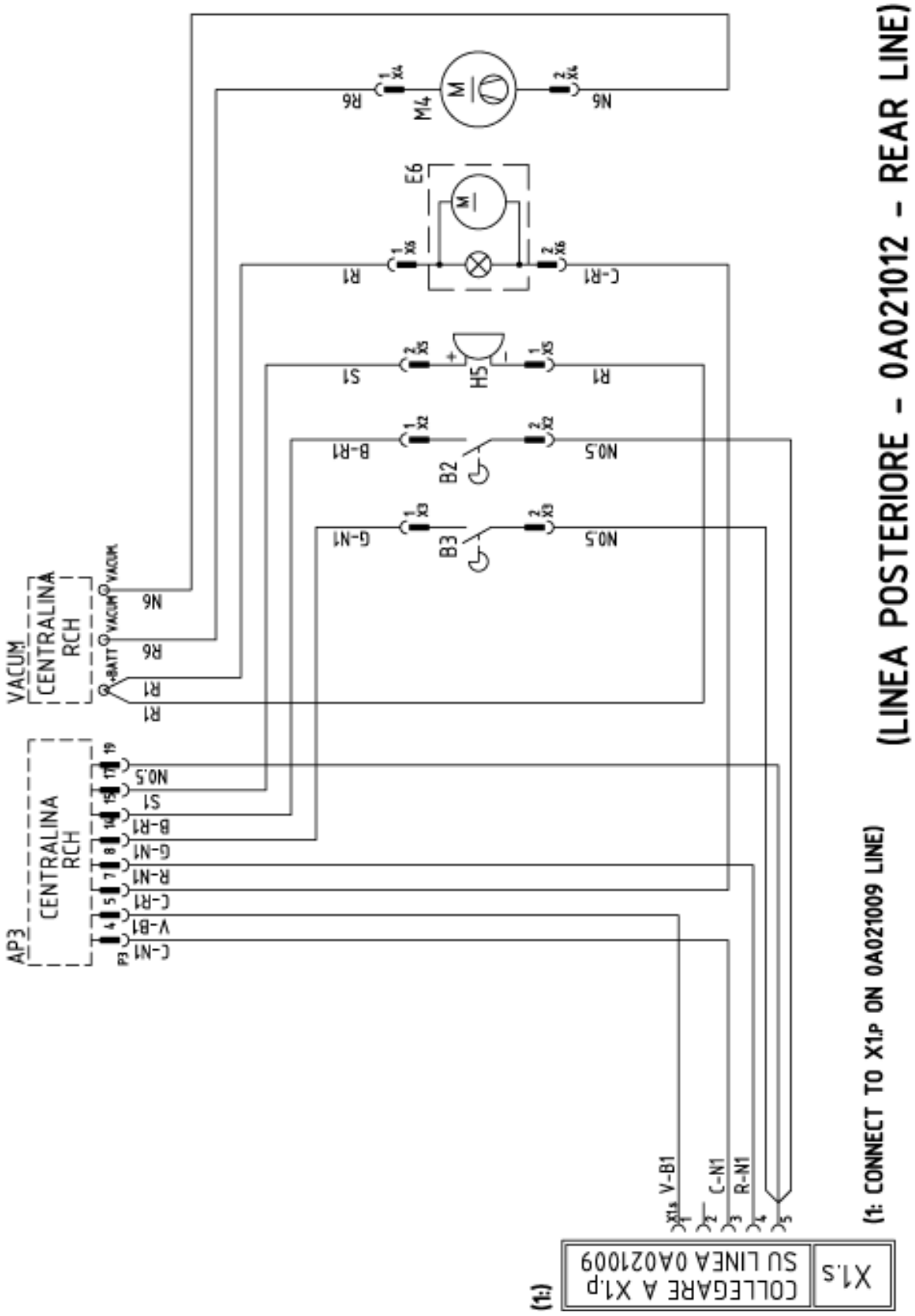

LEGENDA LINEA POSTERIORE

AP3	Centralina
B2	Micro sedile
B3	Micro sedile
E6	Luce d'emergenza
H5	Buzzer retromarcia
M4	Motore (ventola) aspirazione
Vacum	Centralina
X1.s	Connettore linea centrale cruscotto

Legenda colori

A	Azzurro
B	Bianco
C	Arancio
G	Giallo
H	Grigio
L	Blu
M	Marrone
N	Nero
R	Rosso
S	Rosa
V	Verde
Z	Viola

LEGENDA ACHTER LIJN

AP3	Elektronisch schakelkastje
B2	Microscchakelaar zitplaats
B3	Microscchakelaar zitplaats
E6	Zwaailichtlamp
H5	Achteruitrijsignaal
M4	Aanzuigmotor
Vacum	Elektronisch schakelkastje
X1.s	Hoofdconnector voor dashbord

Bedradings kleuren

A	Hemelsblauw
B	Wit
C	Oranje
G	Geel
H	Grijs
L	Blauw
M	Bruin
N	Zwart
R	Rood
S	Roze
V	Groen
Z	Violet

IMPIANTO ELETTRICO - LINEA ATTUATORI (PEDANA)
(FIG.15C)
ELEKTRISCHE INSTALLATIE - ACTUATOREN LIJN

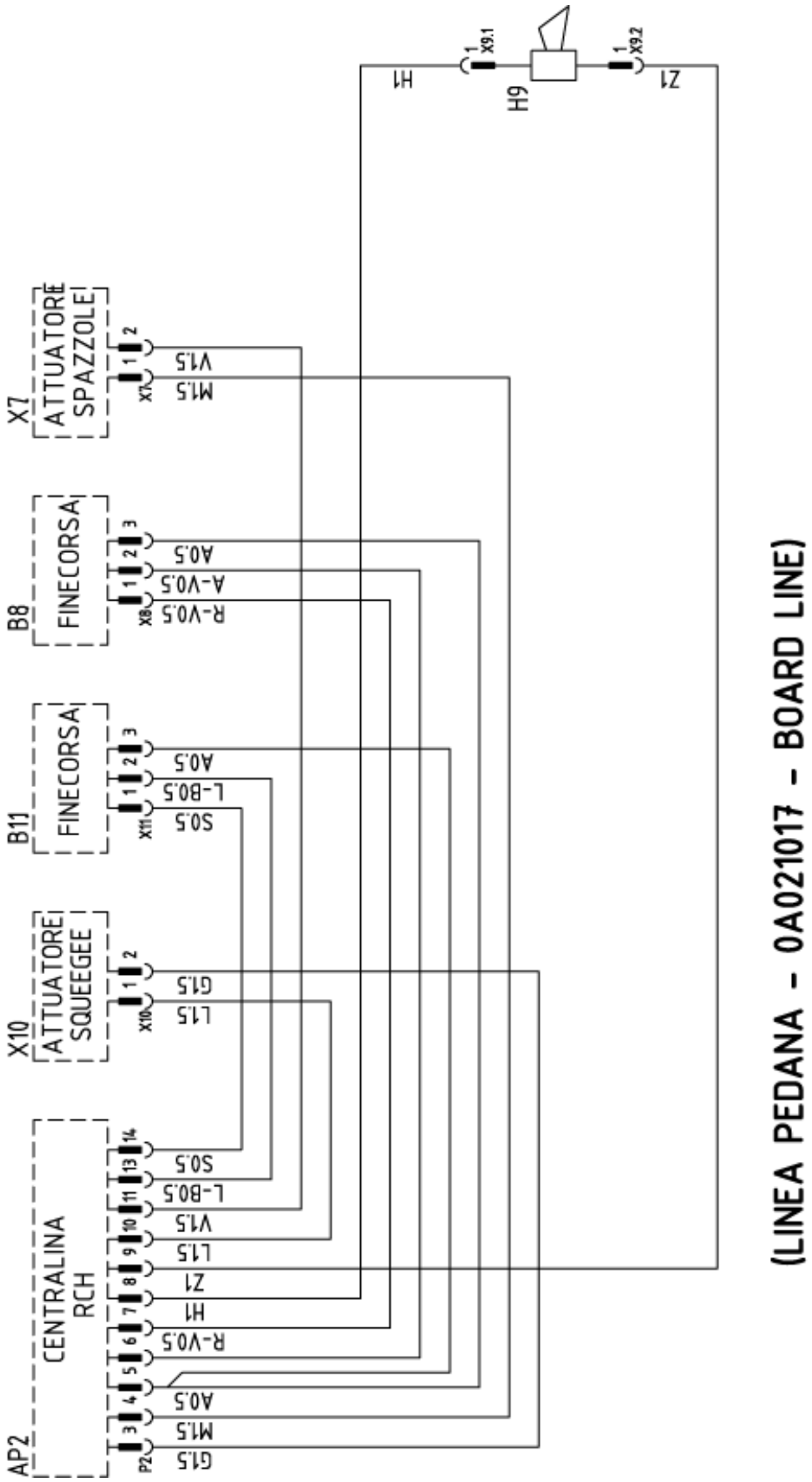

LEGENDA LINEA ATTUATORI

AP2	Centralina
B8	Fine corsa attuatore spazzole
B11	Fine corsa attuatore squeegee
H9	Claxon
X7	Attuatore spazzole
X10	Attuatore squeegee

Legenda colori

A	Azzurro
B	Bianco
C	Arancio
G	Giallo
H	Grigio
L	Blu
M	Marrone
N	Nero
R	Rosso
S	Rosa
V	Verde
Z	Viola

LEGENDA ACTUATOREN LIJN

AP2	Elektronisch schakelkastje
B8	Borstelbediening eindschakelaar
B11	Vloerwisserbediening eindschakelaar
H9	Signaalhoorn
X7	Borstels actuator
X10	Vloerwisser actuator

Bedradings kleuren

A	Hemelsblauw
B	Wit
C	Oranje
G	Geel
H	Grijs
L	Blauw
M	Bruin
N	Zwart
R	Rood
S	Roze
V	Groen
Z	Violet

FUSIBILI (FIG.16)

1) FUSIBILE GENERALE 150A

ZEKERINGEN EN LEDS (FIG.16)

1) HOOFDZEKERING 150A

OPERAZIONI PERIODICHE DI CONTROLLO E MANUTENZIONE E CONTROLLI DI SICUREZZA

1) la lavasciuga deve essere ispezionata da un tecnico specializzato che controlli le condizioni di sicurezza della macchina o la presenza di eventuali danni o difetti nei seguenti casi:
   - prima della amessa in funzione
   - dopo modifiche e riparazioni
   - periodicamente, come da tabella “Operazioni periodiche di manutenzione e controllo”

2) Ogni sei mesi controllare l’efficienza dei dispositivi di sicurezza; l’ispezione deve essere eseguita da personale specializzato ed abilitato allo scopo.
   Per garantire l’efficienza dei dispositivi di sicurezza, ogni 5 anni la macchina deve essere revisionata da un’ officina autorizzata.

3) Il responsabile della gestione della macchina deve effettuare un controllo annuale sullo stato della motoscopa. Durante il detto controllo deve stabilire se la macchina corrisponde sempre alle disposizioni di sicurezza tecnica prescritte. A controllo avvenuto, deve applicare alla macchina una targhetta di collaudo avvenuto.

Operazioni periodiche di controllo e manutenzione		**Da effettuarsi ogni ... ore**		
		8	40	200
1	pulire il serbatoio di recupero	*		
2	pulire il filtro del motore aspirazione	*		
3	controllare il filtro del serbatoio acqua pulita	*		
4	pulire il filtro del serbatoio acqua pulita		*	
5	controllare la pulizia delle tubazioni di aspirazione e del tergipavimento	*		
6	Controllare lo stato delle spazzole		*	
7	Controllare lo stato della lama in gomma del tergipavimento		*	
8	Ingrassare la catena dello sterzo			*
9	Ogni sei mesi controllare i carboncini dei motori			*
10	Controllare i dispositivi di sicurezza (microinterruttori,clacson, interruttore d'emergenza ecc.)		*	

PERIODIEKE CONTROLE- EN ONDERHOUDSWERKZAAMHEDEN EN VEILIGHEIDSCONTROLES

1) De schrobzuigmachine moet in de volgende gevallen door een gespecialiseerde monteur geïnspecteerd worden die de veiligheidscondities van de machine controleert en de aanwezigheid van schade of defecten kenbaar maakt:
   - Voor de eerste ingebruikname
   - Na wijzigingen en reparaties
   - Periodiek, volgens tabel “periodieke controle- en onderhoudswerkzaamheden ”.
2) Elke zes maanden moet de goede werking van de veiligheidsuitrustingen gecontroleerd worden; deze inspectie dient uitgevoerd te worden door gespecialiseerd en hiertoe bevoegd personeel.
   Om de doelmatigheid van de beveiligingen te waarborgen, moet de machine eens in de 5 jaar worden gereviseerd door erkend personeel.
3) Degene die verantwoordelijk is voor het beheer van de machine dient een jaarlijkse controle uit te voeren op de staat van de schrobzuigmachine. Bij deze controle moet vastgesteld worden of de machine nog steeds voldoet aan de voorgeschreven technische veiligheidsvoorschriften. Na de inspectie moet de controleur een controlesticker op de machine aanbrengen.

Periodieke controle en onderhoudswerkzaamheden uit te voeren in :		**Uren**		
		8	40	200
1	De vuilwatertank reinigen	*		
2	Het filter van de aanzuigmotor reinigen	*		
3	Het filter van de schoonwatertank controleren	*		
4	Filter reinigingsvloeistoftank reinigen		*	
5	Controleren of de aanzuigleidingen en de vloerwisser schoon zijn	*		
6	De staat van de borstels controleren		*	
7	De staat van de vloerwisserrubbers controleren		*	
8	Stuurketting invetten			*
9	Elk half jaar de staat van de koolborstels van elke motor controleren			*
10	De veiligheidsvoorzieningen controleren (microschakelaars, schakelaars, clacson, noodschakelaar enz.)		*	

RICERCA DEI GUASTI

DIFETTO	CAUSA	RIMEDIO
Il tergipavimento non asciuga perfettamente.	Gomme tergipavimento usurate.	Sostituire le gomme.
	Tergipavimento intasato.	*Pulire tergipavimento.*
	Un corpo estraneo si è incastrato nel tergipavimento.	Rimuovere il corpo estraneo.
	Tubo aspirazione intasato.	*Pulire il tubo.*
	Tergipavimento regolato male.	Regolare il tergipavimento.(fig.8)
	Rubinetto scarico acqua aperto.	*Chiudere bene.*
	Motore aspirazione bruciato.	Sostituire motore.
	Carboncini motore aspir. usurati.	*Sostituire carboncini motore.*
	Tergipavimento non sceso attuatore difettoso	Sostituire attuatore
	Filtro aspirazione 4 (fig.4) intasato.	*Pulire filtro.*
La soluzione detergente non esce omogeneamente sulle spazzole.	Tubazioni alimentazione acqua sulle spazzole intasate.	Pulire tubazioni intasate.
	Filtro soluzione intasato.	*Pulire filtro.*
La soluzione detergente non esce o ne esce poca sulle spazzole.	Tubazioni alimentazione acqua sulle spazzole intasate.	Pulire tubazioni intasate.
	Filtro soluzione intasato.	*Pulire filtro.*
	Il rubinetto soluzione non apre.	Controllare rubinetto.
	Tubo alimentazione schiacciato.	*Ripristinare tubo o sostituire.*
	Mancanza d'acqua nel serbatoio.	Riempire d'acqua il serbatoio.
	Spazzole troppo usurate.	Sostituire spazzole.
La macchina non pulisce bene.	*Scarsa pressione delle spazzole sul pavimento dovuta al cattivo funzionamento del potenziometro posto sul cruscotto.*	*Sostituire potenziometro*
La macchina non si avvia.	La chiave dell'interruttore generale 7 (fig.3) non è inserita.	Ruotare la chiave in senso orario.
	Le batterie sono scariche.	*Controllarle o ricaricarle quando segnalato sul display .*
	Fusibile generale bruciato	**Prima di sostituirlo contattare il servizio assistenza RCM**
	Microinterruttore sotto il sedile è rotto.	*Sostituire microinterruttore.*
	Pulsante arresto d'emergenza inserito.	Disinserire il pulsante e ripetere la procedura di avviamento. (vedi **USO DELLA LAVAPAVIMENTI -norme per la messa in funzione della lavapavimenti.**)

RICERCA DEI GUASTI

DIFETTO	CAUSA	RIMEDIO
La macchina non parte o si arresta improvvisamente.	*Batterie scollegate*	*Collegare batterie.*
	L'operatore si è alzato e il micro sotto al sedile ha tolto corrente all'impianto.	Sedersi e agire sui comandi per l'avanzamento.
	D*isplay (della diagnostica) posto sul cruscotto, segnala il problema.*	*Vedi* ***CENTRALINA ELETTRONICA***
La macchina non procede nè in avanzamento nè in retromarcia.	Connessione pedale acceleratore 3 (fig.3) staccata o micro rotto.	Ripristinare conessione o sostituire microinterruttore.
Il motore aspirazione si spegne o non si avvia.	*Il galleggiante del serbatoio recupero ha tolto corrente al motore aspirazione ciò viene segnalato dal display sul cruscotto con il lampeggio del simbolo del serbatoio di recupero pieno con acqua sporca.*	*Spegnere subito il motore di aspirazione mediante il pulsante 6 (fig.3).*
		Vuotare il serbatoio di recupero
	Galleggiante bloccato da impurità.	Sbloccare e pulire il galleggiante dalle impurità. Per far ciò aprire il coperchio 1 (fig.4) sfilare il filtro aspirazione 4 (fig.4), quindi introdurre la mano all'interno per accedere al galleggiante.
La macchina fa fatica muoversi.	*Freno di stazionamento inserito.*	*Sbloccare il freno di stazionamento.*
Perdita di acqua a macchina ferma.	Tubazione di alimentazione rotto.	Chiudere completamente il rubinetto e sostituire il tubo.
Il gruppo spazzola non si alza o non si abbassa.	L'attuatore o non riceve corrente.	Controllare
	Motore attuatore rotto.	*Sostituire*
	Problema sulla centralina	**Contattare l'assistenza RCM**
Il tergipavimento non si alza o non si abbassa.	L'attuatore o non riceve corrente.	Controllare
	Motore attuatore rotto.	*Sostituire*
	Problema sulla centralina	**Contattare l'assistenza RCM**

STORING ZOEKEN

DEFECT	OORZAAK	OPLOSSING
De vloerwisser droogt niet perfect.	Rubbers vloerwisser versleten.	Rubbers vervangen.
	Vloerwisser verstopt	De vloerwisser reinigen.
	Er zit een voorwerp klem in de vloerwisser.	Het vreemde voorwerp verwijderen.
	Aanzuigslang verstopt.	Slang schoonmaken.
	Vloerwisser slecht afgesteld.	Vloerwisser afstellen (tek. 8)
	Kraan van waterafvoerslang staat open.	Goed sluiten.
	Aanzuigmotor is verbrand.	Motor vervangen.
	Versleten borstels aanzuigmotor.	Borstels vervangen.
	Vloerwisser daalt niet bij starten. Aandrijver defect**.**	Aandrijver vervangen.
	Aanzuigfilter 4 (tek. 4) verstopt	Filter reinigen
De reinigingsvloeistof komt niet gelijkmatig op de borstels.	Wateraanvoerleidingen op de borstels verstopt.	Verstopte leidingen reinigen
	Filter in schoonwatertank verstopt	Reinig het filter
Geen of onvoldoende reinigingsvloeistof naar de borstels.	Leidingen wateraanvoer borstels verstopt.	Verstopfte Leitung reinigen.
	De kraan voor vloeistofverdeling gaat niet open	Laugenhahn überprüfen.
	Filter in schoonwatertank verstopt	Reinig het filter
	Waterdoorvoer magneetventiel defect	Vervang magneetventiel
	Voedingsleiding bekneld	Leiding vrijmaken of vervangen
	Gebrek aan water in tank	Watertank vullen.
De machine maakt niet goed schoon.	Borstels sterk versleten.	Borstels vervangen.
	Weinig borsteldruk op de vloer door slechte werking regelmeter op dashboard.	De regelmeter.
De machine start niet.	De contactsleutel 7 (tek. 3) is niet ingeschakeld.	Sleutel naar rechts draaien.
	De accu's zijn leeg.	Controleren of opladen wanneer de display het probleem toont.
	Doorgebrande hofdzekering.	**Voordat u de zekering vervangt neem eerst contact op met een bevoegd RCM servicecentrum.**
	Microschakelaar onder zitplaats defect	Vervangen.
	Alarmknop ingeschakeld.	Knop uitschakelen en startprocedure herhalen (zie **GEBRUIK VAN DE VLOERREINIGER** – aanwijzingen voor het gebruik van de vloerreinigingsmachine).

STORING ZOEKEN

DEFECT	OORZAAK	OPLOSSING
De machine start niet of stopt onverwachts.	Accu's niet aangesloten De bediener zit niet en de microschakelaar onder de zitplaats heeft de stroom naar de installatie onderbroke Display (diagnostiek) onderdashboard, toont probleem.	Aansluiten Gaan zitten en de voortbeweging bedienen. Zie **ELEKTRONISCH SCHAKELKASTJE**
De machine gaat niet voor of achteruit.	Verbinding gaspedaal 3 (tek.3) verbroken of microscha- kelaar defect.	Verbinding herstellen of schakelaar vervangen. .
De aanzuigmotor gaat uit of gaat niet aan.	De vlotterknop in de vuilwatertank zet de afzuiging uit als het niveau de knop raakt. (de display een knipperend symbool zien van de vuilwatertank) Vuil blokkeert Drijver	Aanzuigmotor onmiddellijk uitschakelen met knop 6 (tek. 3) Afvoertank legen. Drijver losmaken en reinigen; hiertoe afdekking 1 (tek. 4) openen, aanzuigfilter 4 (tek. 4) verwijderen en vervolgens met hand in afvoertank drijver losmaken.
De machine beweegt zich met moeite.	Handrem ingeschakeld.	De handrem ontgrendelen
De stilstaande machine lekt water.	Aanvoerslang kapot.	De waterverdeler geheel sluiten en de slang vervangen.
Het borstelsysteem wilniet heffen of dalen.	Motor krijgt geen spanning Motor defect E.c.u. probleem	Kontroleer Vervang **Contact op met een bevoegd RCM servicecentrum**
Het dweilrubber wil niet heffen of dalen.	Motor krijgt geen spanning Motor defect E.c.u. probleem	Kontroleer Vervang **Contact op met een bevoegd RCM servicecentrum**

INFORMAZIONI DI SICUREZZA

1) **Pulizia:**
   Quando si effettua la pulizia o il lavaggio della macchina i detergenti aggressivi, acidi, ecc. devono essere usati con cautela.
   Attenersi alle istruzioni del produttore dei detergenti, e, nel caso, usare indumenti protettivi (tute, guanti, occhiali, ecc.). Vedi direttive CEE sull'argomento

2) **Atmosfera esplosiva:**
   La macchina non è stata costruita per lavorare in ambienti dove sussiste la possibilità che vi siano gas, polveri o vapori esplosivi, pertanto ne è VIETATO l'uso in atmosfera esplosiva

3) **Smaltimento di sostanze nocive:**
   Per losmaltimento del materiale radccolto, dei filtri della macchina e del materiale esausto come batterie, olio motore, ecc. attenersi alle leggi vigenti in materia di smaltimento e depurazione.

DEMOLIZIONE DELLA MACCHINA

Si consiglia di conferire la macchina al raccoglitore autorizzato. I quali provvederanno Loro alla gestione corretta dello smaltimento. In particolare gli oli, i filtri, e le batterie. Le parti in ABS e metalliche possono seguire le proprie destinazioni di materie prime secondarie. I tubi e le guarnizioni in gomma, nonché la plastica e la vetroresina comune dovranno essere conferiti in modo differenziato alle imprese di nettezza urbana.

VEILIGHEIDSINFORMATIE

1) **Reiniging**
   Tijdens het reinigen en wassen van de machine dienen agressieve en/of zure schoonmaakmiddelen voorzichtig gebruikt te worden.
   Houdt u aan de aanwijzingen van de producent van de reinigingsproducten en gebruik zo nodig beschermende kledingstukken (overall, handschoenen, bril e.d.).
   Zie ook de EEG richtlijnen hierover.

2) **Explosieve atmosfeer:**
   De machine is niet ontworpen voor het werken in ruimtes met mogelijke aanwezigheid van explosief gas, stof of damp; gebruik van de veegmachine in explosieve atmosfeer is derhalve VERBODEN.

3) **Afvoer van schadelijke stoffen:**
   Voor afvoer van verzameld vuil, machinefilters en afgewerkt materiaal als accu's, motorolie e.d. dient u zich te houden aan de geldende landelijke normen inzake vuilafvoer en vuilverwerking.

DE MACHINE SLOPEN

Wij raden aan de machine naar een erkend slopersbedrijf te brengen dat het afvalmateriaal en in het bijzonder olie, filters en accu's volgens de voorschriften behandelt. De delen in ABS en in metaal kunnen worden verwerkt als normale, secundaire grondstoffen. Slangen en kunststof dichtingen, plastic en normaal kunsthars kunnen, gescheiden, aan de openbare vuilophaaldienst worden afgeleverd.