CLEVER S02

sweepers&scrubbers

(I) Catalogo parti di ricambio
(EN) *Spare parts catalogue*
(FR) *Catalogue de piéces de rechange*
(DE) *Ersatzteilkatalog*
(ES) *Catalogo de piezas de recambio*

(33.S02.002)

3/2015 Rev.00

RCM S.p.A.
via Tiraboschi, 4 - 41043 Casinalbo - Modena - Italia
Tel. +39 059 515 311 - Fax +39 059 510 783
www.rcm.it - info@rcm.it

CLEVER S02

(I) Norme da osservare per l'ordinazione delle parti di ricambio

1) Numero di matricola e tipo di macchina
2) Numero della tavola
3) Numero di riferimento del particolare
4) Quantità richiesta

Esempio:
CLEVER S02
Matricola: 150500
Tavola: 1
Voce: 1 (codice e descrizione)
Quantità: 1pz

(GB) Specifications for ordering spare parts

1) Serial number and machine type
2) Number of the table
3) Part identification code
4) Quantity ordered

Example:
CLEVER S02
Serial number: 150500
Table: 1
Item: 1 (code & description)
Quantity: 1pçs

(FR) Donnés à indiquer pour la commande des pièces de rechange

1) Numero de matricule et type de la machine
2) Numero de la table
3) Numero de la reference de la pièce
4) Quantité commandee

Exemple:
CLEVER S02
Matricule: 150500
Table: 1
Ligne: 1 (code et description)
Quantité: 1pcs.

(DE) Bei der Bestellung von Ersateilen unbedingt anzugeben

1) Fabriknummer und Maschinentyp
2) Nummer der Ersatzteiltafel
3) Bezungsnummer des Ersatzteiles
4) Bestellte Menge

Beispiel:
CLEVER S02
Fabriknr.: 150500
Tafel: 1
Zeile: 1 (Code und Benennung)
Menge: 1stck.

(ES) Normas a observar para los pedidos de recambios

1) Número de matrícula y tipo de máquina
2) Número de la tabla de recambios
3) Número de referencia particular
4) Candidad en orden

Ejempio:
CLEVER S02
Matrícula: 150500
Tabla: 1
Posición: 1 (codigo y descripción)
Candidad: 1pz.

TARGHETTA RIASSUNTIVA - MACHINE TYPE LABEL - PLAQUETTE D'IDENTIFICATION - TYPENSCHILD - PLACA INDICADORA

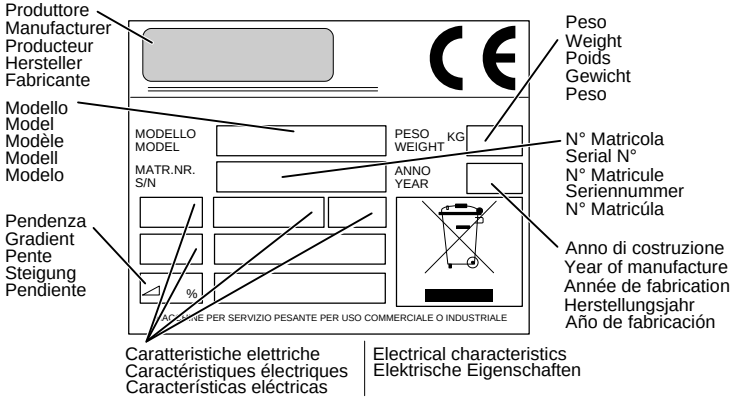

INFORMAZIONI - INFORMATION - INFORMATIONEN - INFORMACIONES

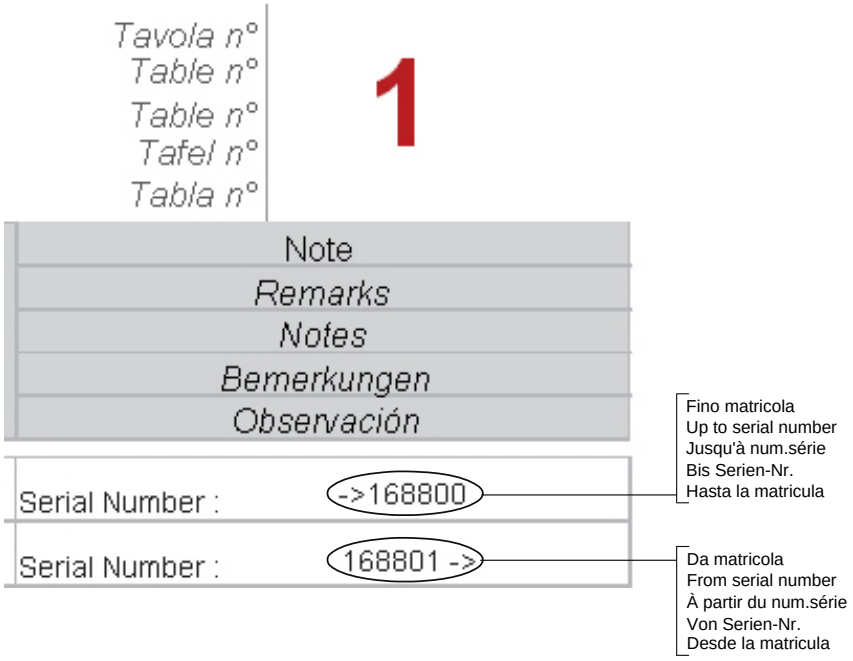

I	GB	FR	DE	ES
Elenco delle tavole	*Table list*	*Liste des tables*	*Tafelverzeichnis*	*Lista de las tablas*
1 Telaio	1 Chassis	1 Châssis	1 Rahmengestell	1 Chasis
2 Cassetto batterie	2 Battery box	2 boîte de batterie	2 Batteriegehäuse	2 caja de baterias
3 Ruota anteriore	3 Front wheel	3 Roue avant	3 Vorderrad	3 Rueda delantera
3a Elettromotoruota	3a Electric drive wheel	3a Roue électrique de traction	3a Elektrisches Antriebsrad	3a Rueda eléctrica de tracción
4 Volante	4 Steering wheel	4 Volant	4 Lenkrad	4 Volante
5 Basamento spazzola a disco	5 Disc brush support	5 Support brosse à dique	5 Scheibenbürste Halterung	5 Soporte cepillo de disco
6 Tergipavimento (Vers.spazz.disco)	6 Squeegee (Disc brush version)	6 Raclette (Vers.Brosse à disque)	6 Saugfuß (Scheibenbürste Vers.)	6 Boquilla de secado (V.cepillo de disco)
7 Cofanature	7 Cowlings	7 Capots	7 Abdeckungen	7 Carenados
8 Basamento spazzole a rulli	8 Roller brush support	8 Support brosse à rouleau	8 Rollbürstenhalterung	8 Soporte cepillo de rullos
9 Tergipavimento (Vers. spazz. rulli)	9 Squeegee (Brush Roller version)	9 Raclette (Vers.Brosse à rouleau)	9 Saugfuß (Rollbürsten Version)	9 Boquilla de secado (v.cepillo de rullos)
10 Caricabatterie	10 Battery charger	10 Chargeur de batterie	10 Batterie Ladegerät	10 Cargador de bateria
11a Accessori	11a Accessoires	11a Accessoires	11a Zubehör	11a Accesorios
11b Accessori	11b Accessoires	11b Accessoires	11b Zubehör	11b Accesorios
12 Impianto elettrico	12 Electrical system	12 Installation électrique	12 Elektrische anlage	12 Instalación eléctrica

CLEVER S02

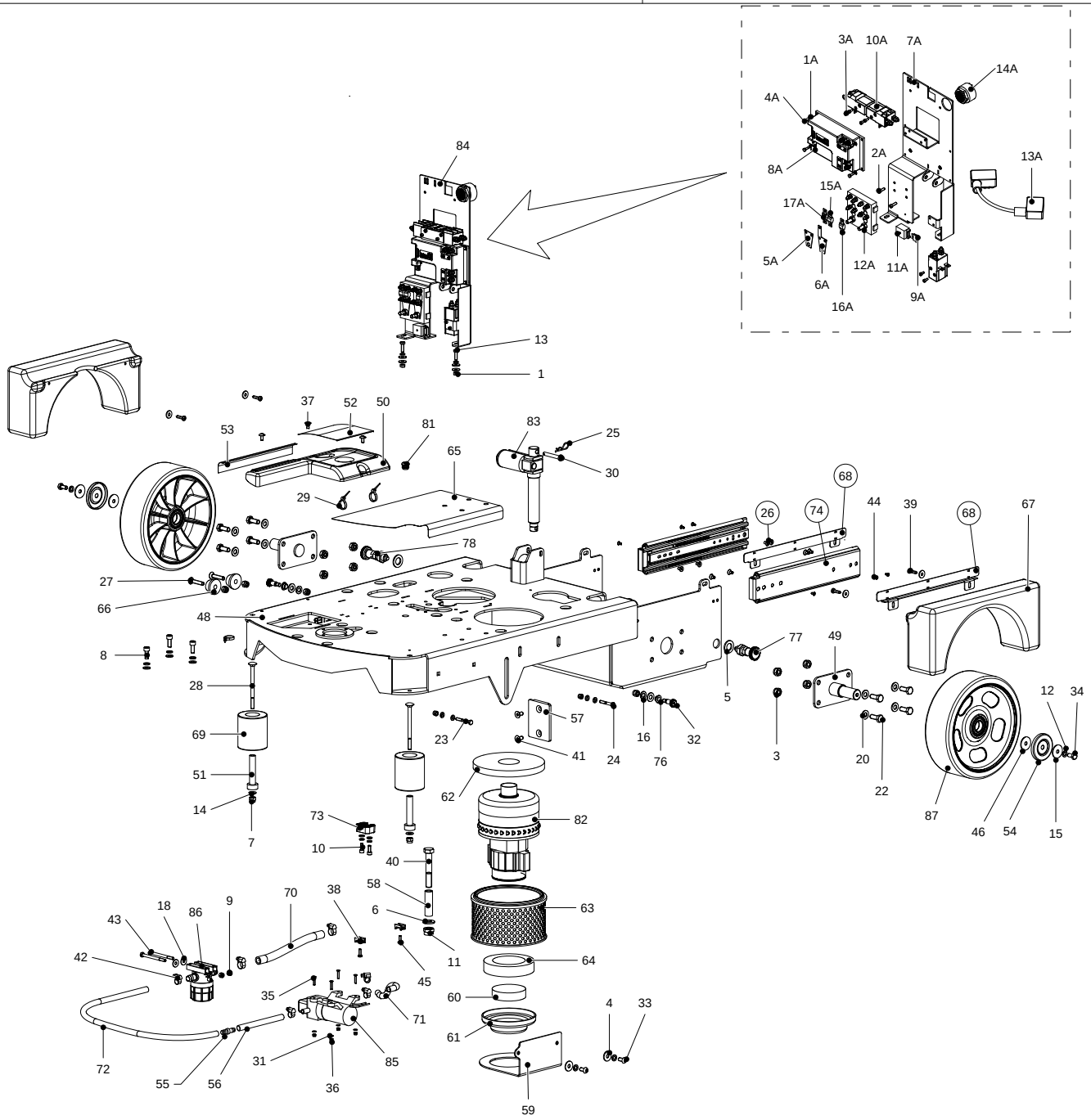
1A
3A
10A
7A
14A
4A
8A
2A
13A
15A
17A
5A
6A
16A
12A
11A
9A
84
13
1
37
52
50
53
81
83
25
30
65
29
78
68
26
74
44
39
68
67
27
66
48
8
28
69
51
14
7
77
49
5
12
34
57
23
41
24
16
76
32
3
20
22
87
46
54
15
62
82
73
10
40
58
6
63
11
64
45
60
61
59
4
33
18
86
9
70
38
43
42
35
71
72
55
56
31
36
85

CLEVER S02

Tavola n°
Table n°
Table n°
Tafel n°
Tabla n°

1

Part. n° / Part. no° / N° pièce / Stück Nr. / Pos. n°	Codice n° / Code no° / Code n° / Code n° / Codigo n°	Quantità / Quantity / Quantité / Anzahl / Candidad	I Descrizione	GB Description	FR Description	DE Benennung	ES Descripción	Note / Remarks / Notes / Bemerkungen / Observación
1	M.0001560	2	dado M6	nut M8	écrou M6	Mutter M6	tuerca M6	Serial Number :
1A	M.0003256	4	rosetta dentellata Ø4	grooved washer Ø4	rondelle élastique	Federscheibe	arandela elástica	Serial Number :
2A	M.0004598	2	vite TC int M5X16	screw M5X16	vis M5x16	Schraube M5x16	tornillo M5x16	Serial Number :
3	M.0001597	8	dado autobloccante B M10	self locking nut M10	écrou de sécurité M10	selbstsicherende Mutter M10	tuerca de retención M10	Serial Number :
3A	M.0004599	6	vite TCEI M4X8	screw M4X8	vis M4x8	Schraube M4x8	tornillo M4x8	Serial Number :
4	M.0001604	2	rosetta 8X24	flat washer 8X24	rondelle élastique	Federscheibe	arandela elástica	Serial Number :
4A	M.0004608	4	vite TE M4X12	screw M4X12	vis M4X12	Schraube M4X12	tornillo M4X12	Serial Number :
5	M.0001608	2	rosetta 16x30	spring washer 16x30	rondelle élastique	Federscheibe	arandela elástica	Serial Number :
5A	M.01G100040	1	ponte x portafusibile	fuse holder link	cavalier de boite à fusible	Brücke den Sicherungshalter	puente de caja de los fusibles	Serial Number :
6	M.0001609	1	rosetta Ø14	spring washer Ø14	rondelle élastique	Federscheibe	arandela elástica	Serial Number :
6A	M.01G100050	1	ponte x portafusibile	fuse holder link	cavalier de boite à fusible	Brücke den Sicherungshalter	puente de caja de los fusibles	Serial Number :
7	M.0001673	6	dado autobloccante M8	self locking nut M8	écrou de sécurité M8	selbstsicherende Mutter M8	tuerca de retención M8	Serial Number :
7A	M.01G200010	1	piastra componenti elettrici	electrical components plate	plaque de composants électrique	Komponenten-Platte	placa de componentes eléctr.	Serial Number :
8	M.0001761	3	vite TCEI M8X20	screw M8x20	vis M8x20	Schraube M8x20	tornillo M8x20	Serial Number :
8A	M.ME00114	1	scheda elettronica trazione	traction electronic board	platine électronique de traction	Elektrischenkarte für Antrieb	tarjeta eléctronica de tracción	Serial Number :
9	M.0001912	4	dado autobloccante M6	self locking nut M6	écrou de sécurité M6	selbstsicherende Mutter M6	tuerca de retención M6	Serial Number :
9A	M.ME00130	1	fusibile lamellare	lamellar fuse	fusible lamellaire	Sicherung	fusibles laminares	Serial Number :
10	M.0002159	2	vite TCEI M6X16	screw M6x16	vis M6x16	Schraube M6x16	tornillo M6x16	Serial Number :
10A	M.ME00135	3	teleruttore (ETL-10P)	remote control switch (ETL-10P)	télérupteur (ETL-10P)	Fernschalter (ETL-10P)	telerruptor (ETL-10P)	Serial Number :
11	M.0002403	1	dado autobloccante B M14	self locking nut M14	écrou de sécurité M14	selbstsicherende Mutter M14	tuerca de retención M14	Serial Number :
11A	M.ME00146	1	portafusibile baionetta	bayonet fuseholder	porte-fusible	Sicherungshalter	portafusible	Serial Number :
12	M.0002445	7	rosetta Ø8	grower washer Ø8	rondelle élastique	Federscheibe	arandela elástica	Serial Number :
12A	M.ME00147	1	portafusibile doppio	double fuseholder	porte-fusible	Sicherungshalter	portafusible	Serial Number :
13	M.0002529	2	vite TE M6X20	screw M6x20	vis M6x20	Schraube M6x20	tornillo M6x20	Serial Number :
13A	M.ME00279	1	ponte collegamento batterie	battery connection	Branchement de la batterie	Batterie-Anschluss	conexión de la batería	Serial Number :
14	M.0002589	5	rosetta Ø8	flat washer Ø8	rondelle élastique	Federscheibe	arandela elástica	Serial Number :
14A	M.ME00282	1	buzzer 99 Db(A) IP54	buzzer 99 Db(A) IP54	buzzer 99 Db(A) IP54	buzzer 99 Db(A) IP54	buzzer 99 Db(A) IP54	Serial Number :
15	M.0002944	2	rosetta 8X32	flat washer 8x32	rondelle élastique	Federscheibe	arandela elástica	Serial Number :
15A	M.MX00692	1	fusibile lamellare 30A	lamellar fuse 30A	fusible lamellaire 30A	Sicherung 30A	fusible laminare 30A	Serial Number :
16	M.0003015	2	rosetta Ø10	grower washer Ø10	rondelle élastique	Federscheibe	arandela elástica	Serial Number :
16A	M.MX00693	1	fusibile lamellare 40A	lamellar fuse 40A	fusible lamellaire 40A	Sicherung 40A	fusible laminare 40A	Serial Number :
17A	M.MX00694	1	fusibile lamellare 100A	lamellar fuse 100A	fusible lamellaire 100A	Sicherung 100A	fusible laminare 100A	Serial Number :
18	M.0003274	10	rosetta 6X18	spring washer 6x18	rondelle élastique	Federscheibe	arandela elástica	Serial Number :
20	M.0003286	10	rosetta Ø10	flat washer Ø10	rondelle élastique	Federscheibe	arandela elástica	Serial Number :
22	M.0004437	8	vite TE M10X25	screw M10X25	vis M10x25	Schraube M10x25	tornillo M10x25	Serial Number :

CLEVER S02

Tavola n°
Table n°
Table n°
Tafel n°
Tabla n°

1

Part. n° / Part. no° / N° pièce / Stück Nr. / Pos. n°	Codice n° / Code no° / Code n° / Code n° / Codigo n°	Quantità / Quantity / Quantité / Anzahl / Candidad	I Descrizione	GB Description	FR Description	DE Benennung	ES Descripción	Note / Remarks / Notes / Bemerkungen / Observación
23	M.0004442	1	vite TE PF M6X45	screw M6X45	vis M6x45	Schraube M6x45	tornillo M6x45	Serial Number :
24	M.0004443	1	vite TE PF M6X40	screw M6X40	vis M6x40	Schraube M6x40	tornillo M6x40	Serial Number :
25	M.0004514	1	copiglia Ø2	split pin Ø2	goupille Ø2	Split Ø2	pasador Ø2	Serial Number :
26	M.0004563	8	vite TSEI M6X10 frenafiletto	thread-locking screw M6X10	vis M6x10	Schraube M6x10	tornillo M6x10	Serial Number :
27	M.0004566	2	vite TSEI M8X40	screw M8X40	vis M8X40	Schraube M8X40	tornillo M8X40	Serial Number :
28	M.0004569	2	vite TTQST M8X110	screw M8X110	vis M8X110	Schraube M8X110	tornillo M8X110	Serial Number :
29	M.0004574	3	fascetta nera 48X205XD20	black clamp 58X205X20	bande noir 58X205X20	Schwarze Kabelklemme 58X205	abrazadera negra 58X205X20	Serial Number :
30	M.0004578	1	perno testa 8X55	pin 8X55	pivot 8X55	bolzen 8X55	perno 8X55	Serial Number :
31	M.0004587	4	rosetta Ø4	flat washer Ø4	rondelle élastique Ø4	Federscheibe Ø4	arandela elástica Ø4	Serial Number :
32	M.0004596	2	vite spallamento M8X16	screw M8X16	vis M8X16	Schraube M8X16	tornillo M8X16	Serial Number :
33	M.0004597	2	vite TBEI M8X16	screw M8X16	vis M8X16	Schraube M8X16	tornillo M8X16	Serial Number :
34	M.0004613	2	vite TE M8X16 frenafiletto	thread-locker screw M8x16	vis M8x16	Schraube M8x16	tornillo M8x16	Serial Number :
35	M.0004614	4	vite TSEI M4X20	screw M4X20	vis M4X20	Schraube M4X20	tornillo M4X20	Serial Number :
36	M.0004618	4	dado autobloccante B M4 inox	self locking nut M4 inox	écrou de sécurité M4 inox	selbstsicherende Mutter M4 I	tuerca de retención M4 inox	Serial Number :
37	M.0004626	3	vite TBTC M6X12	screw M6X12	vis M6X12	Schraube M6X12	tornillo M6X12	Serial Number :
38	M.0004650	3	portafascette per vite Ø4	clamp fixing for screw Ø4	collier de fixation	Klemmbefestigung	abrazadera de fijación	Serial Number :
39	M.0004654	4	vite autof. tri plast. TCTC 6X25	self-threading trilobate screw 6X2	vis auto-taraudeuse 6x25	Selbstschneidende Schraube 6x.	tornillo autorroscante 6x25	Serial Number :
40	M.0004756	1	vite TE PF M14X80	screw M14X80	vis M14X80	Schraube M14X80	tornillo M14X80	Serial Number :
41	M.0004892	2	vite TSEI M8X16 frenafiletto	thread-locking screw M8X16	vis M8X16	Schraube M8X16	tornillo M8X16	Serial Number :
42	M.0004943	6	fascetta stringitubo 8-16	hose clamp 8-16	collier de serrage 8-16	Schlauchschelle 8-16	abrazadera de tubo 8-16	Serial Number :
43	M.0004984	2	vite TE PF M8X75	screw M8X75	vis M8X75	Schraube M8X75	tornillo M8X75	Serial Number :
44	M.0005798	6	vite TSEI M4X8 frenafiletto	thread-locking screw M4X8	vis M4X8	Schraube M4X8	tornillo M4X8	Serial Number :
45	M.0006043	2	vite TCTC M5X15	screw M5X15	vis M5X15	Schraube M5X15	tornillo M5X15	Serial Number :
46		2	rondella	washer	rondelle	Scheibe	arandela	Ø8x32x2,5 Serial Number :
48	A27.2758B1	1	telaio	chassis	châssis	Rahmengestell	chasis	Serial Number :
49	M.01A200030	2	supporto ruota posteriore	rear wheel support	support roue arrière	Halterung für Hinterrad	soporte de rueda trasera	Serial Number :
50	M.01A300010	1	talloniera	heel support	support	Halterung	soporte	Serial Number :
51	M.01A300020	2	distanziale rullo antiurto	Shockproof roll spacer	rouleau antichoc	stoßfest roll	rodillo de protección golpes	Serial Number :
52	M.01A300040	1	tappeto antiscivolo	anti-slip mat	tapis anti-dérapant	Anti-Rutsch-Matte	alfombra antideslizante	Serial Number :
53	M.01A300050	1	tappeto antiscivolo dx	right anti-slip mat	tapis anti-dérapant droit	rechtes Anti-Rutsch-Matte	alfombra antideslizante derecha	Serial Number :
54	M.01B300040	2	copricuscinetto ruota ant.	bearing cover	couverture de roulement	Lagerabdeckung	proteción del cojinete	Serial Number :
55	A15.1297	1	portagomma	fitting	raccord	Anschlußstück	racor de tubo	Serial Number :
56	A12.1133	0,3	tubo acqua (1m)	water hose (1m)	tuyau d'eau (1m)	Wasserrohr (1m)	tubo de agua (1m)	mt Serial Number :
57	M.01E100250	1	guida	guide	guide	Fuehrung	guía	Serial Number :
58	M.01E300060	1	distanziale x guida tergip.	spacer	entretoise	abstandhalter	distanciador	Serial Number :

CLEVER S02

Tavola n°
Table n°
Table n°
Tafel n°
Tabla n°

1

Part. n° / Part. no° / N° pièce / Stück Nr. / Pos. n°	Codice n° / Code no° / Code n° / Code n° / Codigo n°	Quantità / Quantity / Quantité / Anzahl / Candidad	I Descrizione	GB Description	FR Description	DE Benennung	ES Descripción	Note / Remarks / Notes / Bemerkungen / Observación
59	M.01H100010	1	supporto motore aspirazione	suction motor support	support moteur aspiration	Saugmotor Halterung	soporte motor de aspiración	Serial Number :
60	M.01H300020	1	filtro inferiore	bottom filter	filtre inférieur	untere filter	filtro inferior	Serial Number :
61	M.01H300030	1	fondello	suction motor bottom	couvercle du moteur asp.	Saugmotor kappe	tapa de motor aspiración	Serial Number :
62	M.01H300040	1	guarnizione superiore	upper seal	joint supérieur	obere Dichtung	junta superior	Serial Number :
63	M.01H300060	1	cartuccia filtro (POLIESTERE)	(HEPA) filter cartridge	cartouche filtre (HEPA)	Filterpatrone (HEPA)	cartucho del filtro (HEPA)	Serial Number :
64	M.01H300070	1	guarnizione inf. fonoassorbente	Lower acoustic seal	joint antibruit	Dichtung Lärmschutz	junta de aislamiento acústico	Serial Number :
65	M.01I300010	1	tappeto antiscivolo sx	left anti-slip mat	tapis gauche anti-dérapant	links Anti-Rutsch-Matte	alfombra izquierda antideslizante	Serial Number :
66	M.01I300020	2	paraurti laterale	side bumper	pare-chocs latéraux	Seite Stoßstange	parachoque lateral	Serial Number :
67	M.01J300050	2	parafango posteriore	rear fender	garde-boue arrière	Heckfender	Guardabarros trasero	Serial Number :
68	M.01Q100060	2	supporto tubi di drenaggio	drain hoses support	support tuyaux de drainage	Ablaufrohre halterung	soporte tubos de drenaje	Serial Number :
69	M.MA00039	2	rullo antiurto	shockproof roll	rouleau antichoc	stoßfest roll	rodillo a prueba de choques	Serial Number :
70	A12.0165	0,22	Tubo Acqua (1m)	Water Hose (1m)	Tuyau D'eau (1m)	Wasserohr (1m)	Tubo De Agua (1m)	mt Serial Number :
71	A12.0213	0,45	tubo acqua (1m)	water hose (1m)	tuyau d'eau (1m)	Wasser Rohr (1m)	tubo de agua (1m)	mt Serial Number :
72	A12.0165	0,7	Tubo Acqua (1m)	Water Hose (1m)	Tuyau D'eau (1m)	Wasserohr (1m)	Tubo De Agua (1m)	mt Serial Number :
73	M.MA00263	1	collare Ø15	clamping collar Ø15	collier de serrage Ø15	Stellring Ø15	collar de fijación Ø15	Serial Number :
74	M.MB00028	2	guida contenitore batteria	battery box guide	guide du conteneru de batterie	Fuehrung	guía contenedor de batería	Serial Number :
76	M.MC00073	2	cuscinetto autolubrificante	self-lubricating bearing	roulement autolubrifiant	selbstschmierende Lager	cojinete autolubricante	Serial Number :
77	M.MC00075	1	pistone	fixing piston	piston de fixation	Befestigung Kolben	pistón de fijación	Serial Number :
78	M.MC00082	1	pistone con blocco	fixing piston with lock	piston de fixation avec fermeture	Befestigung Kolben mit Sperren	pistón de fijación con cerradura	Serial Number :
81	M.MC00220	1	tappo copriforo Ø16	cap Ø16	bouchon Ø16	Stopfen Ø16	tapón Ø16	Serial Number :
82	M.ME00088	1	motore aspirazione 24V	suction motor 24V	moteur aspiration 24V	Saugmotor 24V	motor aspiración 24V	Serial Number :
83	M.ME00119	1	martinetto	actuator	actionneur	Stellmotor	activador	Serial Number :
84	A13.3207	1	kit impianto elettrico	electric system kit	kit installation électrique	Kit Elektrik	kit instalación eléctrica	Serial Number :
85	M.MI00013	1	pompa acqua 24V	water pump 24	pompe à eau 24V	Wasserpumpe 24V	bomba de agua 24V	Serial Number :
86	M.MI00055	1	filtro acqua con valvola	water filter with valve	filtre à eau avec soupape	Wasserfilter mit Ventil	filtro de agua con válvula	Serial Number :
87	M.MR00019	2	ruota posteriore (GRIGIA)	rear wheel (GREY)	roue arrière (GRIS)	hinterrad (GRAU)	rueda trasera (GRIS)	Serial Number :

CLEVER S02

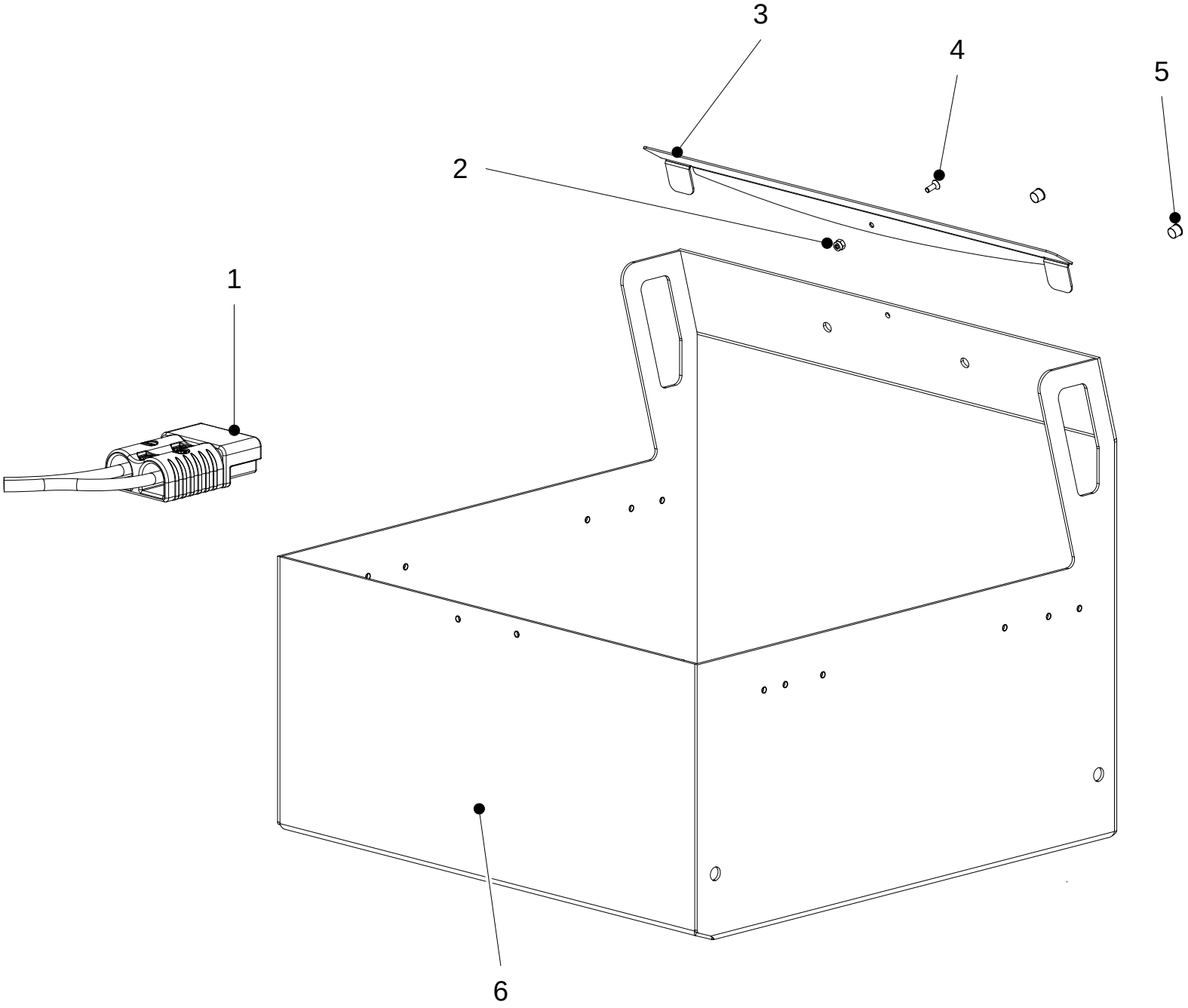

CLEVER S02

Tavola n°
Table n°
Table n°
Tafel n°
Tabla n°

2

Part. n° *Part. no°* *N° pièce* *Stück Nr.* *Pos. n°*	Codice n° *Code no°* *Code n°* *Code n°* *Codigo n°*	Quantità *Quantity* *Quantité* *Anzahl* *Candidad*	I Descrizione	GB *Description*	FR *Description*	DE *Benennung*	ES *Descripción*	Note *Remarks* *Notes* *Bemerkungen* *Observación*
1	M.ME00259	1	connettore batteria (SR 175 A AV	battery connector (SR 175 A AW	connecteur de batterie	Batterieanschluss	conector de la batería	Serial Number :
3	M.01A10023X	1	protezione acqua batterie	battery water stop	protection de l'eau batterie	Batterie Wasserschutz	protección agua de batería	Serial Number :
4	M.0005007	1	vite TSEI M3X8	screw M3X8	vis M3X8	Schraube M3X8	tornillo M3X8	Serial Number :
5	M.MC00236	2	tappo copriforo Ø6,5 TPP6,6	cap Ø6,5 TPP6,6	bouchon Ø6,5 TPP6,6	Stopfen Ø6,5 TPP6,6	tapón Ø6,5 TPP6,6	Serial Number :
6	M.01A100090	1	contenitore batterie	battery box	conteneur de batterie	Batteriegehäuse	caja de baterìa	Serial Number :

CLEVER S02

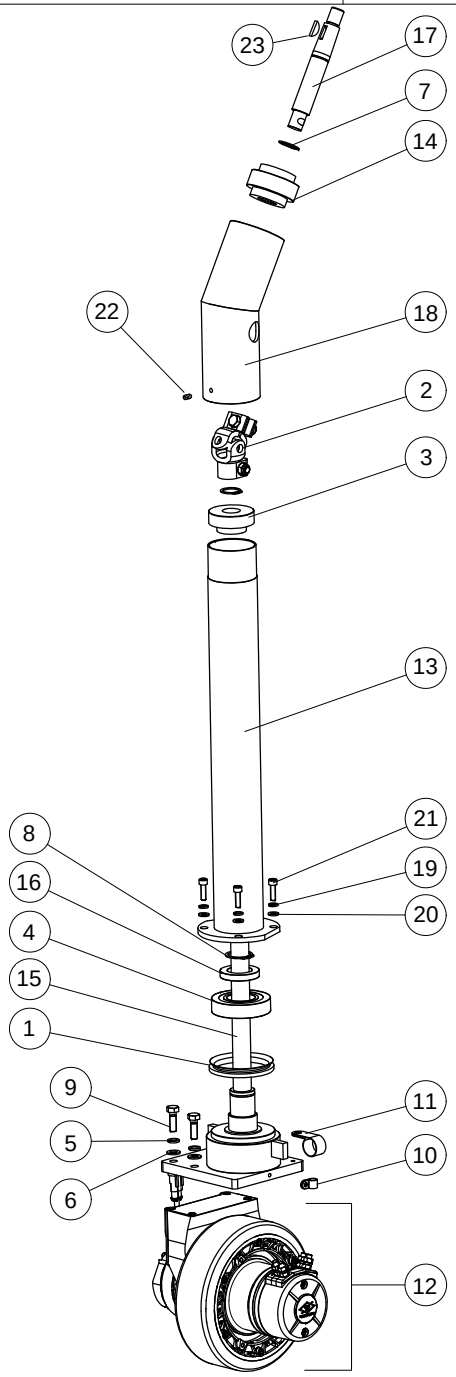

CLEVER S02

Tavola n°
Table n°
Table n°
Tafel n°
Tabla n°

3

Part. n° / Part. no° / N° pièce / Stück Nr. / Pos. n°	Codice n° / Code no° / Code n° / Code n° / Codigo n°	Quantità / Quantity / Quantité / Anzahl / Candidad	I Descrizione	GB Description	FR Description	DE Benennung	ES Descripción	Note / Remarks / Notes / Bemerkungen / Observación
1	1.2.07950	1	V-ring	V-ring	V-ring	V-ring	anillo V-ring	Serial Number :
2	1.4.00982	2	giunto cardanico	cardan joint	joint cardan	Kardangelenk	acoplamiento	Serial Number :
3	2.7.03715	1	boccola	bush	bague	Buchse	buje	Serial Number :
4	A14.3168	1	cuscinetto (35x72x17)	bearing (35x72x17)	roulement (35x72x17)	Lager (35x72x17)	cojinete (35x72x17)	Serial Number :
5	1.1.00052	1	rosetta ø 8	spring washer ø 8	rondelle ø 8	Federscheibe ø 8	arandela elástica ø 8	Serial Number :
6		1	rondella	washer	rondelle	Scheibe	arandela	Serial Number :
7	1.1.08993	1	anello d'arresto	seeger	anneau d'arrêt	Seegerring	anillo de cierre	Serial Number :
8	1.1.00541	1	anello d'arresto	seeger	anneau d'arrêt	Sperring	anillo de cierre	Serial Number :
9	1.1.00075	1	vite TE M8x25	hex. head screw	vis à tête à six pans	Sechskantschraube	tornillo	Serial Number :
10	1.1.00438	1	fascetta Ø8	clamp Ø8	collier Ø8	Schelle Ø8	abrazadera Ø8	Serial Number :
11	1.1.01291	1	Fascetta Ø22	Clamp Ø22	Collier Ø22	Schelle Ø22	Abrazadera Ø22	Serial Number :
12	A13.3200	1	elettromotoruota	electric drive wheel	roue él.de traction	Elektrisches Antriebsrad	rueda el.de tracción	Serial Number :
13	A27.2751XZ	1	supporto	support	support	Halterung	soporte	Serial Number :
14	A27.2752	1	boccola	bush	douille	Buchse	buje	Serial Number :
15	A27.2759XZ	1	supporto	support	support	Halterung	soporte	Serial Number :
16	A27.2762	1	rondella	washer	rondelle	Scheibe	arandela	Serial Number :
17	A27.2763XZ	1	alberino	shaft	arbre	Welle	eje	Serial Number :
18	A27.2764XZ	1	supporto	support	support	Halterung	soporte	Serial Number :
19	1.1.00041	4	rosetta Ø6	spring washer Ø6	rondelle Ø6	Federscheibe Ø6	arandela elástica Ø6	Serial Number :
20	1.1.00030	4	rondella Ø6	washer Ø6	rondelle Ø6	Scheibe Ø6	aranela Ø6	Serial Number :
21	1.1.00577	4	vite TCEI TF M6X20	screw M6X20	vis M6X20	Schraube M6X20	tornillo M6X20	Serial Number :
22	1.1.02962	2	grano M6X8	grub screw M6X8	vis sans tête M6X8	Schaftschraube M6X8	tornillo sin cabeza M6X8	Serial Number :
23	M.0004577	1	linguetta 4x75	Woodruff key 4x75	clavette 4x75	Keil 4x75	chaveta 4x75	Serial Number :

CLEVER S02

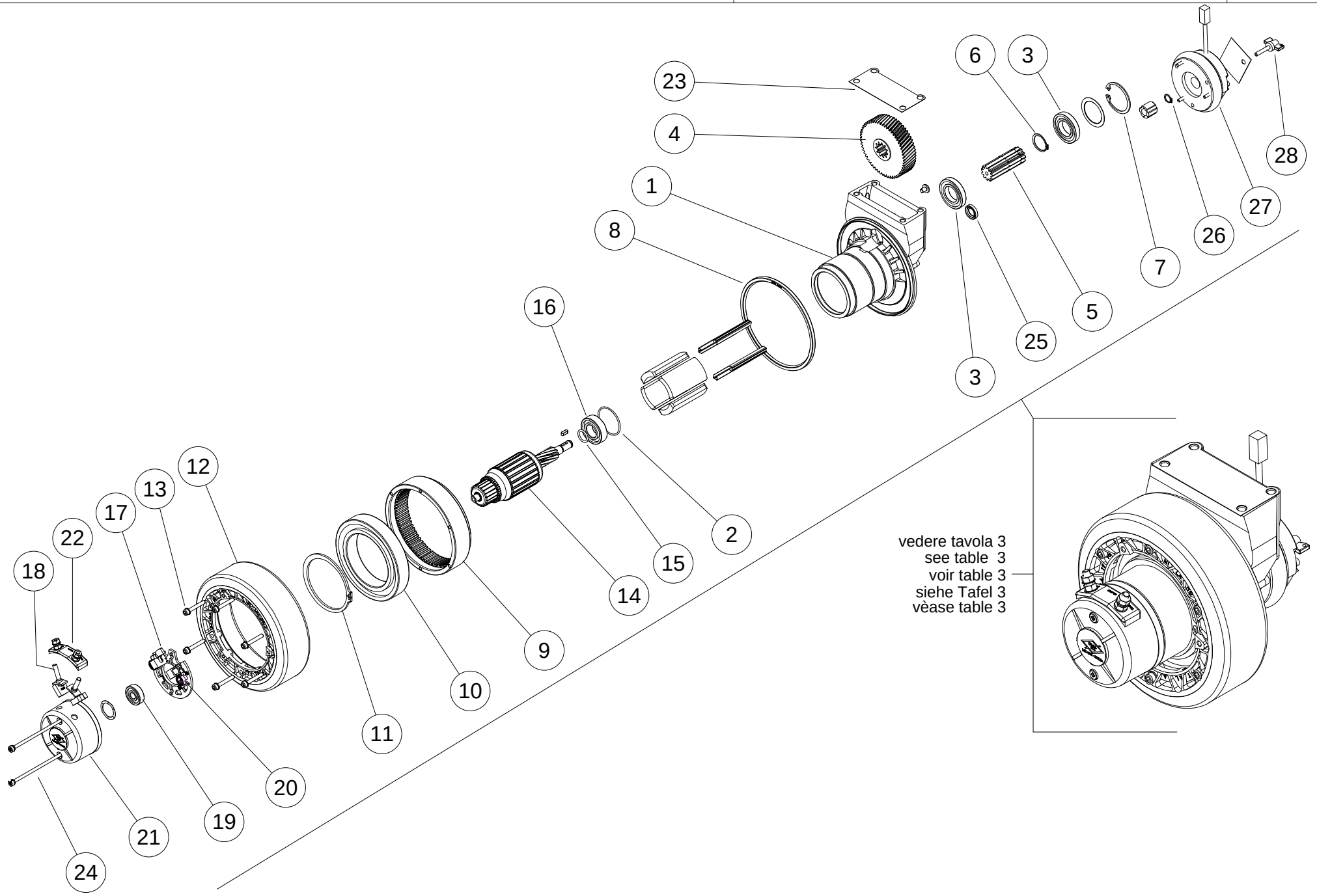
23
4
1
8
16
6
3
28
27
26
7
5
25
3
2
15
14
9
10
11
20
19
21
24
18
22
17
13
12
vedere tavola 3
see table 3
voir table 3
siehe Tafel 3
vèase table 3

CLEVER S02

Tavola n°
Table n°
Table n°
Tafel n°
Tabla n°

3a

Part. n° / Part. no° / N° pièce / Stück Nr. / Pos. n°	Codice n° / Code no° / Code n° / Code n° / Codigo n°	Quantità / Quantity / Quantité / Anzahl / Candidad	I Descrizione	GB Description	FR Description	DE Benennung	ES Descripción	Note / Remarks / Notes / Bemerkungen / Observación
1	iron casting	1						cima 13062 Serial Number :
2	or 42-2	1						cima 91562 Serial Number :
3	bearing	2						cima 91141 Serial Number :
4	gears	1						cima 13513 Serial Number :
5	pinion	1						cima 13416A Serial Number :
6	seeger A25	1						cima 93234 Serial Number :
7	seeger J47	1						cima 93218 Serial Number :
8	sealing ring	1						cima 90128 Serial Number :
9	gears	1						cima 13351 Serial Number :
10	bearing	1						cima 91135 Serial Number :
11	seeger A85	1						cima 93217 Serial Number :
12	A12.3468	1	ruota elastica Ø186	elastic wheel Ø186	roue élastique Ø186	elastische Rad Ø186	rueda elástica Ø186	cima 132157 Serial Number :
13	screw	6						cima 93642 Serial Number :
14	armature	1						cima 31154 Serial Number :
15	or 119	1						cima 91559 Serial Number :
16	bearing	1						cima 91119 Serial Number :
17	bracket for brush	1						cima 34319 Serial Number :
18	brush	2						cima 32103 Serial Number :
19	bearing	1						cima 91116 Serial Number :
20	spring	2						cima 34507 Serial Number :
21	cover	1						cima 35140 Serial Number :
22	base	1						cima 34343 Serial Number :
23	gasket	1						cima 13914 Serial Number :
24	tie rod	2						cima 34128 Serial Number :
25	sealing	1						cima 90104 Serial Number :
26	seeger A11	1						cima 93214 Serial Number :
27	A13.3340	1	elettrofreno	electric brake	frein électrique	elektrische Bremse	freno eléctrico	cima 11147 Serial Number :
28	A13.3467	2	galletto rosso sblocco freno	lock brake wing screw	vis papillon de blocage frein	Bremse-Flügelschraube	tornillo de mariposa bloq.freno	cima 94039 Serial Number :

CLEVER S02

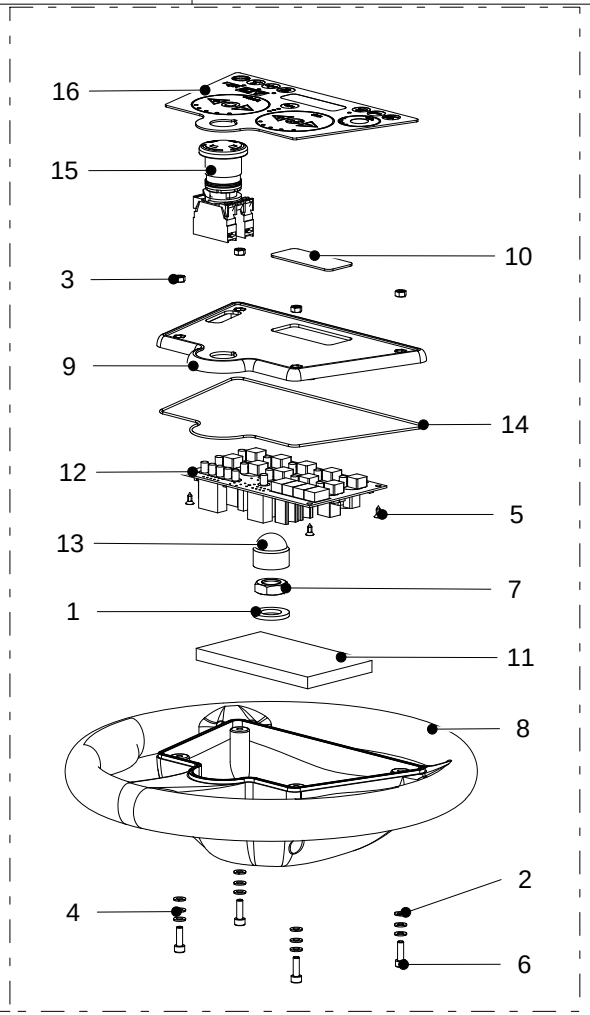

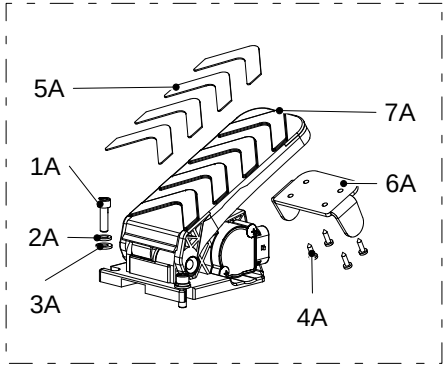

CLEVER S02

Tavola n°
Table n°
Table n°
Tafel n°
Tabla n°

4

Part. n° / Part. no° / N° pièce / Stück Nr. / Pos. n°	Codice n° / Code no° / Code n° / Code n° / Codigo n°	Quantità / Quantity / Quantité / Anzahl / Candidad	I Descrizione	GB Description	FR Description	DE Benennung	ES Descripción	Note / Remarks / Notes / Bemerkungen / Observación
1	M.0001608	1	rosetta 16x30	spring washer 16x30	rondelle élastique	Federscheibe	arandela elástica	Serial Number :
1A	M.0001761	3	vite TCEI M8X20	screw M8x20	vis M8x20	Schraube M8x20	tornillo M8x20	Serial Number :
2A	M.0002445	3	rosetta Ø8	grower washer Ø8	rondelle élastique	Federscheibe	arandela elástica	Serial Number :
2	M.0003298	4	rosetta Ø5	grower washer Ø5	rondelle élastique	Federscheibe	arandela elástica	Serial Number :
3A	M.0002589	3	rosetta Ø8	flat washer Ø8	rondelle élastique	Federscheibe	arandela elástica	Serial Number :
3	M.0004572	4	dado M5	nut M5	écrou M5	Mutter M5	tuerca M5	Serial Number :
4A	M.0003278	4	vite autofilettante TCTC M3.5X1	self-threading screw M3.5X13	vis auto-taraudeuse M3.5X13	Selbstschneidende Schraube M3	tornillo autorroscante M3.5X13	Serial Number :
4	M.0004588	8	rosetta Ø5	flat washer Ø5	rondelle élastique Ø5	Federscheibe Ø5	arandela elástica Ø5	Serial Number :
5	M.0004591	4	vite autofilettante TCTC M35X95	self-threading screw M35X95	vis auto-taraudeuse M35X95	Selbstschneidende Schraube M	tornillo autorroscante M35X95	Serial Number :
5A	M.01K300010	4	adesivo antiscivolo	anti-slip sticker	étiquette anti-dérapant	Anti-Rutsch-Etikett	etiqueta antideslizante	Serial Number :
6	M.0004629	4	vite TCEI TF M5X16	screw M5X16	vis M5X16	Schraube M5X16	tornillo M5X16	Serial Number :
6A	M.01K300030	1	finecorsa pedale	limit pedal	limiteur de pédale	Pedal-limiter	limitador del pedal	Serial Number :
7	M.0004667	1	dado autobloccante M16	self locking nut M16	écrou de sécurité M16	selbstsicherende Mutter M16	tuerca de retención M16	Serial Number :
7A	M.ME00102	1	pedale accelleratore	accelerator pedal	pédale d'accélérateur	Gaspedal	pedal del acelerador	Serial Number :
8	M.01F300010	1	volante	steering wheel	volant	Lenkrad	volante	Serial Number :
9	M.01F300020	1	coperchio volante	steering wheel cover	couverture du volant	Lenkrad Abdeckung	tapa del volante	Serial Number :
10	M.01F300050	1	vetro per isolamento elettr.	insulation glass	verre isolant	Isolator-Glas	vidrio aislante	Serial Number :
11	M.01F300070	1	protezione scheda	electronic board protection	protection carte électronique	Elektronischeinheit schutz	protección tarjeta electrónica	Serial Number :
12	M.01G300100	1	scheda elettronica funzioni	functions electronic board	carte électronique de fonctions	Funktionen elektronische board	tarjeta electrónica de funciones	Serial Number :
13	M.MA00228	1	tappo copridado M16	nut cover M16	couverture de l'écrou M16	Mutternabdeckung M16	tapa tuerca M16	Serial Number :
14	M.MC00138-1	1	guarnizione (Ø1.78X655mt)	gasket (Ø1.78 L=0.655mt)	joint (Ø1.78 L=0.655mt)	Dichtung (Ø1.78 L=0.655mt)	Junta (Ø1.78 L=0.655mt)	Serial Number :
15	M.ME00137	1	fungo emergenza 24V	emergency button 24V	bouton de secours 24V	Nottaste 24V	botón de emergencia 24V	Serial Number :
16	M.ME00151	1	tastiera a membraba	membrane keyboard	clavier à membrane	Folientastatur	teclado de membrana	Serial Number :

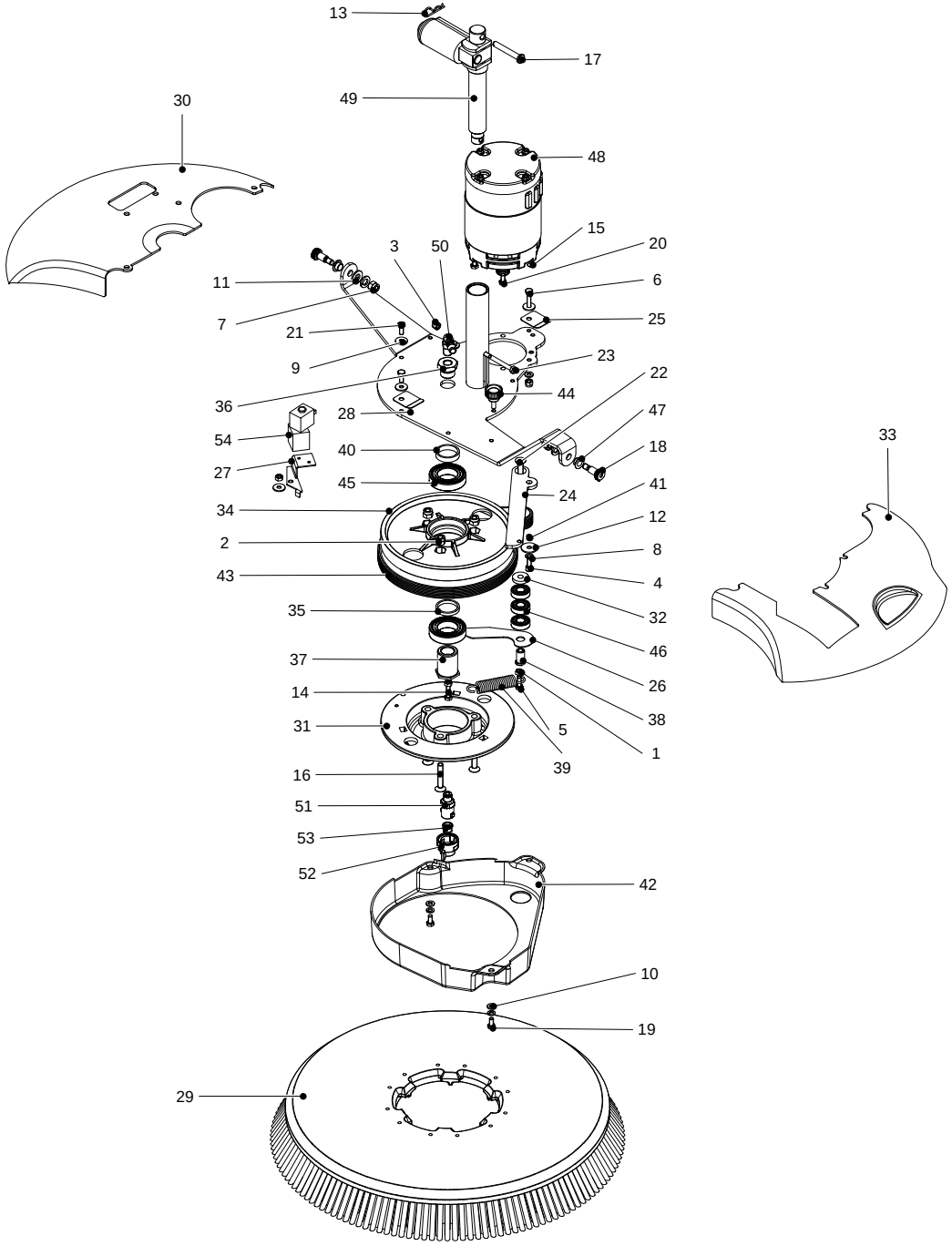
13
17
49
30
48
15
20
3
50
11
6
7
25
21
23
9
22
44
36
28
47
54
40
18
27
45
24
41
34
12
2
8
43
4
35
32
46
37
26
14
38
31
5
1
39
16
51
53
52
42
10
19
29
33

CLEVER S02

Tavola n°
Table n°
Table n°
Tafel n°
Tabla n°

5

Part. n° / Part. no° / N° pièce / Stück Nr. / Pos. n°	Codice n° / Code no° / Code n° / Code n° / Codigo n°	Quantità / Quantity / Quantité / Anzahl / Candidad	I Descrizione	GB Description	FR Description	DE Benennung	ES Descripción	Note / Remarks / Notes / Bemerkungen / Observación
1	M.0001560	3	dado M6	nut M8	écrou M6	Mutter M6	tuerca M6	Serial Number :
2	M.0001673	5	dado autobloccante M8	self locking nut M8	écrou de sécurité M8	selbstsicherende Mutter M8	tuerca de retención M8	Serial Number :
3	M.0001912	2	dado autobloccante M6	self locking nut M6	écrou de sécurité M6	selbstsicherende Mutter M6	tuerca de retención M6	Serial Number :
4	M.0002159	1	vite TCEI M6X16	screw M6x16	vis M6x16	Schraube M6x16	tornillo M6x16	Serial Number :
5	M.0002775	1	vite TE M6X16	screw M6x16	vis M6x16	Schraube M6x16	tornillo M6x16	Serial Number :
6	M.0002776	1	vite TE M6X30	screw M6x30	vis M6x30	Schraube M6x30	tornillo M6x30	Serial Number :
7	M.0003015	2	rosetta Ø10	grower washer Ø10	rondelle élastique	Federscheibe	arandela elástica	Serial Number :
8	M.0003246	3	rosetta Ø6	grower washer Ø6	rondelle élastique	Federscheibe	arandela elástica	Serial Number :
9	M.0003274	5	rosetta 6X18	spring washer 6x18	rondelle élastique	Federscheibe	arandela elástica	Serial Number :
10	M.0003285	3	rosetta Ø6	spring washer Ø6	rondelle élastique	Federscheibe	arandela elástica	Serial Number :
11	M.0003286	2	rosetta Ø10	flat washer Ø10	rondelle élastique	Federscheibe	arandela elástica	Serial Number :
12	M.0003374	1	rosetta 6X24	grower washer 6x24	rondelle élastique 6x24	Federscheibe 6x24	arandela elástica 6x24	Serial Number :
13	M.0004514	1	copiglia Ø2	split pin Ø2	goupille Ø2	Split Ø2	pasador Ø2	Serial Number :
14	M.0004558	1	vite TE M6X25	screw M6X25	vis M6X25	Schraube M6X25	tornillo M6X25	Serial Number :
15	M.0004565	1	vite TSEI M6X12 frenafiletto	thread-locking screw M6X12	vis M6x12	Schraube M6x12	tornillo M6x12	Serial Number :
16	M.0004567	3	vite TSEI M8X45	screw M8X45	vis M8X45	Schraube M8X45	tornillo M8X45	Serial Number :
17	M.0004578	1	perno testa 8X55	pin 8X55	pivot 8X55	bolzen 8X55	perno 8X55	Serial Number :
18	M.0004596	2	vite spallamento M8X16	screw M8X16	vis M8X16	Schraube M8X16	tornillo M8X16	Serial Number :
19	M.0004610	2	vite TE M6X12	screw M6X12	vis M6X12	Scharube M6X12	tornillo M6X12	Serial Number :
20	M.0004611	3	vite TE M6X12 frenafiletto	thread-locker screw M6X12	vis M6X12	Scharube M6X12	tornillo M6X12	Serial Number :
21	M.0004612	3	vite TE M6X14	screw M6X14	vis M6X14	Scharube M6X14	tornillo M6X14	Serial Number :
22	M.0004647	1	vite TSEI M8X30	screw M8X30	vis M8X30	Schraube M8X30	tornillo M8X30	Serial Number :
23	M.0004648	1	vite TE PF M6X65	screw M6X65	vis M6X65	Schraube M6X65	tornillo M6X65	Serial Number :
24	M.01D100020	1	piastra di tensionamento	Tensioning plate	plaque de tension	Spannungsplatte	placa de tensionamiento	Serial Number :
25	M.01D100030	2	piastrina	plate	plaquette	Platte	placa	Serial Number :
26	M.01D100050	1	supporto cinghia	belt support	support de courroie	Riemenhalterung	soporte de correa	Serial Number :
27	M.01D100070	1	supporto elettrovalvola	solenoid support	soporte électrovalve	Magnetventilhalterung	soporte electroválvula	Serial Number :
28	M.01D200010	1	supporto spazzola	brush holder	support de brosse	Bürstenhalterung	soporte cepillo	Serial Number :
29	M.01D300010	1	spazzola 530mm (PPL0,7 BLU)	Brush (PPL0,7 BLUE) 530mm	brosse (PPL0,7 BLUE) 530mm	Bürste (PPL0,7 BLAU) 530mm	cepillo (PPL0,7 AZUL) 530mm	Serial Number :
30	M.01D300020	1	protezione spazzola dx	RH brush guard	protection brosse droite	rechte Bürstenschutz	protección cepillo derecho	Serial Number :
31	M.01D300030	1	mozzo aggancio spazzola	brush hub	moyeu de la brosse	Bürste-nabe	cubo de cepillo	Serial Number :
32	M.01D300040	1	distanziale	spacer	entretoise	Abstandhalter	distanciador	Serial Number :
33	M.01D300050	1	protezione spazzola sx	LH brush guard	protection brosse gauche	linke Bürstenschutz	protección cepillo izquierdo	Serial Number :
34	M.01D300060	1	puleggia spazzola	brush pulley	poulie brosse	Riemenscheibe	polea de cepillo	Serial Number :
35	M.01D300070	1	distanziale	spacer	entretoise	Abstandhalter	distanciador	Serial Number :

CLEVER S02

Tavola n°
Table n°
Table n°
Tafel n°
Tabla n°

5

Part. n° / Part. no° / N° pièce / Stück Nr. / Pos. n°	Codice n° / Code no° / Code n° / Code n° / Codigo n°	Quantità / Quantity / Quantité / Anzahl / Candidad	I Descrizione	GB Description	FR Description	DE Benennung	ES Descripción	Note / Remarks / Notes / Bemerkungen / Observación
36	M.01D300080	1	bullone G1/2” forato G1/4”	G1/4” drilled G1/2” bolt	vis G1/2" percée G1/4"	Lochschraube G1/2"-G1/4"	tornillo G1/2" agujereado G1/4"	Serial Number :
37	M.01D300090	1	bullone Ø30 G1/2”	G1/2” drilled Ø30 bolt	boulon Ø30 G1/2"	Schraube Ø30 G1/2"	tornillo Ø30 G1/2"	Serial Number :
38	M.01D300100	1	perno filettato M8	threaded pin M8	tige filetée M8	Gewindestift M8	perno roscado M8	Serial Number :
39	M.01D300110	1	molla di tensionamento	tensioning spring	ressort de tensionnement	Federspannung	muelle de tensionemiento	Serial Number :
40	M.01D300120	1	distanziale	spacer	entretoise	Abstandhalter	distanciador	Serial Number :
41	M.01D300150	1	distanziale	spacer	entretoise	Abstandhalter	distanciador	Serial Number :
42	M.01D300260	1	carter cinghia spazzola	brush belt guard	protection courroie	Riemenschutz	protección de correa	Serial Number :
43	M.MA00038	1	cinghia (POLY-V CP300J8)	belt (POLY-V CP 300J8)	courroie (POLY-V CP 300J8)	Riemen (POLY-V CP 300J8)	correa (POLY-V CP 300J8)	Serial Number :
44	M.MB00029	1	manopola scanalata M6X16	grooved knob M6x16	poignée M6x16	Handgriff M6X16	empuñadura M6X16	Serial Number :
45	M.MC00069	2	cuscinetto (6006-2RS1)	bearing (6006-2RS1)	roulement (6006-2RS1)	Lager (6006-2RS1)	cojinete (6006-2RS1)	Serial Number :
46	M.MC00070	3	cuscinetto (6001-2RSL)	bearing (6001-2RSL)	roulement (6001-2RSL)	Lager (6001-2RSL)	cojinete (6001-2RSL)	Serial Number :
47	M.MC00073	2	cuscinetto autolubrificante	self-lubricating bearing	roulement autolubrifiant	selbstschmierende Lager	cojinete autolubricante	Serial Number :
48	M.ME00089	1	motore spazzola (MP80S/2) 24V	brush motor (MP80S/2) 24V	motor de brosse (MP80S/2) 24V	Bürstenmotor (MP80S/2) 24V	motor de cepillo (MP80S/2) 24V	Serial Number :
49	M.ME00118	1	martinetto	actuator	actionneur	Stellmotor	activador	Serial Number :
50	M.MG00363	1	portagomma (90° G1/4” Ø10)	rubber holder (90° G1/4” Ø10)	raccord (90° G1/4” Ø10)	Anschluß (90° G1/4” Ø10)	racor (90° G1/4” Ø10)	Serial Number :
51	M.MI00023	1	portaspruzzatore M1/4”	spray holder M1/4”	corps de pulvérisateur M1/4"	Spritzgerät Körper M1/4"	cuerpo de boquilla	Serial Number :
52	M.MI00024	1	kit ghiera attacco rapido (blu)	quick connection kit (blue)	kit connexion rapide (blue)	Kit schnelle Verbindung (Blau)	kit conexión rápida (azul)	Serial Number :
53	M.MI00026	1	ugello	nozzle	gicleur	Düse	boquilla	Serial Number :
54	M.MI00056	1	elettrovalvola (24VDC)	solenoid (24VDC)	électrovalve (24VDC)	Magnetventil (24VDC)	electroválvula (24VDC)	Serial Number :

CLEVER S02

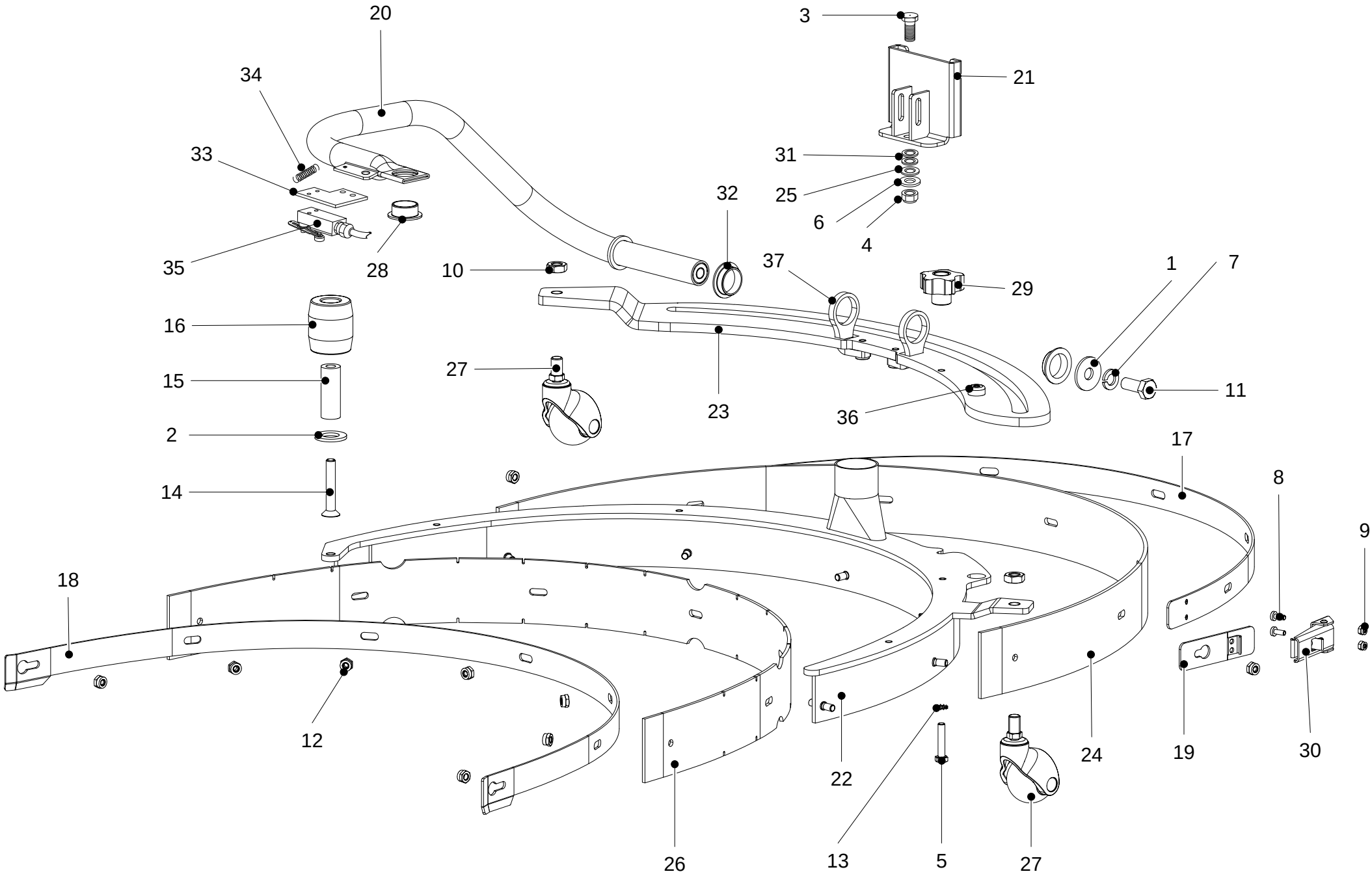
20
3
21
34
33
31
25
32
6
4
35
28
10
37
29
1
7
16
27
15
23
36
11
2
17
14
8
9
18
12
22
24
19
30
26
13
5
27

CLEVER S02

Tavola n°
Table n°
Table n°
Tafel n°
Tabla n°

6

Part. n° / Part. no° / N° pièce / Stück Nr. / Pos. n°	Codice n° / Code no° / Code n° / Code n° / Codigo n°	Quantità / Quantity / Quantité / Anzahl / Candidad	I Descrizione	GB Description	FR Description	DE Benennung	ES Descripción	Note / Remarks / Notes / Bemerkungen / Observación
1	M.0001602	1	rosetta 10X30	spring washer 10x30	rondelle élastique	Federscheibe	arandela elástica	Serial Number :
2	M.0001609	2	rosetta Ø14	spring washer Ø14	rondelle élastique	Federscheibe	arandela elástica	Serial Number :
3	A11.1693	1	vite	screw	vis	Schraube	tornillo	Serial Number :
4	1.1.00616	1	dado autobloccante N M12	self-locking nut M12	écrou de sécurité M12	Selbstsicherende Mutter M12	tuerca de retención M12	Serial Number :
5	A11.0404	1	vite M6x25 inox	screw M6x25 inox	vis M6x25 inox	Schraube M6x25 inox	tornillo M6x25 inox	Serial Number :
6		1	rondella	washer	rondelle	Scheibe	arandela	Ø12x36x3 Serial Number :
7	M.0003015	1	rosetta Ø10	grower washer Ø10	rondelle élastique	Federscheibe	arandela elástica	Serial Number :
8	M.0003232	2	vite TCTC M4X10 inox	screw M4x10 inox	vis M4x10 inox	Schraube M4x10 Inox	tornillo M4x10 inox	Serial Number :
9	M.0003272	2	dado autobloccante B M4 inox	self locking nut M4 inox	écrou de sécurité M4 inox	selbstsicherende Mutter M4 I	tuerca de retención M4 Inox	Serial Number :
10	M.0003302	2	dado basso M10	nut M10	écrou M10	Mutter M10	tuerca M10	Serial Number :
11	M.0004437	1	vite TE M10X25	screw M10X25	vis M10x25	Schraube M10x25	tornillo M10x25	Serial Number :
12	M.0004570	9	dado autobloccante B M6 inox	self locking nut M6 inox	écrou de sécurité M6 inox	selbstsicherende Mutter M6 I	tuerca de retención M6 inox	Serial Number :
13	M.0004586	1	rosetta dentellata Ø6	serrated washer Ø6	rondelle élastique Ø6	Federscheibe Ø6	arandela elástica Ø6	Serial Number :
14	M.0004638	1	vite TSEI M8X55	screw M8X55	vis M8X55	Schraube M8X55	tornillo M8X55	Serial Number :
15	M.01D300130	1	distanziale	spacer	entretoise	Abstandhalter	distanciador	Serial Number :
16	M.01D300140	1	rullo antiurto tergipavimento	squeege shockproof roll	rouleau de pare-chocs	Roller Stoßstange	rodillo antichoques	Serial Number :
17	M.01E100010	1	supporto gomma post. tergi	rear rubber blade support	support de caoutchouc arrière	hintere Gummihalterung	soporte de goma trasera	Serial Number :
18	M.01E100280	1	supporto gomma ant. tergi	front rubber blade support	support de caoutchouc avant	vordere Gummihalterung	soporte de goma delantera	Serial Number :
19	M.01E100310	1	piastrina gancio tergi	squeegee hooking plate	plaque d'accrochage	Saugfuß Hakenplatte	placa de enganche	Serial Number :
20	M.01E200030	1	tubo guida tergipavimento	squeegee guide-tube	guide raclette	Saugfuß Führung	guía boquilla de secado	Serial Number :
21	M.01E200060	1	forcella x attuatore	actuator wishbone	support actionneur	Betätigerhalterung	soporte actuador	Serial Number :
22	M.01E200170	1	tegipavimento	squeegee	raclette	Saugfuß	boquilla de secado	Serial Number :
23	M.01E200180	1	kit supporto tergi	squeegee holder kit	kit support raclette	Kit Saugfußhalterung	kit soporte boquilla de secado	Serial Number :
24	M.01E300030	1	gomma post. (POLIURET.)	r.rubber blade (POLIUR.)	caoutchouc arr.(POLIUR.)	hinter Gummi (POLIUR.)	goma trasera (POLIUR.)	poliuretano polyurethane SH35 Serial Number :
25	A15.0970	1	rondella	washer	rondella	Scheibe	arandela	Serial Number :
26	M.01E300130	1	gomma anteriore	front rubber blade	caoutchouc avant	vorder Gummi	goma delantera	Serial Number :
27	M.MA00196	2	ruota pivottante	pivoting wheel	roue pivotante	schwenkbare Rad	rueda pivotante	Serial Number :
28	M.MC00074	1	cuscinetto autolubrificante	self-lubricating bearing	roulement autolubrifiant	selbstschmierende Lager	cojinete autolubricante	Serial Number :
29	M.MC00110	1	volantino a lobi (VCT.40 FPM6)	lobe knob (VCT.40 FPM6)	pommeau (VCT.40 FPM6)	Handrad (VCT.40 FPM6)	pomo (VCT.40 FPM6)	Serial Number :
30	M.MC00115	1	chiusura a leva	lever lock	levier de fermeture	Hebelverschluß	palanca de cierre	Serial Number :
31	A15.0949	2	rondella	washer	rondelle	Scheibe	arandela	Serial Number :
32	M.MC00215	2	cuscinetto autolubrificante	self-lubricating bearing	roulement autolubrifiant	selbstschmierende Lager	cojinete autolubricante	Serial Number :
33	A27.2834XZ	1	supporto	support	support	Halterung	soporte	Serial Number :
34	A14.1145	1	molla	spring	ressort	Federscheibe	muelle	Serial Number :
35	A13.3203	1	microinterruttore	microswitch	microinterupteur	Mikroschalter	microinterruptor	Serial Number :

CLEVER S02

Tavola n°
Table n°
Table n°
Tafel n°
Tabla n°

6

Part. n° Part. no° N° pièce Stück Nr. Pos. n°	Codice n° Code no° Code n° Code n° Codigo n°	Quantità Quantity Quantité Anzahl Candidad	I Descrizione	GB Description	FR Description	DE Benennung	ES Descripción	Note Remarks Notes Bemerkungen Observación
36	M.01E100510	1	perno	pin	pivot	bolzen	perno	Serial Number :
37	M.01E100500XZ	1	guida	guide	guide	Fuehrung	guía	Serial Number :

CLEVER S02

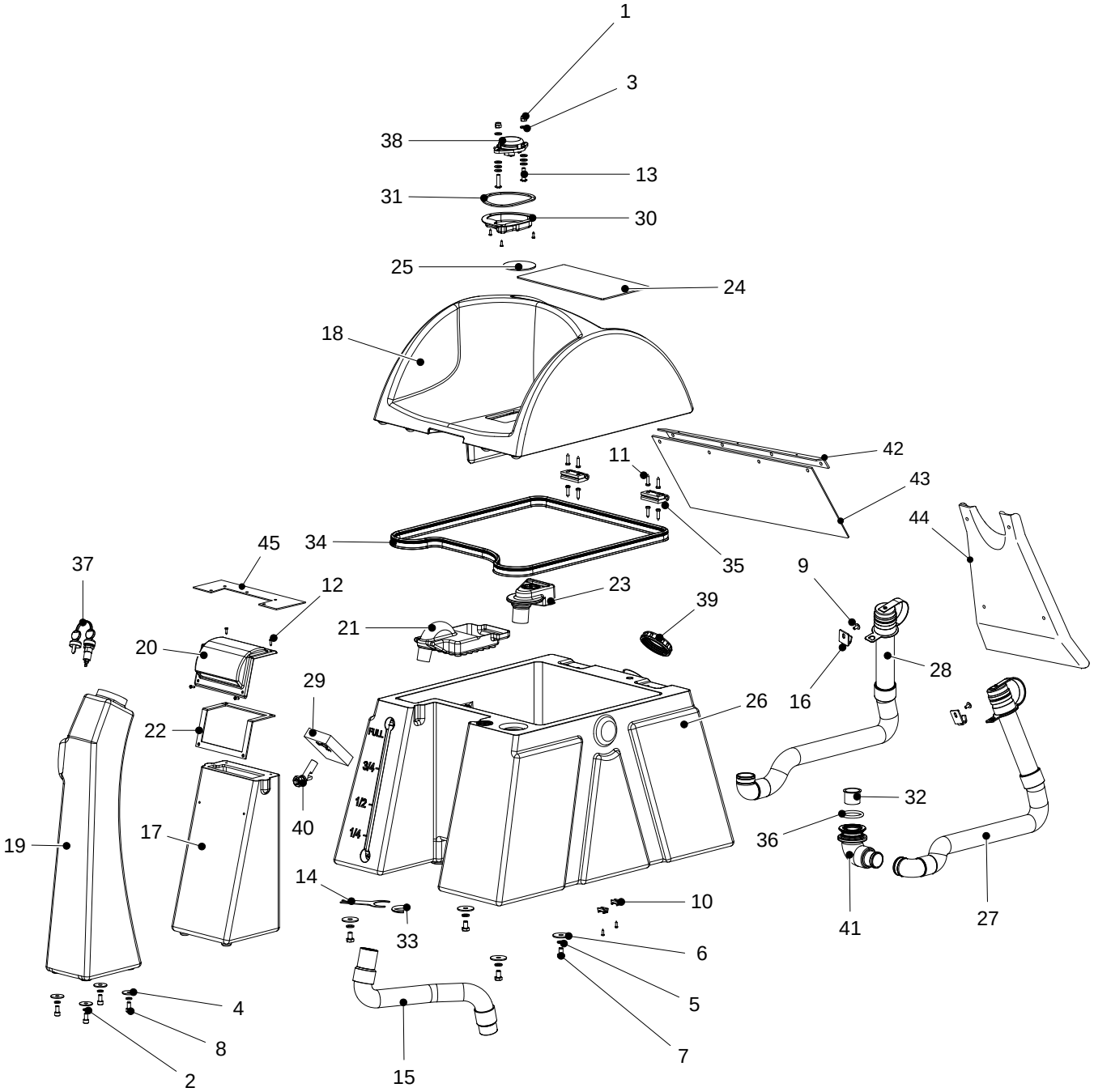
1
3
38
13
31
30
25
24
18
42
11
43
44
45
34
35
37
12
23
9
39
21
20
28
29
26
16
22
32
40
36
19
17
14
10
33
41
27
6
5
4
8
7
2
15
FULL
3/4
1/2
1/4

CLEVER S02

Tavola n°
Table n°
Table n°
Tafel n°
Tabla n°

7

Part. n° / Part. no° / N° pièce / Stück Nr. / Pos. n°	Codice n° / Code no° / Code n° / Code n° / Codigo n°	Quantità / Quantity / Quantité / Anzahl / Candidad	(I) Descrizione	(GB) Description	(FR) Description	(DE) Benennung	(ES) Descripción	Note / Remarks / Notes / Bemerkungen / Observación
1	M.0001673	2	dado autobloccante M8	self locking nut M8	écrou de sécurité M8	selbstsicherende Mutter M8	tuerca de retención M8	Serial Number :
2	M.0002445	4	rosetta Ø8	grower washer Ø8	rondelle élastique	Federscheibe	arandela elástica	Serial Number :
3	M.0002589	8	rosetta Ø8	flat washer Ø8	rondelle élastique	Federscheibe	arandela elástica	Serial Number :
4	M.0002944	4	rosetta 8X32	flat washer 8x32	rondelle élastique	Federscheibe	arandela elástica	Serial Number :
5	M.0003015	4	rosetta Ø10	grower washer Ø10	rondelle élastique	Federscheibe	arandela elástica	Serial Number :
6	M.0004444	4	rosetta 10X40	flat washer 10X40	rondelle élastique	Federscheibe	arandela elástica	Serial Number :
7	M.0004607	4	vite TE M10X16	screw M10X16	vis M10X16	Schraube M10X16	tornillo M10X16	Serial Number :
8	M.0004623	4	vite TCEI M8X16	screw M8X16	vis M8X16	Schraube M8X16	tornillo M8X16	Serial Number :
9	M.0004626	2	vite TBTC M6X12	screw M6X12	vis M6X12	Schraube M6X12	tornillo M6X12	Serial Number :
10	M.0004650	2	portafascette per vite Ø4	clamp fixing for screw Ø4	collier de fixation	Klemmbefestigung	abrazadera de fijación	Serial Number :
11	M.0003547	6	vite TSEI M8X25	screw M8X25	vis M8x25	Schraube M8x25	tornillo M8x25	Serial Number :
12	M.0004655	9	vite autof. tri plast. TCTC 4X14	self-threading trilobate screw 4x1	vis auto-taraudeuse 4x14	Selbstschneidende Schraube 4x	tornillo autorroscante 4x14	Serial Number :
13	M.0005014	2	vite TBTC M8X30	screw M8X30	vis M8X30	Schraube M8X30	tornillo M8X30	Serial Number :
14	M.01E100240	1	supporto tubo aspirazione	suction hose support	support tuyau aspiration	Saugrohrhalterung	soporte de tubo aspiración	Serial Number :
15	M.01E300050	1	tubo aspirazione	suction hose	tuyau d'aspiration	Saugfuß Rohr	tubo de aspiración	Serial Number :
16	M.01J100070	1	supporto tubi drenaggio	drain hoses support	support tuyaux de drainage	Ablaufrohren Halterung	soporte tubos de drenaje	Serial Number :
17	M.01J300020	1	scatola componenti elettrici	electrical components box	boîte de composants électriques	elektrischen Kompon. Kasten	caja de componentes eléctricos	Serial Number :
18	M.01J300030	1	sedile	seat	siège	Sitz	asiento	Serial Number :
19	M.01J300040	1	colonna sterzo	steering column	colonne de direction	Lenksäule	columna de dirección	Serial Number :
20	M.01J300060	1	coperchio componenti elettrici	electrical components cover	couverture composants électriqu	Elektrische Kompon.- Abdeckun(	tapa de componentes eléctricos	Serial Number :
21	M.01J300100	1	vaschetta porta detriti	debris tray	plateau de débris	Trümmer-Fach	contenedor de residuos	Serial Number :
22	M.01J300120	1	guarnizione coperchio comp.el	electr. comp.seal	joint du couvercle comp.électr.	Dichtung für Abdeckung	junta de tapa de comp.eléctricos	Serial Number :
23	M.01J300230	1	protezione motore aspirazione	suction motor guard	protection du moteur asp.	Saugmotorschutz	protección motor de aspiración	Serial Number :
24	M.01J300240	1	tappeto copertura	carpet	tapis	Teppich	alfombra	Serial Number :
25	M.01J300250	1	tappeto copertura	carpet	tapis	Teppich	alfombra	Serial Number :
26	M.01J300450	1	serbatoio	tank	réservoir	Tank	depósito	Serial Number :
27	M.01Q300080	1	tubo di scarico (acqua sporca)	(dirty water) drain hode	tuyau de drainage (eau sale)	Ablaufrohr (schmutziges Wasser	tubo de drenaje (agua sucia)	Serial Number :
28	M.01Q300110	1	tubo di scarico (acqua pulita)	(clean water) drain hose	tuyau de drainage (eau propre)	Ablaufrohr (sauberes Wasser)	tubo de drenaje (agua limpia)	Serial Number :
29	M.01Q300190	1	galleggiante	float	flotteur	Schwimmer	flotador	Serial Number :
30	M.01Q300270	1	coperchio miscroswitch	microswitch cover	couvercle du microinterrupteur	Mikroschalter-Abdeckung	tapa de microinterruptor	Serial Number :
31	M.01Q300280	1	guarnizione coperchio micro	microswitch cover seal	joint du couvercle du microint.	Dichtung für Abdeckung	junta de tapa de microinterruptor	Serial Number :
32	M.MA00069	1	boccola bocchettone serbatoio	tank union pipe bush	douille	Buchse	buja	Serial Number :
33	M.MA00070-7	1	tubo (Ø7X1,5 L=86mm)	hose (Ø7X1,5 L=86mm)	tuyau (Ø7X1,5 L=86mm)	Rohr (Ø7X1,5 L=86mm)	tubo (Ø7X1,5 L=86mm)	Serial Number :
34	M.MA00212-2	1	guarnizione serbatoio	seal tank	joint réservoir	Tank dichtung	junta de depósito	Serial Number :
35	M.MB00027	2	cerniera sedile (CFM.60 CH-8)	seat hinge (CFM.60 CH-8)	charnière de siège (CFM.60 CH-	Sitzbank Scharnier (CFM.60 CH-	bisagra del asiento (CFM.60 CH-	Serial Number :

CLEVER S02

Tavola n°
Table n°
Table n°
Tafel n°
Tabla n°

7

Part. n° / Part. no° / N° pièce / Stück Nr. / Pos. n°	Codice n° / Code no° / Code n° / Code n° / Codigo n°	Quantità / Quantity / Quantité / Anzahl / Candidad	I Descrizione	GB Description	FR Description	DE Benennung	ES Descripción	Note / Remarks / Notes / Bemerkungen / Observación
36	M.MC00127	1	OR 0443 x bocchettone	OR 0433 tank union pipe	OR 0433 x manchon	OR 0433 für Verbindungsmuffe	OR 0433 x manguito	Serial Number :
37	M.ME00122	1	chiave avviamento	ignition key	clé de contact	Zündschlüssel	llave de encendido	Serial Number :
38	M.ME00271	1	microinterruttore	microswitch	microinterupteur	Mikroschalter	microinterruptor	Serial Number :
39	M.MI00011	1	tappo serbatoio	tank tap	bouchon de réservoir	Tankdeckel	tapa del depósito	Serial Number :
40	M.MI00054	1	sensore di livello	level sensor	capteur de niveau	Füllstandsensor	sensor de nivel	Serial Number :
41	M.MP00043	1	bocchettone acqua sporca	dirty water union pipe	manchon d'eau sale	Verbindungsmuffe	manguito	Serial Number :
42	A27.2846-I	1	supporto	support	support	Halterung	soporte	Serial Number :
43	A12.3224	1	gomma paraspruzzi	rubber splash guard	caoutchouc pare-boue	Gummi-Schmutzfänger	goma guardabarros	Serial Number :
44	A15.3226	1	carter (ABS)	guard (ABS)	protection (ABS)	Schutz (ABS)	protección (ABS)	Serial Number :
45	A12.3225	1	gomma paraspruzzi	rubber splash guard	caoutchouc pare-boue	Gummi-Schmutzfänger	goma guardabarros	Serial Number :

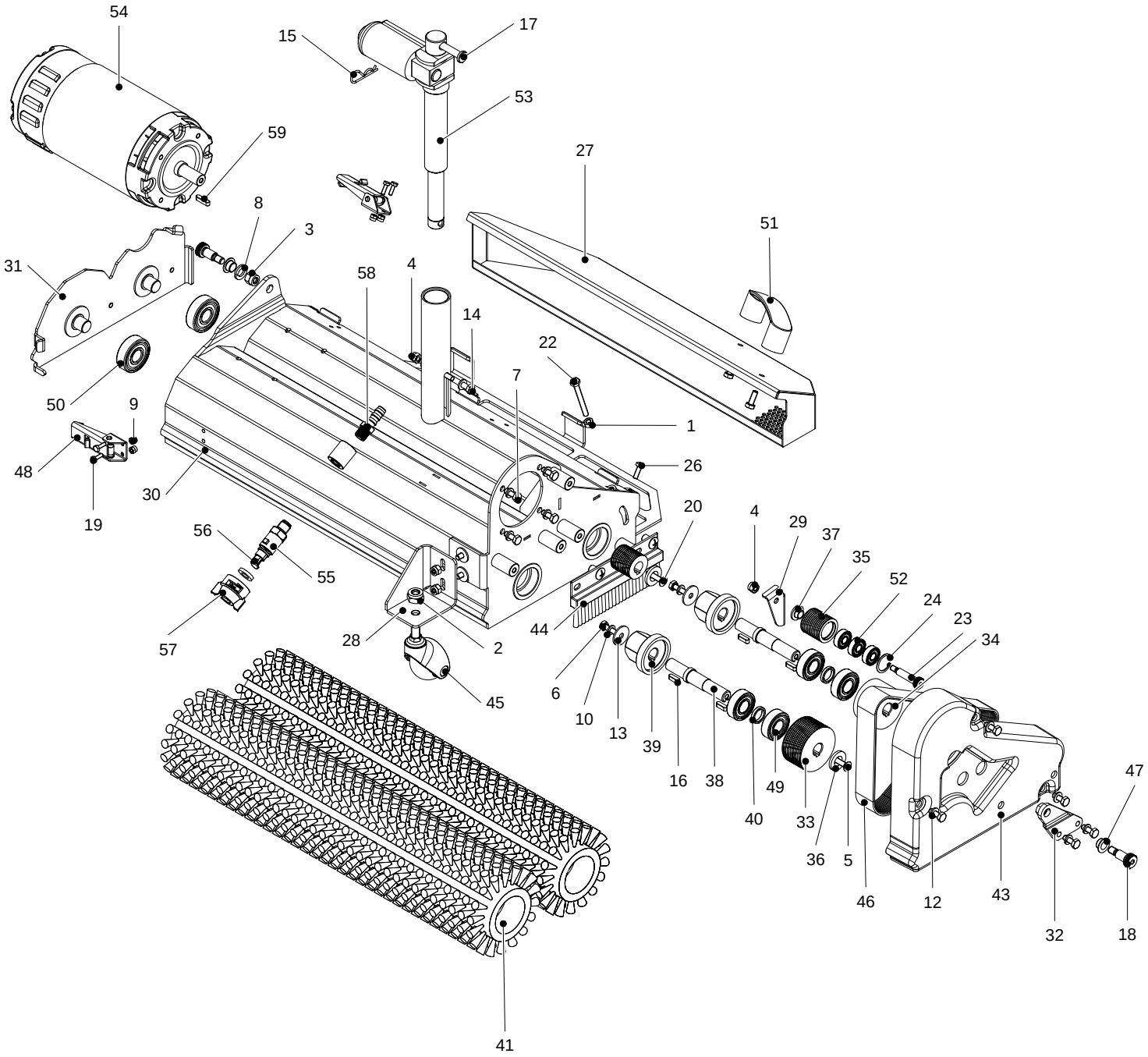
54
15
17
53
59
27
8
3
51
31
58
4
14
22
7
50
9
1
48
26
30
19
20
4
29
37
35
52
24
23
34
56
55
44
57
28
2
6
10
13
39
16
38
49
40
33
36
5
46
12
43
32
18
47
45
41

CLEVER S02

Tavola n°
Table n°
Table n°
Tafel n°
Tabla n°

8

Part. n° / Part. no° / N° pièce / Stück Nr. / Pos. n°	Codice n° / Code no° / Code n° / Code n° / Codigo n°	Quantità / Quantity / Quantité / Anzahl / Candidad	I Descrizione	GB Description	FR Description	DE Benennung	ES Descripción	Note / Remarks / Notes / Bemerkungen / Observación
1	M.0001560	1	dado M6	nut M8	écrou M6	Mutter M6	tuerca M6	Serial Number :
2	M.0001597	1	dado autobloccante B M10	self locking nut M10	écrou de sécurité M10	selbstsicherende Mutter M10	tuerca de retención M10	Serial Number :
3	M.0001673	1	dado autobloccante M8	self locking nut M8	écrou de sécurité M8	selbstsicherende Mutter M8	tuerca de retención M8	Serial Number :
4	M.0001912	4	dado autobloccante M6	self locking nut M6	écrou de sécurité M6	selbstsicherende Mutter M6	tuerca de retención M6	Serial Number :
5	M.0002089	2	vite TSEI M6X20	screw M6x20	vis M6x20	Schraube M6x20	tornillo M6x20	Serial Number :
6	M.0002529	2	vite TE M6X20	screw M6x20	vis M6x20	Schraube M6x20	tornillo M6x20	Serial Number :
7	M.0002775	11	vite TE M6X16	screw M6x16	vis M6x16	Schraube M6x16	tornillo M6x16	Serial Number :
8	M.0003015	1	rosetta Ø10	grower washer Ø10	rondelle élastique	Federscheibe	arandela elástica	Serial Number :
9	M.0003244	4	dado autobloccante B M4	self locking nut M4	écrou de sécurité M4	selbstsicherende Mutter M4	tuerca de retención M4	Serial Number :
10	M.0003246	9	rosetta Ø6	grower washer Ø6	rondelle élastique	Federscheibe	arandela elástica	Serial Number :
11	M.0003274	2	rosetta 6X18	spring washer 6x18	rondelle élastique	Federscheibe	arandela elástica	Serial Number :
12	M.0003285	5	rosetta Ø6	spring washer Ø6	rondelle élastique	Federscheibe	arandela elástica	Serial Number :
13	M.0003374	2	rosetta 6X24	grower washer 6x24	rondelle élastique 6x24	Federscheibe 6x24	arandela elástica 6x24	Serial Number :
14	M.0004442	1	vite TE PF M6X45	screw M6X45	vis M6x45	Schraube M6x45	tornillo M6x45	Serial Number :
15	M.0004514	1	copiglia Ø2	split pin Ø2	goupille Ø2	Split Ø2	pasador Ø2	Serial Number :
16	M.0004575	4	linguetta 5X5X15	key 5X5X15	clavette 5x5x15	Keil 5x5x25	chaveta 5x5x15	Serial Number :
17	M.0004578	1	perno testa 8X55	pin 8X55	pivot 8X55	bolzen 8X55	perno 8X55	Serial Number :
18	M.0004596	2	vite spallamento M8X16	screw M8X16	vis M8X16	Schraube M8X16	tornillo M8X16	Serial Number :
19	M.0004608	4	vite TE M4X12	screw M4X12	vis M4X12	Schraube M4X12	tornillo M4X12	Serial Number :
20	M.0004615	1	vite TSEI M6X25	screw M6X25	vis M6X25	Schraube M6X25	tornillo M6X25	Serial Number :
21	M.0004626	4	vite TBTC M6X12	screw M6X12	vis M6X12	Schraube M6X12	tornillo M6X12	Serial Number :
22	M.0004840	1	vite TE M6X55	screw M6X55	vis M6X55	Schraube M6X55	tornillo M6X55	Serial Number :
23	M.0004841	1	vite spallamento M6X30	screw M6X30	vis M6X30	Schraube M6X30	tornillo M6X30	Serial Number :
24	M.0004842	1	anello d'arresto ØiD22	seeger Øi22	anneau d'arrêt Øi22	Sperring Øi22	anillo de cierre Øi22	Serial Number :
25	M.0004890	2	rivetto filettato Ø6	rivet Ø6	rivet Ø6	Niete Ø6	remache Ø6	Serial Number :
26	M.0006043	1	vite TCTC M5X15	screw M5X15	vis M5X15	Schraube M5X15	tornillo M5X15	Serial Number :
27	M.01M1000130	1	cassetto rifiuti	debris tray	bac de débris	Trümmer-Fach	contenedor residuos	Serial Number :
28	M.01M100210	1	supporto ruota pivotante	pivoting wheel support	roue pivotante	schwenkbare Rad	rueda pivotante	Serial Number :
29	M.01M100240	1	rondella tendicinghia	washer idler	tenseur	Tensor	tensor	Serial Number :
30	M.01M200010	1	talaio	chassis	châssis	Rahmengestell	chasis	Serial Number :
31	M.01M200020	1	portello	door	porte	Tür	puerta	Serial Number :
32	M.01M200030	1	supporto sx	left support	support gauche	linke Halterung	soporte izquierdo	Serial Number :
33	M.01M300020	1	puleggia	pulley	poulie	Riemenscheibe	polea	Serial Number :
34	M.01M300030	1	ruota trascinamento spazzola	brush wheel	roue d'entraînement	Antriebsrad	rueda	Serial Number :
35	M.01M300040	1	puleggia	pulley	poulie	Riemescheibe	polea	Serial Number :

CLEVER S02

Tavola n°
Table n°
Table n°
Tafel n°
Tabla n°

8

Part. n° / Part. no° / N° pièce / Stück Nr. / Pos. n°	Codice n° / Code no° / Code n° / Code n° / Codigo n°	Quantità / Quantity / Quantité / Anzahl / Candidad	I Descrizione	GB Description	FR Description	DE Benennung	ES Descripción	Note / Remarks / Notes / Bemerkungen / Observación
36	M.01M300050	3	rodnella	washer	rondelle	Scheibe	arandeladistanzia	Serial Number :
37	M.01M300060	1	distanziale	spacer	entretoise	Abstandhalter	distanciador	Serial Number :
38	M.01M300070	2	albero trascinamento	shaft	arbre	Welle	eje	Serial Number :
39	M.01M300080	2	mozzo trascinamento	hub	moyeu	Nabe	cubo	Serial Number :
40	M.01M300100	2	distanziale	spacer	entretoise	Abstandhalter	distanciador	Serial Number :
41	M.01M300110	2	spazzola a rulli (PPL0,4mm)	roller brush (PPL0,4mm)	brosse a rouleau (PPL0,4mm)	Rollbürste (PPL0,4mm)	cepillo de rullos (PPL0,4mm)	Serial Number :
42	M.01M300140	1	puleggia motrice	drive pulley	poulie d'entraînement	Antriebsscheibe	polea de transmisión	Serial Number :
43	M.01M300150	1	carter	protection	protection	Schutz	protección	Serial Number :
44	M.01M300220	2	spazzola a rulli (NYLON)	roller brush (NYLON)	brosse a rouleau (NYLON)	Rollbürste (NYLON)	cepillo de rullos (NYLON)	Serial Number :
45	M.MA00196	1	ruota pivottante	pivoting wheel	roue pivotante	schwenkbare Rad	rueda pivotante	Serial Number :
46	M.MA00203	1	cinghia trascinamento spazzole	driving belt	courroie de transmission	Treibriemen	correa de transmisión	Serial Number :
47	M.MC00073	2	cuscinetto autolubrificante	self-lubricating bearing	roulement autolubrifiant	selbstschmierende Lager	cojinete autolubricante	Serial Number :
48	M.MC00115	2	chiusura a leva	lever lock	levier de fermeture	Hebelverschluß	palanca de cierre	Serial Number :
49	M.MC00125	4	cuscinetto (6202-2RSL)	bearing (6202-2RSL)	roulement (6202-2RSL)	Lager (6202-2RSL)	cojinete (6202-2RSL)	Serial Number :
50	M.MC00166	2	cuscinetto (6302-2RSH)	bearing (6302-2RSH)	roulement (6302-2RSH)	Lager (6302-2RSH)	cojinete (6302-2RSH)	Serial Number :
51	M.MC00185	1	maniglia cassetto	handle	poignée	handgriff	empuñadura	Serial Number :
52	M.MC00202	3	cuscinetto (608-2RSH)	bearing (608-2RSH)	roulement (608-2RSH)	Lager (608-2RSH)	cojinete (608-2RSH)	Serial Number :
53	M.ME00118	1	martinetto	actuator	actionneur	Stellmotor	activador	Serial Number :
54	M.ME00144	1	motore spazzola	brush motor	moteur de brosse	Bürstenmotor	motor de cepillo	Serial Number :
55	M.MI00023	1	portaspruzzatore M1/4”	spray holder M1/4”	corps de pulvérisateur M1/4"	Spritzgerät Körper M1/4"	cuerpo de boquilla	Serial Number :
56	M.MI00031	1	ugello a fessura	nozzle	gicleur	Düse	boquilla	Serial Number :
57	M.MI00058	1	kit ghiera attacco rapido (giallo)	quick connection kit (yellow)	kit connexion rapide (jaune)	Kit schnelle Verbindung (Gelb)	kit conexión rápida (amarilla)	Serial Number :
58	M.MI00067	1	portagomma	rubber holder	raccord	Anschluß	racor	Serial Number :
59	M.V17.041	1	linguetta 5X5X20	key 5X5X20	clavette 5x5x20	Keil 5x5x20	chaveta 5x5x20	Serial Number :

CLEVER S02

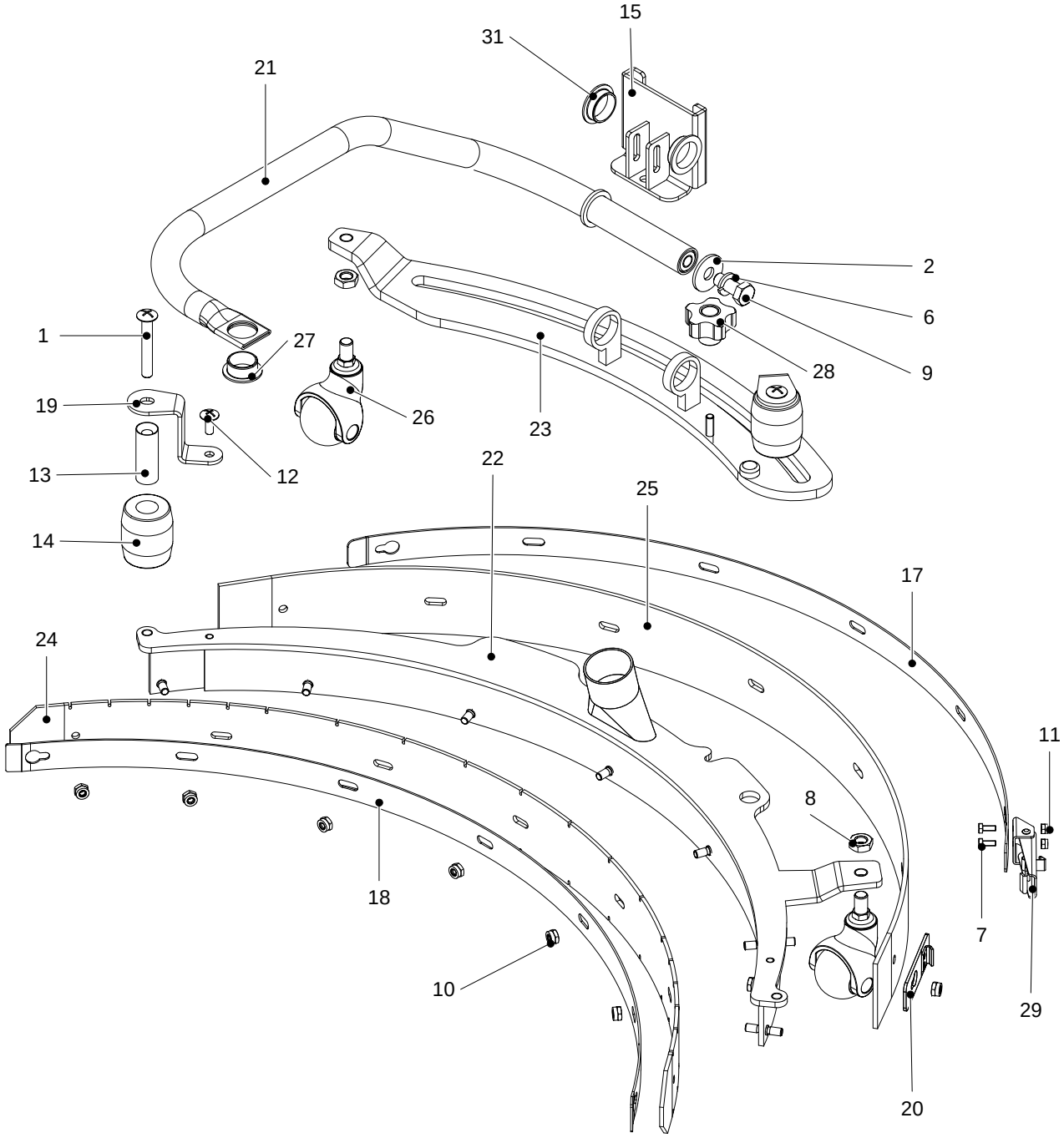

CLEVER S02

Tavola n°
Table n°
Table n°
Tafel n°
Tabla n°

9

Part. n° / Part. no° / N° pièce / Stück Nr. / Pos. n°	Codice n° / Code no° / Code n° / Code n° / Codigo n°	Quantità / Quantity / Quantité / Anzahl / Candidad	I Descrizione	GB Description	FR Description	DE Benennung	ES Descripción	Note / Remarks / Notes / Bemerkungen / Observación
1		2	vite	screw	vis	Schraube	tornillo	Serial Number :
2	M.0001602	1	rosetta 10X30	spring washer 10x30	rondelle élastique	Federscheibe	arandela elástica	Serial Number :
6	M.0003015	1	rosetta Ø10	grower washer Ø10	rondelle élastique	Federscheibe	arandela elástica	Serial Number :
7	M.0003250	2	vite TE M4X10	screw M4x20	vis M4x10	Schraube M4x10	tornillo M4x10	Serial Number :
8	M.0003302	2	dado basso M10	nut M10	écrou M10	Mutter M10	tuerca M10	Serial Number :
9	M.0004437	1	vite TE M10X25	screw M10X25	vis M10x25	Schraube M10x25	tornillo M10x25	Serial Number :
10	M.0004570	10	dado autobloccante B M6 inox	self locking nut M6 inox	écrou de sécurité M6 inox	selbstsicherende Mutter M6 I	tuerca de retención M6 inox	Serial Number :
11	M.0004618	2	dado autobloccante B M4 inox	self locking nut M4 inox	écrou de sécurité M4 inox	selbstsicherende Mutter M4 I	tuerca de retención M4 inox	Serial Number :
12	M.0004645	2	vite TBTC M6X16	screw M6X16	vis M6X16	Schraube M6X16	tornillo M6X16	Serial Number :
13	M.01D300130	2	distanziale	spacer	entretoise	Abstandhalter	distanciador	Serial Number :
14	M.01D300140	2	rullo antiurto tergipavimento	squeege shockproof roll	rouleau de pare-chocs	Roller Stoßstange	rodillo antichoques	Serial Number :
15	M.01E200040	1	forcella x attuatore	actuator wishbone	support actionneur	Betätigerhalterung	soporte actuador	Serial Number :
17	M.01N100150	1	supporto gomma posteriore	rear rubber support	support caoutchouc arrière	hinter Gummihalterung	soporte goma trasera	Serial Number :
18	M.01N100170	1	supporto gomma anteriore	front rubber support	support caoutchouc avant	vorder Gummihalterung	soporte goma delantera	Serial Number :
19	M.01N100210	2	staffa	bracket	bride	Bügel	estribo	Serial Number :
20	M.01N100360	1	piastrino gancio tergi	squeegee clip plate	plaque d'accrochage	Hakenplatte	placa de enganche	Serial Number :
21	M.01N200020	1	tubo guida	guide tube	tube de guidage	Führungsrohr	tubo guía	Serial Number :
22	M.01N200080	1	tergipavimento	squeegee	raclette	Saugfuß	boquilla de secado	Serial Number :
23	M.01N200090	1	supporto tergipavimento	squeegee holder	support raclette	Saugfußhalterung	soporte boquilla de secado	Serial Number :
24	M.01N300040	1	gomma anteriore	front rubber blade	caoutchouc avant	vorder Gummi	goma delantera	Serial Number :
25	M.01N300050	1	gomma posteriore	rear rubber blade	caoutchouc arrière	hinter gummi	goma trasera	Serial Number :
26	M.MA00196	2	ruota pivottante	pivoting wheel	roue pivotante	schwenkbare Rad	rueda pivotante	Serial Number :
27	M.MC00074	1	cuscinetto autolubrificante	self-lubricating bearing	roulement autolubrifiant	selbstschmierende Lager	cojinete autolubricante	Serial Number :
28	M.MC00110	1	volantino a lobi (VCT.40 FPM6)	lobe knob (VCT.40 FPM6)	pommeau (VCT.40 FPM6)	Handrad (VCT.40 FPM6)	pomo (VCT.40 FPM6)	Serial Number :
29	M.MC00115	1	chiusura a leva	lever lock	levier de fermeture	Hebelverschluß	palanca de cierre	Serial Number :
31	M.ME00215	2	cuscinetto autolubrificante	self-lubricating bearing	roulement autolubrifiant	selbstschmierende Lager	cojinete autolubricante	Serial Number :

CLEVER S02

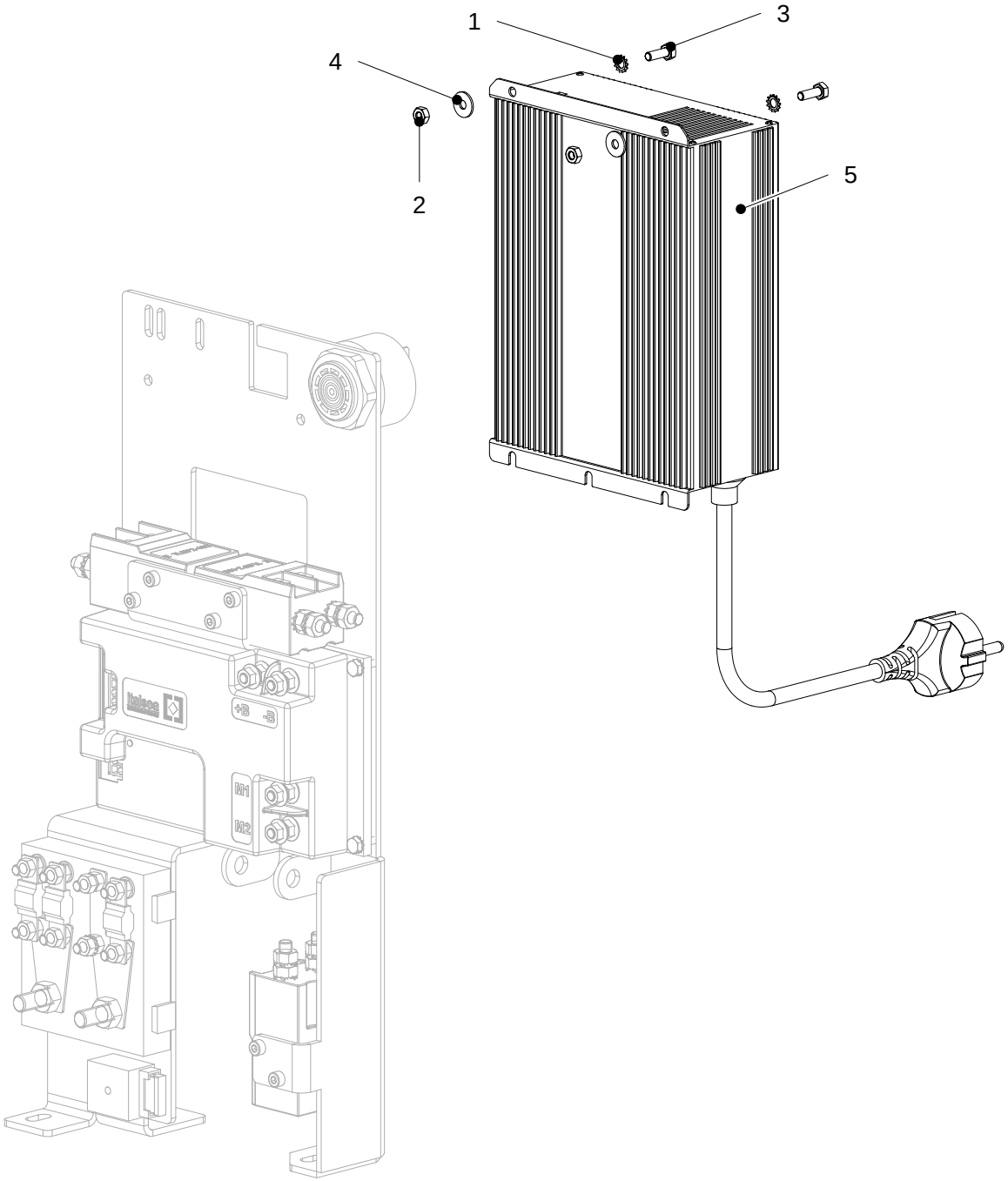

CLEVER S02

Tavola n°
Table n°
Table n°
Tafel n°
Tabla n°

10

Part. n° *Part. no°* *N° pièce* *Stück Nr.* *Pos. n°*	Codice n° *Code no°* *Code n°* *Code n°* *Codigo n°*	Quantità *Quantity* *Quantité* *Anzahl* *Candidad*	I Descrizione	GB *Description*	FR *Description*	DE *Benennung*	ES *Descripción*	Note *Remarks* *Notes* *Bemerkungen* *Observación*
1	M.0003256	2	rosetta dentellata Ø4	grooved washer Ø4	rondelle élastique	Federscheibe	arandela elástica	Serial Number :
2	M.0004445	2	dado M4	nut M4	écrou M4	Mutter M4	tuerca M4	Serial Number :
3	M.0004608	2	vite TE M4X12	screw M4X12	vis M4X12	Schraube M4X12	tornillo M4X12	Serial Number :
4	M.0004616	2	rosetta 4X12	flat washer 4X12	rondelle élastique	Federscheibe	arandela elástica	Serial Number :
5	M.ME00087	1	caricabatterie (CBHD1-XR)	CHARGER (CBHD1 XR)	chargeur (CBHD1 XR)	Ladegerät (CBHD1 XR)	cargador (CBHD1 XR)	Serial Number :

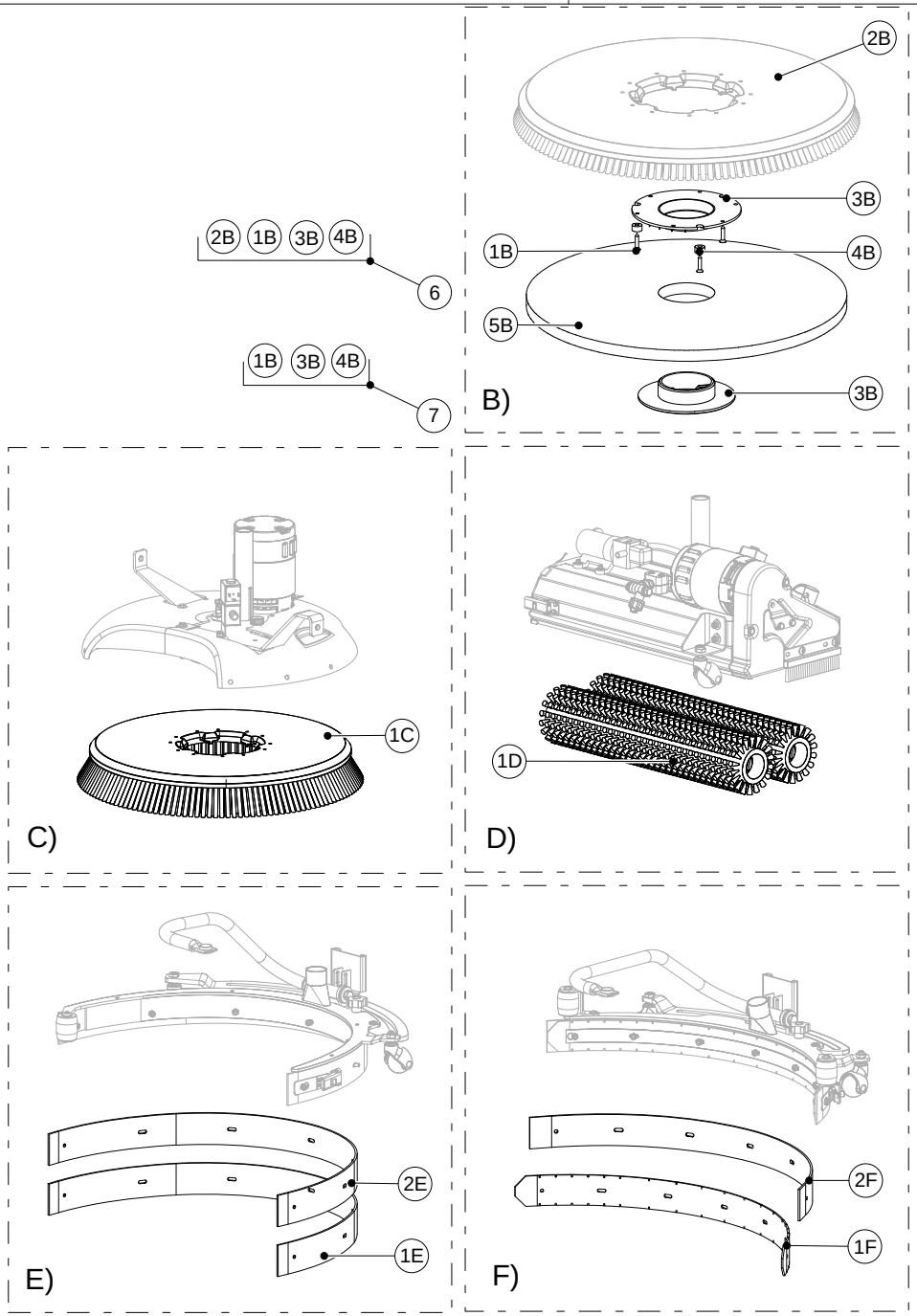
2B
3B
1B
4B
5B
3B
B)
2B 1B 3B 4B
6
1B 3B 4B
7
1C
C)
1D
D)
2E
1E
E)
2F
1F
F)

CLEVER S02

Tavola n°
Table n°
Table n°
Tafel n°
Tabla n°

11a

Part. n° / Part. no° / N° pièce / Stück Nr. / Pos. n°	Codice n° / Code no° / Code n° / Code n° / Codigo n°	Quantità / Quantity / Quantité / Anzahl / Candidad	I Descrizione	GB Description	FR Description	DE Benennung	ES Descripción	Note / Remarks / Notes / Bemerkungen / Observación
1B	M.0004634	3	vite autofilet. M4.8X25	self-threading screw M4.8X25	vis auto-taraudeuse M4.8X25	Selbstschneidende Schraube M4	tornillo autorroscante M4.8X25	Serial Number :
1C	M.01D300010	1	spazzola 530mm (PPL0,7 BLU)	Brush (PPL0,7 BLUE) 530mm	brosse (PPL0,7 BLUE) 530mm	Bürste (PPL0,7 BLAU) 530mm	cepillo (PPL0,7 AZUL) 530mm	Serial Number :
1C	M.01D300160	1	spazzola 530mm fibra sottile	thin fiber brush 530mm	brosse fibre mince 530mm	dünne Faser-Bürste 530mm	cepillo de fibra fina 530mm	shampoo Serial Number :
1C	M.01D300170	1	spazzola 530mm (MID GRIT)	brush 530mm (MID GRIT)	brosse 530mm (MID GRIT)	Bürste 530mm (MID GRIT)	cepillo 530mm (MID GRIT)	Serial Number :
1C	M.01D300180	1	spazzola 530mm (MIDLITE GRIT	brush 530mm (MIDLITE GRIT)	brosse 530mm (MIDLITE GRIT)	Bürste 530mm (MIDLITE GRIT)	cepillo 530mm (MIDLITE GRIT)	Serial Number :
1C	M.01D300190	1	spazzola 530 mm (BASSINA)	brush 530 mm (NAT. FIBER)	brosse 530mm (FIBRE NAT.)	Bürste 530mm (NATURFASER)	cepillo 530mm (FIBRA NAT.)	Serial Number :
1C	M.01D300210	1	spazzola 530 mm (NYLON)	brush 530mm (NYLON)	brosse 530mm (NYLON)	Bürste 530mm (NYLON)	cepillo 530mm (NYLON)	Serial Number :
1C	M.01D300220	1	spazzola 530mm (PPL1,2)	brush 530mm (PPL1,2)	brosse 530mm (PPL1,2)	Bürste 530mm (PPL1,2)	cepillo 530mm (PPL1,2)	Serial Number :
1E	M.01E300130	1	gomma anteriore	front rubber blade	caoutchouc avant	vorder Gummi	goma delantera	Serial Number :
1E	M.01E300140	1	gomma ant. (Poliuretano)	front rubber bl.(polyurethane)	caoutchouc av.(polyuréthane)	vorder Gummi (Polyurethan)	goma del. (poliuretano)	optional Serial Number :
1D	M.01M300110	2	spazzola a rulli (PPL0,4mm)	roller brush (PPL0,4mm)	brosse a rouleau (PPL0,4mm)	Rollbürste (PPL0,4mm)	cepillo de rullos (PPL0,4mm)	Serial Number :
1D	M.01M300190	2	spazzola a rulli (GRIT 0.6mm)	roller brush (GRIT 0,6mm)	brosse a rouleau (GRIT 0,4mm)	Rollbürste (GRIT 0,6mm)	cepillo de rullos (GRIT 0,6mm)	Serial Number :
1D	M.01M300220	2	spazzola a rulli (NYLON)	roller brush (NYLON)	brosse a rouleau (NYLON)	Rollbürste (NYLON)	cepillo de rullos (NYLON)	Serial Number :
2B	M.01D300200	1	disco trascinatore	pad holder	disque d'entraînement	Antriebscheibe	disco de arrastre	Serial Number :
2E	M.01E300030	1	gomma post. (POLIURET.)	r.rubber blade (POLIUR.)	caoutchouc arr.(POLIUR.)	hinter Gummi (POLIUR.)	goma trasera (POLIUR.)	Serial Number :
2E	M.01E300070	1	gomma ant. (MARRONE)	front rubber bl.(BROWN)	caoutchouc av.(BRUN)	vorder Gummi (BRAUN)	goma del. (MARRÓN)	Serial Number :
2E	M.01E300080	1	gomma post. (ROSSA)	rear rubber bl.(RED)	caoutchouc ar.(ROUGE)	hinter Gummi (ROT)	goma trasera (ROJA)	Serial Number :
2E	M.01E300110	1	gomma ant. (GRIGIA)	front rubber bl.(GREY)	caoutchouc av.(GRIS)	vorder Gummi (GRAU)	goma delantera (GRIS)	Serial Number :
2E	M.01E300120	1	gomma ant. (MARRONE SH37)	front rubber bl.(SH37 BROWN)	caoutchouc av. (SH37 BRUN)	vorder Gummi (SH37 BRAUN)	goma del. (SH37 MARRÓN)	Serial Number :
3B	M.01D300230	1	center lock	center lock	center lock	center lock	center lock	Serial Number :
4B	M.01D300240	3	distanziale x trascinatore	pad holder spacer	entretoise	Abstandhalter	distanciador	Serial Number :
5B	M.MB00077	1	feltro (BIANCO 530mm)	pad (WHITE 530mm)	pad (BLANC 530mm)	pad (WEIßE 530mm)	pad (BLANCO530mm)	Serial Number :
5B	M.MB00078	1	feltro (ROSSO 530mm)	pad (RED 530mm)	pad (ROUGE 530mm)	pad (ROT 530mm)	pad (ROJO 530mm)	Serial Number :
5B	M.MB00079	1	feltro (NERO 530mm)	pad (BLACK 530mm)	pad (NOIR 530mm)	pad (SCHWARZE 530mm)	pad (NEGRO 530mm)	Serial Number :
5B	M.MB00080	1	feltro (MARRONE 530mm)	pad (BROWN 530mm)	pad (BRUN 530mm)	pad (BRAUN 530mm)	pad (MARRÓN 530mm)	Serial Number :
5B	M.MB00092	1	feltro (VERDE 530mm)	pad (GREEN 530mm)	pad (GRIS 530mm)	pad (GRAU 530mm)	pad (GRIS 530mm)	Serial Number :
6	M.01D400020	1	kit disco trascinatore	driving disc kit	kit disque d'entraînement	Kit Antriebscheibe	kit disco de arrastre	Serial Number :
7	M.01D400070	1	kit centerlock	centerlock kit	kit centerlock	Kit Centerlock	kit centerlock	Serial Number :

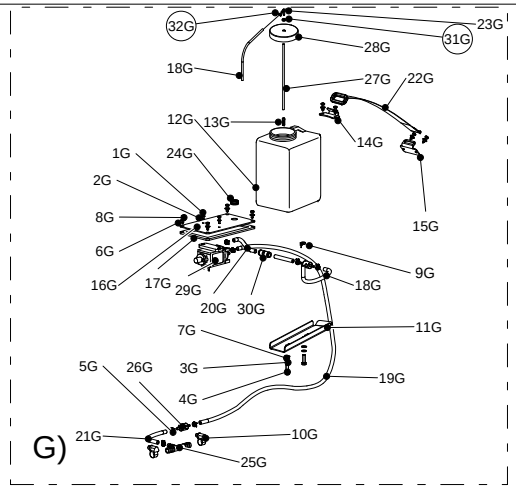
32G
23G
31G
28G
18G
27G
22G
12G
13G
14G
1G
24G
2G
8G
15G
6G
9G
16G
17G
29G
18G
20G
30G
11G
7G
5G
26G
3G
19G
4G
21G
10G
25G
G)

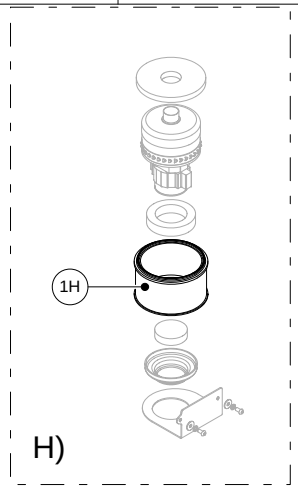
1H
H)

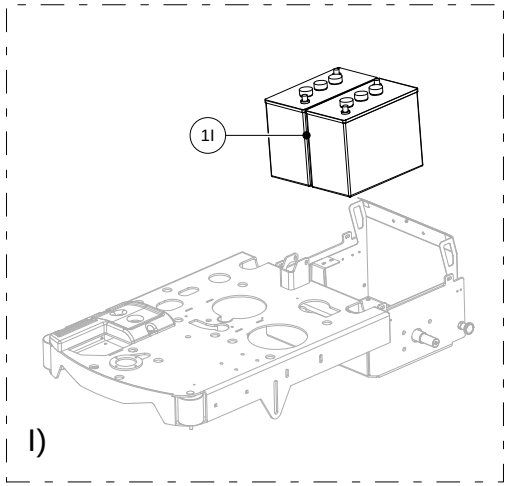
1I
I)

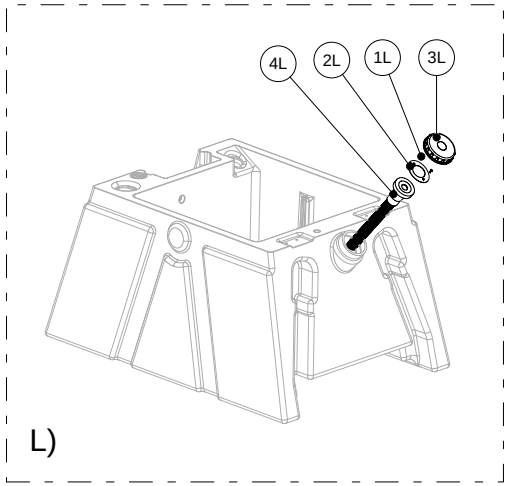
4L
2L
1L
3L
L)

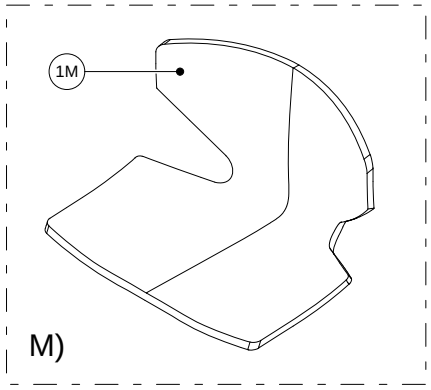
1M
M)

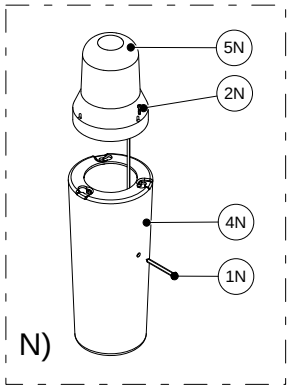
5N
2N
4N
1N
N)

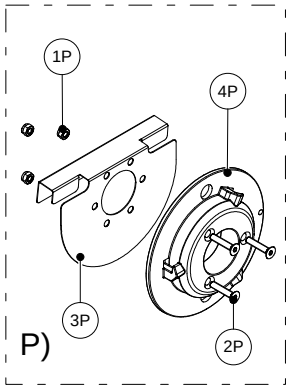
1P
4P
3P
2P
P)

CLEVER S02

Tavola n°
Table n°
Table n°
Tafel n°
Tabla n°

11b

Part. n° / Part. no° / N° pièce / Stück Nr. / Pos. n°	Codice n° / Code no° / Code n° / Code n° / Codigo n°	Quantità / Quantity / Quantité / Anzahl / Candidad	I Descrizione	GB Description	FR Description	DE Benennung	ES Descripción	Note / Remarks / Notes / Bemerkungen / Observación
1I	1.3.09585	2	batteria 12V-118AH	battery 12V-118AH	batterie 12V-118AH	Batterie 12V-118AH	baterìa 12V-118AH	Serial Number :
1P	M.0002175	3	dado autobloccante B M8	self locking nut M8	écrou de sécurité M8	selbstsicherende Mutter M8	tuerca de retención M8	Serial Number :
1G	M.0003260	2	vite TE M3X12 inox	screw M3X12 inox	vis M3x12 inox	Schraube M3x12 inox	tornillo M3x12 inox	Serial Number :
1L	M.0004590	2	vite autofilettante TSTC M29X95	self-threading screw M29X95	vis auto-taraudeuse M29X95	Selbstschneidende Schraube M2	tornillo autorroscante M29x95	Serial Number :
1N	M.0004657	1	vite autofilettante TSTC 42X45	self-threading trilobate screw 42x	vis auto-taraudeuse 42x45	Selbstschneidende Schraube 42	tornillo autorroscante 42x45	Serial Number :
1H	M.01H300060	1	cartuccia filtro (POLIESTERE)	(HEPA) filter cartridge	cartouche filtre (HEPA)	Filterpatrone (HEPA)	cartucho del filtro (HEPA)	Serial Number :
1M	M.01J300170	1	sedile	seat	siège	Sitz	asiento	Serial Number :
2N	A11.0721	3	vite autofil.M4,20x20 inox	screw M4,20x20 inox	vis M4,20x20 inox	Schraube M4,20x20 inox	tornillo M4,20x20 inox	Serial Number :
2G	M.0003267	2	rosetta Ø3 inox	flat washer Ø3	rondelle élastique	Federscheibe	arandela elástica	Serial Number :
2P	M.0004566	3	vite TSEI M8X40	screw M8X40	vis M8X40	Schraube M8X40	tornillo M8X40	Serial Number :
2L	M.01J300200	1	supporto tubo	filling hose holder	support de tuyau	Halterungrohr	soporte de tubo	Serial Number :
3G	M.0003298	2	rosetta Ø5	grower washer Ø5	rondelle élastique	Federscheibe	arandela elástica	Serial Number :
3P	M.01D100060	1	supporto spazzola e trascinatore	belt & driving disc holder	support brosse et disque d'entraí	Halterung Bürste/Antriebscheibe	soporte cepillo/disco de arrastre	Serial Number :
3L	M.MI00011	1	tappo serbatoio	tank tap	bouchon de réservoir	Tankdeckel	tapa del depósito	Serial Number :
4G	M.0003306	2	vite TE M5X16	screw M5X16	vis M5x16	Schraube M5x16	tornillo M5x16	Serial Number :
4P	M.01D300030	1	mozzo aggancio spazzola	brush hub	moyeu de la brosse	Bürste-nabe	cubo de cepillo	Serial Number :
4N	M.01G300070	1	supporto luce lampeggiante	flashing light support	support du clignoteur	Blinker-Halterung	soporte de luz parpadeante	Serial Number :
4L	M.MI00033	1	tubo di riempimento	filling hode	tuyau de remplissage	Rohr Nachfüllen	tubo de llenado	Serial Number :
5G	A11.2557	7	fascetta	clamp	collier	Schelle	abrazadera	Serial Number :
5N	M.ME00139	1	luce lampeggiante	flashing light	clignoteur	Blinker	luz parpadeante	Serial Number :
6G	M.0004587	8	rosetta Ø4	flat washer Ø4	rondelle élastique Ø4	Federscheibe Ø4	arandela elástica Ø4	Serial Number :
7G	M.0004588	2	rosetta Ø5	flat washer Ø5	rondelle élastique Ø5	Federscheibe Ø5	arandela elástica Ø5	Serial Number :
8G	M.0004655	8	vite autof. tri plast. TCTC 4X14	self-threading trilobate screw 4x1	vis auto-taraudeuse 4x14	Selbstschneidende Schraube 4x	tornillo autorroscante 4x14	Serial Number :
9G	M.0004811	1	fascetta nera 25X145XD7	black clamp 25X145XD7	bande noir 25X145XD7	Schwarze Kabelklemme 25X145	abrazadera negra 25X145XD7	Serial Number :
10G	M.0004943	2	fascetta stringitubo 8-16	hose clamp 8-16	collier de serrage 8-16	Schlauchschelle 8-16	abrazadera de tubo 8-16	Serial Number :
11G	M.01G100060	1	protezione tubo silicone	silicone hose protection	protection du tuyau en silicone	Silikonrohr Schutz	protección tubo de silicona	Serial Number :
12G	A15.2443	1	tanica del detergente	detergent tank	réservoir de détergent	Waschmittel Tank	depósito del detergente	Serial Number :
13G	A12.2559	1	filtro tondo	filter	filtre	Filter	filtro	Serial Number :
14G	M.01Z100010	1	gancio tanica detergente	detergent tank hook	crochet réservoir de détergent	Reinigungsmittel Tank Haken	gancho de depósito detergente	Serial Number :
15G	M.01Z100020	1	passante fascia tanica detergent	through band detergent tank	passant	Riemenschlaufe	presilla de correa	Serial Number :
16G	M.01Z300050	1	coperchio pompa detergente	pump cover cleaner	couvercle du pompe detergent	Waschmittel Pumpe-Abdeckung	Tapa de bomba de detergente	Serial Number :
17G	M.01Z300060	1	guarnizione	seal	joint	Dichtung	junta	Serial Number :
18G	M.MA00070	0,8	tubo 4x8	hose 4x8	tuyau 4x8	Rohr 4x8	tubo 4x8	mt Serial Number :
19G	M.MA00070-2	1	tubo (Ø7X1.5 L=30)	hose (Ø7X1.5 L=30)	tuyau (Ø7X1.5 L=30)	Rohr (Ø7X1.5 L=30)	tubo (Ø7X1.5 L=30)	Serial Number :
20G	M.MA00070-4	1	tubo (Ø7X1.5 L=500)	hose (Ø7X1.5 L=500)	tuyau (Ø7X1.5 L=500)	Rohr (Ø7X1.5 L=500)	tubo (Ø7X1.5 L=500)	Serial Number :

CLEVER S02

Tavola n°
Table n°
Table n°
Tafel n°
Tabla n°

11b

Part. n° *Part. no°* *N° pièce* *Stück Nr.* *Pos. n°*	Codice n° *Code no°* *Code n°* *Code n°* *Codigo n°*	Quantità *Quantity* *Quantité* *Anzahl* *Candidad*	I Descrizione	GB *Description*	FR *Description*	DE *Benennung*	ES *Descripción*	Note *Remarks* *Notes* *Bemerkungen* *Observación*
21G	M.MA00070-6	1	tubo (Ø7X1.5 L=65)	hose (Ø7X1.5 L=65)	tuyau (Ø7X1.5 L=65)	Rohr (Ø7X1.5 L=65)	tubo (Ø7X1.5 L=65)	Serial Number :
22G	M.MA00071	1	fascia fissaggio tanica detergent	fixing band detergent tank	bande de fixation	Befestigung band	banda de fijación	Serial Number :
23G	A15.2445	1	raccordo	fitting	raccord	Anschlusstück	racor	Serial Number :
24G	M.MA00240	1	passacavo con membraba (Ø15,	bulkhead (Ø15,5XØ7,5X7)	guide-câble	Seilführung	Guía de cable	Serial Number :
25G	M.MG00364	1	portagomma (" T " Ø10-Ø6-Ø10)	rubber holder (" TEE " Ø10-Ø6-Ø	raccord (" T " Ø10-Ø6-Ø10)	Anschluß (" T " Ø10-Ø6-Ø10)	racor (" T " Ø10-Ø6-Ø10)	Serial Number :
26G	M.MG00366	2	valvola unidirezionale	unidirectional valve	soupape unidirectionnelle	unidirektionale Ventil	válvula unidireccional	Serial Number :
27G	A12.2502	0,25	tubo (1m)	hose (1m)	tuyau (1m)	Rohr (1m)	tubo (1m)	MT Serial Number :
28G	A15.2605	1	tappo	plug	bouchon	Stopfen	tapón	Serial Number :
29G	M.MI00018	1	pompa detergente	detergent pump	pompe du detergent	Mittel Pumpe	bomba de detergente	Serial Number :
30G	M.MI00057	1	raccordo rapido Ø6	connector Ø6	raccord Ø6	Anschluß Ø6	racor Ø6	Serial Number :
31G	A15.2444	1	anello di guida	guide ring	bague de guidage	Führungsring	anillo guía	Serial Number :
32G	A11.2557	6	fascetta	clamp	collier	Schelle	abrazadera	Serial Number :

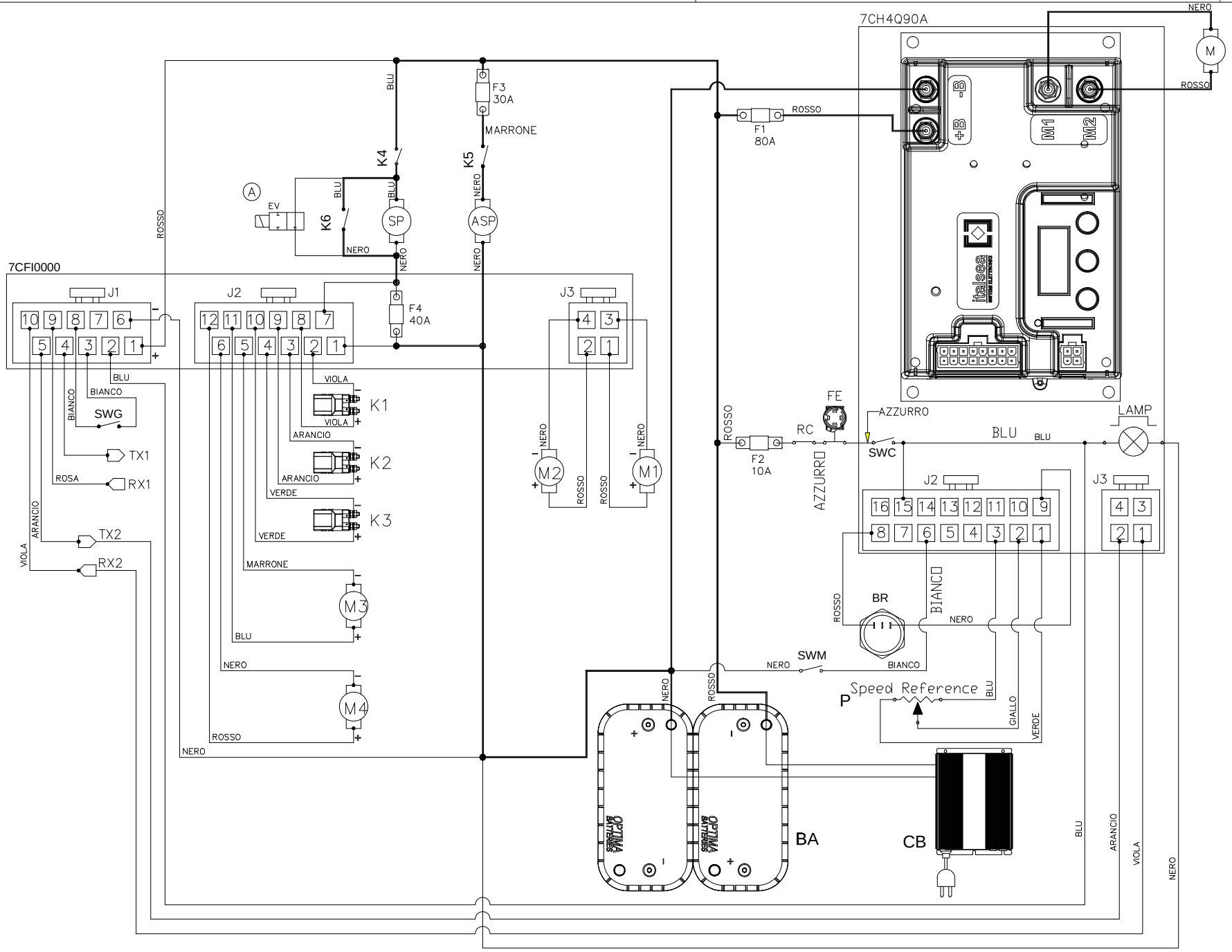
7CH4Q90A
7CFI0000
J1
J2
J3
F1 80A
F2 10A
F3 30A
F4 40A
K1
K2
K3
K4
K5
K6
SP
ASP
EV
A
M1
M2
M3
M4
M
SWG
TX1
RX1
TX2
RX2
FE
RC
SWC
LAMP
BR
SWM
P
Speed Reference
BA
CB
OPTIMA BATTERIES
italsea
ROSSO
NERO
BLU
BIANCO
ARANCIO
VIOLA
ROSA
VERDE
MARRONE
GIALLO
AZZURRO

CLEVER S02

Tavola n°
Table n°
Table n°
Tafel n°
Tabla n°

12

Part. n° / Part. no° / N° pièce / Stück Nr. / Pos. n°	Codice n° / Code no° / Code n° / Code n° / Codigo n°	Quantità / Quantity / Quantité / Anzahl / Candidad	I Descrizione	GB Description	FR Description	DE Benennung	ES Descripción	Note / Remarks / Notes / Bemerkungen / Observación
	7CFI0000	1	scheda funzioni	functions electr.board	carte électrique fonctions	Funktionen-Platine	tarjeta funciones	Serial Number :
	7CH4Q90A	1	scheda trazione	traction electronic board	carte électrique de traction	Antrieb-Platine	tarjeta de tracción	Serial Number :
	ASP	1	motore aspirazione	vacuum motor	moteur aspiration	Saugmotor	motor aspiración	Serial Number :
	BA	1	Batteria	battery	batterie	Batterie	baterìa	Serial Number :
	BR	1	buzzer retromarcia	buzzer	buzzer	buzzer	buzzer	J2 trazione- traction Serial Number :
	CB	1	caricabatterie	battery charger	chargeur	Ladegerät	cargador	Serial Number :
	EV	1	elettrovalvola	solenoid valve	Électrovalve	Magnetventil	electrovalvúla	Serial Number :
	F1	1	fusibile MIDI 80A (trazione)	fuse 80A (traction)	fusible MIDI 80A (traction)	Sicherung MIDI 80A (Antrieb)	fusible MIDI 80A (tracción)	Serial Number :
	F2	1	fusibile a lama 10A (ausiliari)	fuse 10A (auxiliary)	fusible 10A (auxiliaire)	(zusätzliche) Sicherung 10A	fusible 10A (auxiliar)	Serial Number :
	F3	1	fusibile MIDI 30A (aspirazione)	fuse 30A (Vacuum)	fusible 30A (aspiration)	Sicherung 30A (Saug)	fusible 30A (aspiration)	Serial Number :
	F4	1	fusibile MIDI 40A (spazzola)	fuse 40A (brush)	fusible 40A (brosse)	Sicherung 40A (Bürste)	fusible 40A (cepillo)	Serial Number :
	FE	1	fungo emergenza	safety switch	bouton d'urgence	Notschalter	botón de emergencia	Serial Number :
	K1	1	teleruttore spazzola	brush motor contactor	télérupteur brosse	Bürste Fernschalter	telerruptor cepillo	J1 cruscotto- dashboard Serial Number :
	K2	1	teleruttore aspirazione	vacuum motor contactor	télérupteur aspiration	Saug-Fernschalter	telerruptor de aspiración	J1 cruscotto- dashboard Serial Number :
	K3	1	teleruttore sgancio spazzola	click-off brush contactor	télérupteur click-off brosse	knock off Bürsten- Fernschalter	telerruptor de suelte cepillo	J1 cruscotto- dashboard Serial Number :
	K4	1	contatto NA telerut. spazzole	brush contactor NA	contact NA télérup.brosse	Kontakt NA Bürste- Fernschalt.	cotacto NA telerup.cepillo	SP Serial Number :
	K5	1	contatto NA telerut. aspiraz.	suction contactor NA	contact NA télérup.aspirat.	Kontakt NA Saug- Fernschalt.	cotacto NA telerup.aspiración	ASP Serial Number :
	K6	1	contatto NA teler.sgancio spaz.	click-off brush contactor NA	contact NA clik-off télér.brosse	Kontakt NA knock off Bürsten	cotacto NA teler.de suelte cepillo	SP Serial Number :
	LAMP	1	lampeggiante	beacon	clignoteur	Blinker	luz parpadeante	J2 trazione- traction Serial Number :
	M	1	motore trazione	drive motor	moteur de traction	Antriebsmotor	motor de tracción	Serial Number :
	M1	1	attuatore spazzola	brush actuator	actionneur de brosse	Bürsten-Stellmotor	activador de cepillo	J1 cruscotto- dashboard Serial Number :
	M2	1	attuatore tergipavimento	squeegee actuator	actionneur de la raclette	Saugfuß-Stellmotor	activador de boquilla	J1 cruscotto- dashboard Serial Number :
	M3	1	pompa chimico	chemical pump	pompe chimique	chemische Pumpe	bomba química	J1 cruscotto- dashboard Serial Number :
	M4	1	water pump	pompa acqua	pompe à eau	Wasserpumpe	bomba de agua	J1 cruscotto- dashboard Serial Number :
	P	1	potenziometro pedale avanzam.	drive pedal potentiometer	potentiomètre pédale d'accélér.	Gaspedal potentiometer	potenciómetro pedal aceler.	J2 trazione- traction Serial Number :
	RC	1	relè caricabatterie	battery charger relay	Relais de chargeur	Ladegerät-Relais	relé de cargador	Serial Number :
	RX1	1	conness. seriale RX (caricabatt.)	serial connection RX (charger)	connexion série RX (chargeur)	serielle Verbindung RX (Ladeger	conexión en serie RX (cargador)	J1 cruscotto- dashboard Serial Number :
	RX2	1	conness. seriale RX (trazione)	serial connection RX (traction)	connexion série RX (traction)	serielle Verbindung RX (Antrieb)	conexión en serie RX (tracción)	J1 cruscotto- dashboard Serial Number :
	SP	1	motore spazzola	Brush motor	moteur brosse	Bürstenmotor	motor cepillo	Serial Number :
	SWC	1	interruttore chiave avv.	ignition key	clé de contact	Zündschlüssel	llave de encendido	J2 trazione- traction Serial Number :
	SWG	1	galleggiante	floating ball switch	flotteur	Schwimmend	flotador	J1 cruscotto- dashboard Serial Number :
	SWM	1	micro sedile	seat switch	microinterrupteur siège	Sitz-Mikroschalter	Microinterrupteur de asiento	J2 trazione- traction Serial Number :
	TX2	1	conness. seriale TX (trazione)	serial connection TX (traction)	connexion série TX (traction)	serielle Verbindung TX (Antrieb)	conexión en serie TX (tracción)	J1 cruscotto- dashboard Serial Number :

RCM S.p.A

via Tiraboschi, 4 - 41041 Casinalbo - Modena - Italia
Tel. +39 059 515 311 - Fax +39 059 510 783
www.rcm.it - info@rcm.it