MOTOSCOPE

# R. 1250 D.

Cod. 31.00.79

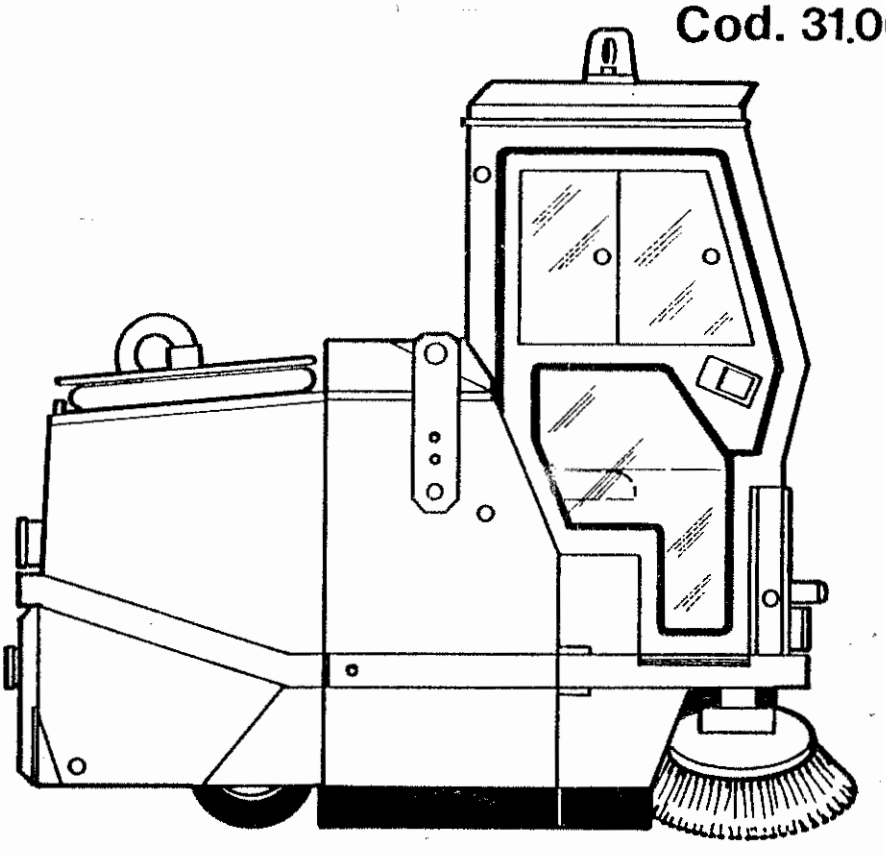

## CATALOGUE DES PIECES DE RECHANGE

## SPARE PARTS CATALOGUE

## CATALOGO PARTI DI RICAMBI

MOTOSCOPE

RCM S.p.A.
41041 CASINALBO (MO)
Via Tiraboschi, 4
Tel. 059/511222
Telex 214687 RCM I

JANVIER
JANNUARY
GENNAIO

1988

# E L E N C O delle T A V O L E

TAV. 1 - SCOCCA

TAV. 2 - CASSA RIFIUTI E BRACCI DI SOLLEVAMENTO

TAV. 3 - CASSA RIFIUTI MAGGIORATA (litri 800) (Vale fino N° 090325)
TAV. 3A - CASSA RIFIUTI MAGGIORATA (litri 800) (Vale dal N° 090326)
TAV. 4 - GRUPPO ASPIRANTE

TAV. 5 - GOMME DI TENUTA

TAV. 6 - RUOTA ANTERIORE E STERZO

TAV. 7 - RUOTE POSTERIORI E FRENI

TAV. 8 - SPAZZOLA CENTRALE E COMANDI

TAV. 9 - SPAZZOLE LATERALI E COMANDI

TAV. 10 - VENTOLA ASPIRAZIONE E COMANDI

TAV. 11 - MOTORE ENDOTERMICO E COMANDI

TAV. 12 - SERBATOIO CARBURANTE E FILTRI MOTORE

TAV. 13 - SERBATOIO OLIO IDRAULICO E TUBAZIONE COMANDO SPAZZOLE LATERALI

TAV. 14 - CILINDRI SOLLEVAMENTO E RIBALTAMENTO CASSA RIFIUTI

TAV. 15 - RADIATORE OLIO E COMANDI RUOTA ANTERIORE

TAV. 16 - DISTRIBUTORE

TAV. 17 - ORGANI E COMANDI

TAV. 18 - CABINA

# L I S T E des T A B L E S

TAB. 1 - CHASSIS

TAB. 2 - BAC A DECHETS ET BRAS DE LEVAGE

TAB. 3 - BAC A DECHETS PLUS GRAND (800 lt.) Vale fino N° 090325
TAB. 3A - BAC A DECHETS PLUS GRAND (800 lt.) Vale dal N° 090326
TAB. 4 - INSTALLATION D'ASPIRATION

TAB. 5 - BAVETTES D'ETANCHEITE

TAB. 6 - ROUE AVANT ET COMMANDE DE DIRECTION

TAB. 7 - ROUES ARRIERE ET FREINS

TAB. 8 - BROSSE CENTRALE

TAB. 9 - BROSSES LATERALES

TAB. 10 - TURBINE ASPIRATION

TAB. 11 - MOTEUR

TAB. 12 - RESERVOIR CARBURANT ET FILTRES MOTEUR

TAB. 13 - RESERVOIR HUILE HYDRAULIC ET TUYAUX DE COMMANDE BROSSES LATERALES

TAB. 14 - CYLINDRE DE LEVAGE ET VIDAGE BAC A DECHETS

TAB. 15 - RADIATEUR DE L'HUILE ET COMMANDES ROUE AVANT

TAB. 16 - DISTRIBUTEUR

TAB. 17 - EQUIPMENTS ET COMMANDES

TAB. 18 - CABINE

# L I S T of D R A W I N G S

TAV. 1 - CHASSIS

TAV. 2 - HOPPER AND LIFTING ARMS

TAV. 3 - INCREASED REFUSE CONTAINER (800 Lt.) Vale fino N° 090325
TAV. 3A - Cassa rifiuti maggiorata (800 Lt.) Vale dal N° 090326
TAV. 4 - WANDERING SUCTION HOSE

TAV. 5 - SKIRTS

TAV. 6 - FRONT DRIVING AND TURNING WHEEL

TAV. 7 - REAR WHEELS AND BRAKES

TAV. 8 - MAIN BRUSH AND CONTROLS

TAV. 9 - SIDE BRUSHES AND CONTROLS

TAV. 10 - SUCTION FAN

TAV. 11 - ENDOTHERMIC MOTOR

TAV. 12 - FUEL TANK AND MOTOR FILTERS

TAV. 13 - HYDRAULIC OIL TANK AND PIPES CONTROLLING SIDES BRUSHES

TAV. 14 - CYLINDERS FOR LIFTING AND TIPPING THE HOPPER

TAV. 15 - OIL COOLER AND FRONT WHEEL CONTROLS

TAV. 16 - DISTIBUTOR

TAV. 17 - EQUIPMENTS AND CONTROLS

TAV. 18 - CABIN

4

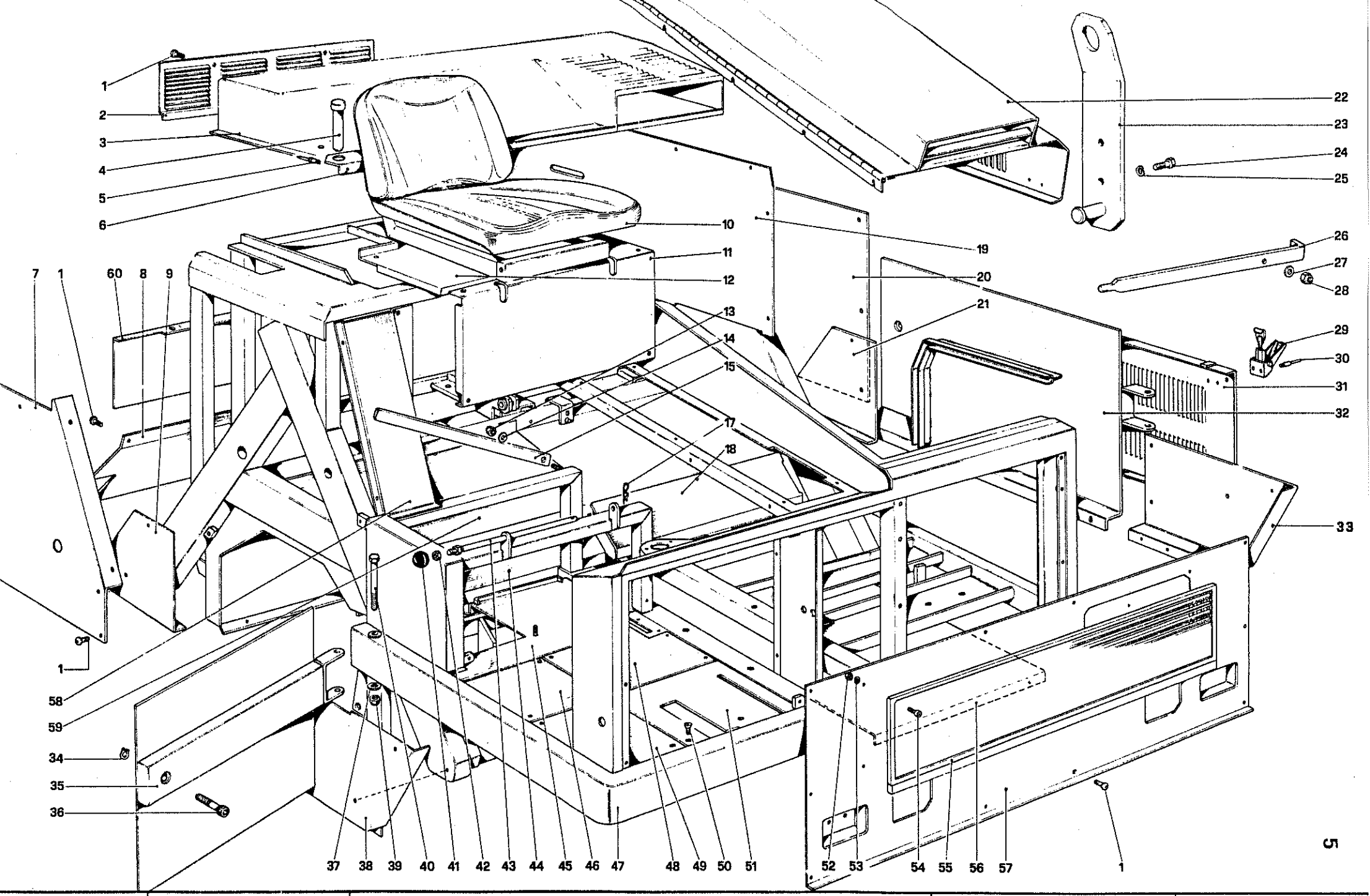


RCM

# R. 1250 D

SCOCCA
CHASSIS
CHASSIS

NOTE

TAV. 1

DATA Gennaio 1985

| N° des Dwg N° N° fig | N° de code Part N° N° codice | Quant. Qty | Dénomination | Description | Denominazione | Observations Notes Note |
|---|---|---|---|---|---|---|
| 1 | 1.1.1311 | - | Vis | Screw | Vite | |
| 2 | 2.7.1779 | 1 | Couvercle | Cover | Coperchietto | |
| 3 | 2.7.4968 | 1 | Couvercle des reservoires | Tank cover | Coperchio sebatoi | |
| 4 | 2.7.1132 | 2 | Goupille de sûreté | Safety plug | Spina di sicurezza | |
| 5 | 1.1.0049 | 2 | Rivet | Rivet | Rivetto | |
| 6 | 2.7.1579 | 1 | Support | Support | Supporto | |
| 7 | 2.7.1581 | 1 | Couvercle arrière droit | Rear right side cover | Coperchio laterale posteriore Dx | |
| 8 | 2.7.2008 | 1 | Protection essieu arrière | Rear axle protection | Protezione assale posteriore | |
| 9 | 2.7.1583 | 1 | Couvercle arrière droit | Rear right side cover | Coperchietto post. infer. Dx | |
| 10 | 1.3.0987 | 1 | Siège | Seat | Sedile | |
| 11 | 2.7.1775 | 1 | Tôle | Plate | Lamiera | |
| 12 | 2.7.1774 | 1 | Tôle | Plate | lamiera | |
| 13 | 1.1.0105 | 1 | Ecrou | Nut | Dado autobloccante | |
| 14 | 1.1.0032 | 1 | Rondelle | Washer | Rondella piana | |
| 15 | 2.7.1705 | 1 | Support de siège | Seat support | Asta sostegno seggiolino | |
| 16 | | | | | | |
| 17 | 1.1.1790 | 1 | Goupille | Split pin | Coppiglia | |
| 18 | 2.7.4356 | 1 | Tôle avant gauche | Front left side plate | Lamiera anteriore Sx | |
| 19 | 2.7.1748 | 1 | Cloison | Wall | Paratia fra vano motore e sedile | |
| 20 | 2.7.1582 | 1 | Couvercle arrière gauche | Rear left side cover | Coperchio laterale posteriore Sx | |
| 21 | 2.7.1584 | 1 | Couvercle arrière inférieur gauche | Rear lower left side cover | Coperchietto post. inferiore Sx | |
| 22 | 2.7.1777 | 1 | Coffre | Bonnet | Cofano motore | |
| 23 | 2.7.1592 | 2 | Crochet de hissage | Hook for lifting the motorsweeper | Gancio sollevamento motoscopa | |
| 24 | 1.1.0031 | 2+2 | Vis | Screw | Vite | |
| 25 | 1.1.0052 | 2+2 | Rondelle à ressort | Spring washer | Rosetta elastica | |
| 26 | 2.7.1405 | 1 | Support de coffre | Bonnet support | Asta sostegno cofano motore | |
| 27 | 1.1.0032 | 1 | Rondelle | Washer | Rondella piana | |
| 28 | 1.1.0105 | 1 | Ecrou | Nut | Dado | |
| 29 | 1.4.1071 | 2 | Levier de fermeture | Catch | Chiusura a leva | |
| 30 | 1.1.0049 | 8 | Rivet | Rivet | Rivetto | |
| 31 | 2.7.3017 | 1 | Panneau | Side panel | Fianchetto | |

| N° des Dwg N° N° fig | N° de code Part N° N° codice | Quant. Qty | Dénomination | Description | Denominazione | Observations Notes Note |
|---|---|---|---|---|---|---|
| 32 | 2.7.0761 | 1 | Couvercle gauche | Left side cover | Coperchio Sx ispez. spazz. centrale | |
| 33 | 2.7.1593 | 1 | Support bavette avant gauche | Front left side flap support | lamiera porta gomma anteriore Sx | 8 |
| 34 | 1.1.0562 | 2 | Bague d'arrêt | Stopping ring | Anello d'arresto | |
| 35 | 2.7.0760 | 1 | Couvercle droit | Right side cover | Coperchio Dx ispez. spazz. centrale | |
| 36 | 2.7.2956 | 2 | Vis | Screw | Vite | |
| 37 | 1.1.0150 | 2 | Rondelle | Washer | Rondella piana | |
| 38 | 2.7.1424 | 1 | Support bavette avant droite | Front right side flap support | Lamiera porta gomma anteriore Dx | |
| 39 | 1.1.0616 | 2 | Ecrou | Nut | Dado | |
| 40 | 1.1.1555 | 2 | Vis | Screw | Vite | |
| 41 | 1.5.0053 | 1 | Pommeau | Knob | Pomolo | |
| 42 | 1.1.0044 | 2 | Ecrou | Nut | Dado | |
| 43 | 2.7.1732 | 1 | Pivot du siège | Seat pin | Perno per sedile | |
| 44 | 2.7.4358 | 1 | Tôle avant droite | Front right side plate | Lamiera anteriore Dx | |
| 45 | 2.7.1594 | 1 | Support de batterie | Battery support | Lamiera supporto batteria | |
| 46 | 2.7.1089 | 1 | Tôle de marchepied | Footborad plate | Lamiera per pedana (post. dx. ) | |
| 47 | 2.7.1762 | 1 | Chassis complet | Complete chassis | Telaio completo | |
| 48 | 2.7.1088 | 1 | Tôle de marchepied | Footboard plate | Lamiera per pedana (post. sx. ) | |
| 49 | 2.7.1124 | 1 | Tôle de marchepied | Footboard plate | Lamiera per pedana (ant. dx. ) | |
| 50 | 1.1.0677 | 17 | Vis | Screw | Vite | |
| 51 | 2.7.1091 | 1 | Tôle de marchepied | Footboard plate | Lamiera per pedana (ant. sx. ) | |
| 52 | 1.1.0038 | 8 | Ecrou | Nut | Dado | |
| 53 | 1.1.0030 | 8 | Rondelle élastique | Spring washer | Rosetta elastica | |
| 54 | 1.1.1558 | 8 | Vis | Screw | Vite | |
| 55 | 2.7.1187 | 1 | Grille | Head guard | Mascherina | |
| 56 | 2.7.1595 | 1 | Tôle de protection moteur | Motor guard | Lamiera protezione motore | |
| 57 | 2.7.1768 | 1 | Cloison avant | Front wall | Paratia anteriore | |
| 58 | 2.7.1778 | 1 | Couvercle | Cover | Coperchio | |
| 59 | 2.7.4359 | 1 | Tôle arrrière droite | Rear right side plate | Lamiera posteriore Dx | |
| 60 | 2.7.4955 | 2 | Tôle de fermeture | Closing plate | lamiera chiusura bocca uscita pattume | Option. |

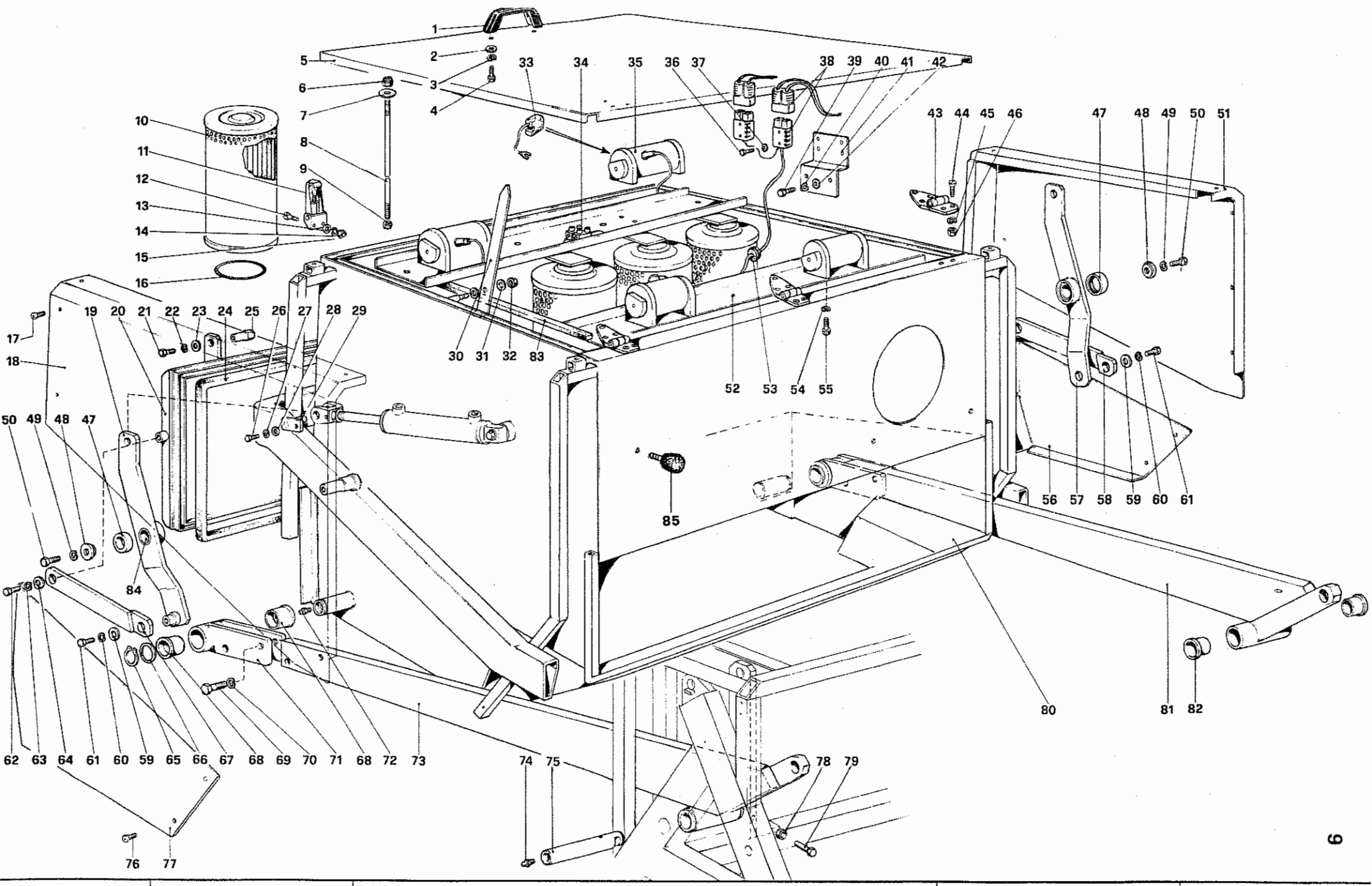




RCM MOTOSCOPE

**R 1250 D**

CASSA RIFIUTI E BRACCI DI SOLLEVAMENTO
BAC A DECHETS ET BRAS DE LEVAGE
HOPPER AND LIFTING ARMS

NOTE

**TAV. 2**

DATA Gennaio 1988

| N° des Dwg N° N° fig | N° de code Part N° N° codice | Quant. Qty | Dénomination | Description | Denominazione | Observations Notes Note |
|---|---|---|---|---|---|---|
| 1 | 1.4.1537 | 1 | Poignée | Handle | Maniglia | |
| 2 | 1.1.0032 | 2 | Rondelle | Washer | Rondella piana | |
| 3 | 1.1.0052 | 2 | Rondelle | Washer | Rosetta | |
| 4 | 1.1.0084 | 2 | Vis | Screw | Vite T.E. | |
| 5 | 2.7.4503 | 1 | Couvercle bac à déchets | Hopper cover | Coperchio cassa rifiuti | |
| 6 | 1.1.0105 | 8 | Ecrou | Nut | Dado | |
| 7 | 1.1.0045 | 8 | Rondelle | Washer | Rondella piana | |
| 8 | 2.7.1471 | 8 | Tirant | Tie rod | Tirante | |
| 9 | 1.1.0044 | 8 | Ecrou | Nut | Dado | |
| 10 | 2.7.3006 | 20 | Filtre (1 m²) | Filter (1 m²) | Filtro aspirazione (1 m²) | |
| 11 | 1.4.1071 | 2 | Levier de fermeture | Fastener | Chiusura a leva | |
| 12 | 1.1.0163 | 4 | Vis | Screw | Vite T.C. | |
| 13 | 1.1.0164 | 4 | Rondelle | Washer | Rondella piana | |
| 14 | 1.1.0161 | 4 | Rondelle | Spring washer | Rosetta | |
| 15 | 1.1.0160 | 4 | Ecrou | Nut | Dado | |
| 16 | 1.2.0095 | 20 | Joint torique | Sealing ring | Anello parapolvere | |
| 17 | 1.1.1311 | 8+8 | Vis | Screw | Vite T.C. | |
| 18 | 2.7.4237 | 1 | Couvercle droit | Right side cover | Coperchio Dx | |
| 19 | 2.7.1937 | 1 | Levier droite | Right side lever | Leva Dx | |
| 20 | 2.7.1935 | 1 | Porte | Shutter | Portello | |
| 21 | 1.1.0084 | 2 | Vis | Screw | Vite T.E. | |
| 22 | 1.1.0052 | 2 | Rondelle | Spring washer | Rosetta | |
| 23 | 1.1.0045 | 2 | Rondelle | Washer | Rondella piana | |
| 24 | 2.7.4233 | 1 | Joint caoutchouc | Sealing rubber | Profilo in gomma | |
| 25 | 2.7.0560 | 2 | Pommeau | Knob | Pomo sportello | |
| 26 | 1.1.0029 | 2 | Vis | Screw | Vite | |
| 27 | 1.1.0041 | 2 | Rondelle | Spring washer | Rosetta | |
| 28 | 1.1.0030 | 2 | Rondelle | Washer | Rondella piana | |
| 29 | 2.7.0931 | 2 | Pivot | Pin | Perno | |
| 30 | 2.7.1750 | 1 | Tige support-couvercle | Cover support | Asta sostegno coperchio | |
| 31 | 1.1.0032 | 2 | Rondelle | Washer | Rondella piana | |

| N° des Dwg N° N° fig | N° de code Part N° N° codice | Quant. Qty | Dénomination | Description | Denominazione | Observations Notes Note |
|---|---|---|---|---|---|---|
| 32 | 1.1.0105 | 1 | Ecrou | Nut | Dado | |
| 33 | 1.3.1127 | 2 | Jeu de charbons | Set of carbon brushes | Serie carboncini per vibratore | |
| 34 | 1.3.1538 | 2 | Borne | Junction box | Mamut | |
| * 35 | 1.3.1175 | 4 | Secoueur | Filter shaker | Vibratore | Vale fino N° |
| 36 | 1.1.1738 | 4 | Vis | Screw | Vite | |
| 37 | 1.1.0164 | 4 | Rondelle | Washer | Rondella piana | |
| 38 | 1.3.0805 | 4 | Fiche | Plug | Spina | |
| 39 | 1.1.0035 | 2 | Vis | Screw | Vite | |
| 40 | 1.1.0041 | 2 | Rondelle | Spring washer | Rosetta | |
| 41 | 2.7.3802 | 1 | Support-fiche | Plug support | Sostegno spina | |
| 42 | 1.1.0030 | 2 | Rondelle | Washer | Rondella | |
| 43 | 1.4.2323 | 3 | Charnière | Hinge | Cerniera | |
| 44 | 1.1.0677 | 15 | Vis | Screw | Vite | |
| 45 | 1.1.0041 | 15 | Rondelle | Spring washer | Rosetta | |
| 46 | 1.1.0018 | 15 | Ecrou | Nut | Dado | |
| 47 | 2.7.1933 | 2 | Entretoise | Spacer | Distanziale | |
| 48 | 2.7.3095 | 2 | Entretoise | Spacer | Distanziale | |
| 49 | 1.1.0258 | 2 | Rondelle | Spring washer | Rosetta | |
| 50 | 1.1.0394 | 2 | Vis | Screw | Vite | |
| 51 | 2.7.4238 | 1 | Couvercle gauche | Left side cover | Coperchio Sx | |
| 52 | 2.7.3047 | 2 | Support de secoueur | Shaker housing | Telaio scuotitore filtri | |
| 53 | 1.2.0175 | 1 | Passe-fil | Cable lead | Passafilo | |
| * 54 | 1.1.0052 | 16 | Rondelle | Spring washer | Rosetta | Vale fino N° |
| * 55 | 1.1.0084 | 16 | Vis | Screw | Vite | Vale fino N° |
| 56 | 2.7.2256 | 1 | Couvercle gauche | Left side cover | Coperchio Sx | |
| 57 | 2.7.1936 | 1 | Levier gauche | Left side lever | Leva Sx | |
| 58 | 2.7.1938 | 1 | Levier gauche | Left side lever | Leva Sx | |
| 59 | 1.1.0045 | 2 | Rondelle | Washer | Rondella piana | |
| 60 | 1.1.0052 | 2 | Rondelle | Spring washer | Rosetta | |
| 61 | 1.1.0084 | 2 | Vis | Screw | Vite | |
| 62 | 1.1.0084 | 2 | Vis | Screw | Vite | |
| * 35 | 1.3.5434 | 4 | Secoueur | Filter shaker | Vibratore | Vale dal N° |
| * 54 | 1.1.0041 | 16 | Rondelle | Spring washer | Rosetta | " |
| * 55 | 1.1.0548 | 16 | Vis | Screw | Vite | " |

| N° des Dwg N° N° fig | N° de code Part N° N° codice | Quant. Qty | Dénomination | Description | Denominazione | Observations Notes Note |
|---|---|---|---|---|---|---|
| 63 | 1.1.0052 | 2 | Rondelle | Spring washer | Rosetta | |
| 64 | 1.1.0045 | 2 | Rondelle | Washer | Rondella piana | |
| 65 | 1.1.1541 | 2 | Bague d'arrêt | Stopping ring | Anello d'arresto | |
| 66 | 1.1.0743 | 2 | Entretoise | Spacer | Distanziale | |
| 67 | 2.7.1939 | 1 | Levier droite | Right side lever | Leva Dx | |
| 68 | 2.7.0523 | 4 | Douille | Bushing | Boccola | |
| 69 | 1.1.1542 | 4 | Vis | Screw | Vite | |
| 70 | 1.1.1445 | 4 | Rondelle | Spring washer | Rosetta | |
| 71 | 2.7.0511 | 2 | Fourche | Yoke | Forcella | |
| 72 | 1.1.0555 | 2 | Graisseur | Greaser | Ingrassatore | |
| 73 | 2.7.0510 | 1 | Bras droit | Right side arm | Braccio Dx | |
| 74 | 1.1.0555 | 2 | Graisseur | Greaser | Ingrassatore | |
| 75 | 2.7.0512 | 2 | Pivot | Pin | Perno sostegno bracci | |
| 76 | 1.1.1311 | 10 | Vis | Screw | Vite | |
| 77 | 2.7.4234 | 1 | Couvercle droit | Right side cover | Coperchio Dx | |
| 78 | 1.1.0972 | 2 | Ecrou | Nut | Dado | |
| 79 | 2.7.4213 | 2 | Vis | Screw | Vite | |
| 80 | 2.7.3299 | 1 | Conteneur déchets et filtres | Filter and refuse housing | Contenitore rifiuti e filtri | |
| 81 | 2.7.0534 | 1 | Bras gauche | Left side arm | Braccio Sx | |
| 82 | 2.7.0535 | 4 | Douille | Bushing | Boccola | |
| 83 | 2.7.1568 | 1 | Joint caoutchouc | Sealing rubber | Profilo in gomma | |
| 84 | 2.7.0808 | 2 | Douille | Bushing | Boccola | |
| 85 | 1.2.1708 | 2 | Tampon | Buffer | Tampone | Option. |
| * 10 | 2.7.3007 | 20 | Filtre (0,5 m²) | Filter (0,5 m²) | Filtro aspirazione (0,5 m²) | Option. |

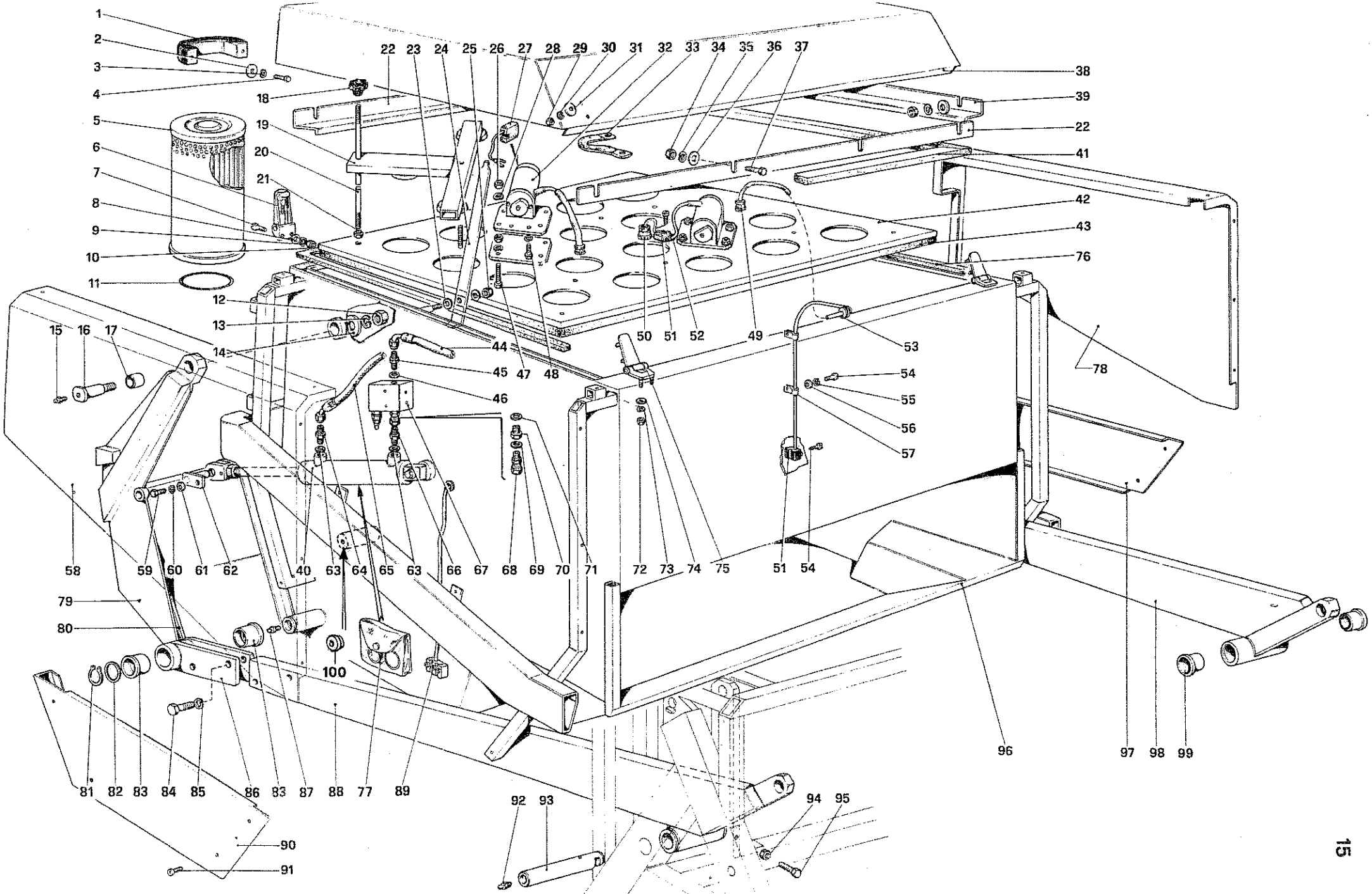


| | | | | |
|---|---|---|---|---|
| RCM | R. 1250 D | CASSA RIFIUTI MAGGIORATA - 800 Lt.<br>INCREASED REFUSE CONTAINER - 800 Lt.-<br>BAC A DECHETS PLUS GRAND - 800 Lt.- | NOTE Vale Fino N° 090325<br>OPTION | TAV. 3<br>DATA Gennaio 1986 |

R 1250 D- BAC A DECHETS PLUS GRAND ( 800 lt. )
R 1250 D- LARGER REFUSE CONTAINER ( 800 lt. )
R 1250 D- CONTENITORE MAGGIORATO ( 800 lt. )

tav. 3

| N° des Dwg N° N° fig | N° de code Part N° N° codice | Quant. Qty | Dénomination | Description | Denominazione | Observations Notes Note |
|---|---|---|---|---|---|---|
| 1 | 1.4.1537 | 1 | Poignée | Handle | Maniglia | |
| 2 | 1.1.0045 | 2 | Rondelle | Washer | Rondella | |
| 3 | 1.1.0052 | 2 | Rondelle élastique | Spring washer | Rosetta elastica | |
| 4 | 1.1.0031 | 2 | Vis | Screw | Vite | |
| 5 | 2.7.3006 | 18 | Filtre ( 1 $m^2$ surface filtrante ) | Filter ( 1 sq.m. filtering surface ) | Filtro ( sup.filt. 1 $m^2$ ) | |
| 5 | 2.7.3007 | 18 | Filtre (0,5 $m^2$ surface filtrante) | Filter (0,5 sq.m. filtering surface) | Filtro ( sup.filtr. 0,5 $m^2$ ) | Option |
| 6 | 1.4.1071 | 2 | Levier de fermeture | Catch | Chiusura a leva | |
| 7 | 1.1.0159 | 4 | Vis | Screw | Vite | |
| 8 | 1.1.0164 | 4 | Rondelle | Washer | Rondella | |
| 9 | 1.1.0161 | 4 | Rondelle élastique | Spring washer | Rosetta elastica | |
| 10 | 1.1.0160 | 4 | Ecrou | Nut. | Dado | |
| 11 | 1.2.0095 | 18 | Joint torique | Sealing ring | Anello parapolvere | |
| 12 | 1.1.0241 | 1+1 | Ecrou | Nut | Dado | |
| 13 | 1.1.0390 | 1+1 | Rondelle élastique | Spring washer | Rosetta elastica | |
| 14 | 1.1.0580 | 1+1 | Rondelle | Washer | Rondella | |
| 15 | 1.1.0555 | 1+1 | Huileur | Grease feeder | Ingrassatore | |
| 16 | 2.7.2141 | 1+1 | Pivot | Pin | Perno | |
| 17 | 2.7.2182 | 1+1 | Coussinet en bronze | Bushing | Bronzina | |
| 18 | 1.5.0056 | 12 | Volant | Wheel | Volantino | |
| 19 | 2.7.1146 | 6 | Bloqueur de filtre | Filter fastener | Fermo per filtri | |
| 20 | 2.7.1471 | 12 | Tirant | Tie rod | Tirante per filtri | |
| 21 | 1.1.0044 | 12 | Ecrou | Nut | Dado | |
| 22 | 2.7.1147 | 2 | Bloqueur | Fastener | Fermo gomma | |
| 23 | 1.1.0032 | 2 | Rondelle | Washer | Rondella | |
| 24 | 2.7.2478 | 1 | Support du couvercle | Cover support | Asta sostegno coperchio | |
| 25 | 1.1.0105 | 1 | Ecrou | Nut | Dado | |
| 26 | 1.1.0019 | 16 | Ecrou | Nut | Dado | |
| 27 | 1.3.1127 | 2+2 | Jeu de charbons | Set of carbon brushes | Serie carboncini | |
| 28 | 1.1.0258 | 16 | Rondelle élastique | Spring washer | Rosetta elastica | |
| 29 | 1.1.0018 | 6 | Ecrou | Nut | Dado | |
| 30 | 1.1.0041 | 6 | Rondelle élastique | Spring washer | Rosetta elastica | |

| N° des Dwg N° N° fig | N° de code Part N° N° codice | Quant. Qty | Dénomination | Description | Denominazione | Observations Notes Note |
|---|---|---|---|---|---|---|
| 31 | 1.1.0528 | 6 | Rondelle | Washer | Rondella | |
| 32 | 1.3.1175 | 2 | Secoueur | Shaker | Vibratore | |
| — | 1.4.0318 | 2+2 | Roulement | Bearing | Cuscinetto vibratore | |
| 33 | 1.3.1336 | 1 | Prise de terre | Mass coil | Treccia di massa | |
| 34 | 1.1.0044 | 8 | Ecrou | Nut | Dado | |
| 35 | 1.1.0052 | 8 | Rondelle élastique | Spring washer | Rosetta elastica | |
| 36 | 1.1.0045 | 8 | Rondelle | Washer | Rondella | |
| 37 | 1.1.0084 | 8 | Vis | Screw | Vite | |
| 38 | 2.7.2137 | 1 | Couvercle | Cover | Coperchio | |
| 39 | 2.7.1148 | 1+1 | Bloqueur | Fastener | Fermo per gomma | |
| 40 | 1.4.1973 | 1 | Cylindre | Cylinder | Cilindro apertura sportello | |
| 41 | 2.7.1566 | 1 | Joint ctc | Rubber lining | Profilo in gomma | |
| 42 | 2.7.0927 | 1 | Support des filtres | Filter support | Supporto filtri | |
| 43 | 2.7.1567 | 1 | Joint d'étanchéité | Sealing rubber | Gomma | |
| 44 | 1.2.1046 | 2 | Tuyau | Pipe | Tubo | |
| 45 | 1.4.2166 | 2 | Raccord | Nipple | Nipplo | |
| 46 | 1.1.0945 | 2 | Joint | Gasket | Guarnizione | |
| 47 | 1.1.1540 | 8 | Vis | Screw | Vite | |
| 48 | 1.1.0084 | 8 | Vis | Screw | Vite | |
| 49 | 1.3.2811 | 2 | Bloqueur de cable | Cable retainer | Pressacavo | |
| 50 | 1.3.2812 | 1 | Bloqueur de cable | Cable retainer | Pressacavo | |
| 51 | 1.3.1538 | 2 | Plaque de jonction | Junction box | Mamut | |
| 52 | 1.1.0849 | 1 | Vis | Screw | Vite | |
| 53 | 1.2.0175 | 1 | Passe-fil | Cable lead | Passafilo | |
| 54 | 1.1.0037 | 3 | Vis | Screw | Vite | |
| 55 | 1.1.0100 | 2 | Rondelle élastique | Spring washer | Rosetta elastica | |
| 56 | 1.1.0099 | 2 | Rondelle | Washer | Rondella | |
| 57 | 1.1.0475 | 2 | Collier | Clamp | Fascetta | |
| 58 | 2.7.2140 | 1 | Couvercle droit | Right side cover | Coperchio Dx | |
| 59 | 1.1.0029 | 2 | Vis | Screw | Vite | |
| 60 | 1.1.0041 | 2 | Rondelle élastique | Spring washer | Rosetta elastica | |

| N° des Dwg N° N° fig | N° de code Part N° N° codice | Quant. Qty | Dénomination | Description | Denominazione | Observations Notes Note |
|---|---|---|---|---|---|---|
| 61 | 1.1.0030 | 2 | Rondelle | Washer | Rondella | |
| 62 | 2.7.0931 | 2 | Pivot | Pin | Perno | |
| 63 | 1.1.1228 | 4 | Joint | Gasket | Guarnizione | |
| 64 | 1.4.1242 | 2 | Raccord | Nipple | Nipplo | |
| 65 | 1.2.2173 | 2 | Tuyau | Pipe | Tubo | |
| 66 | 1.4.1236 | 2 | Raccord | Nipple | Nipplo | |
| 67 | 1.4.2185 | 1+1 | Soupape | Valve | Valvola regolatrice | |
| 68 | 1.4.2168 | 2 | Joint tournant | Turning joint | Giunto girevole | |
| 69 | 1.1.1225 | 2 | Joint | Gasket | Guarnizione | |
| 70 | 1.4.2167 | 2 | Reduction | Reducer | Riduzione | |
| 71 | 1.1.0945 | 2 | Joint | Gasket | Guarnizione | |
| 72 | 1.1.0018 | 6 | Ecrou | Nut | Dado | |
| 73 | 1.1.0041 | 6 | Rondelle élastique | Spring washer | Rosetta elastica | |
| 74 | 1.1.0030 | 6 | Rondelle | Washer | Rondella | |
| 75 | 2.7.2187 | 3 | Cle | Hinge | Cerniera | |
| 76 | 2.7.1568 | 1 | Joint | Sealing rubber | Gomma | |
| 77 | 1.2.1439 | 1+1 | Jeu de joints | Set of gaskets | Serie guarnizioni cilindro | |
| 78 | 2.7.3101 | 1 | Couvercle gauche | Left side cover | Coperchio Sx | |
| 79 | 2.7.2139 | 1 | Porte de vidange | Dumping port | Portello scarico rifiuti | |
| 80 | 2.7.3103 | 1 | Joint | Sealing rubber | Gomma | |
| 81 | 1.1.1541 | 2 | Bague d'arrêt | Stopping ring | Anello d'arresto | |
| 82 | 1.1.0743 | 2 | Entretoise | Spacer | Distanziale | |
| 83 | 2.7.0523 | 2+2 | Douille | Bushing | Boccola | |
| 84 | 1.1.1542 | 2+2 | Vis | Screw | Vite | |
| 85 | 1.1.1445 | 4 | Rondelle élastique | Spring washer | Rosetta elastica | |
| 86 | 2.7.0511 | 2 | Fourche de reglage | Yoke | Forcella di registro | |
| 87 | 1.1.0555 | 2 | Huileur | Grease feeder | Ingrassatore | |
| 88 | 2.7.0510 | 1 | Bras droit | Right side arm | Braccio Dx | |
| 89 | 1.3.0492 | 1 | Plaque de jonction | Junction box | Mamut | |
| 90 | 2.7.3102 | 1 | Couvercle inférieur droit | Lower right side cover | Coperchio inferiore DX | |

| N° des Dwg N° N° fig | N° de code Part N° N° codice | Quant. Qty | Dénomination | Description | Denominazione | Observations Notes Note |
|---|---|---|---|---|---|---|
| 91 | 1.1.2402 | 4+4 | Vis | Screw | Vite | |
| 92 | 1.1.0555 | 1+1 | Huileur | Grease feeder | Ingrassatore | |
| 93 | 2.7.0512 | 1+1 | Pivot | Pin | Perno | |
| 94 | 1.1.0972 | 2 | Ecrou | Nut | Dado | |
| 95 | 2.7.4213 | 2 | Vis | Screw | Vite | |
| 96 | 2.7.2136 | 1 | Bac à déchets de 800 lt | Larger refuse container (800 lt.) | Contenitore maggiorato (800 lt.) | |
| 97 | 2.7.2174 | 1 | Couvercle inférieur gauche | Lower left side cover | Coperchio inferiore Sx | |
| 98 | 2.7.0534 | 1 | Bras gauche | Left side arm | Braccio Sx | |
| 99 | 2.7.0535 | 4 | Douille | Bushing | Boccola | |
| 100 | 2.7.3880 | 2 | Entretoise | Spacer | Distanziale | |

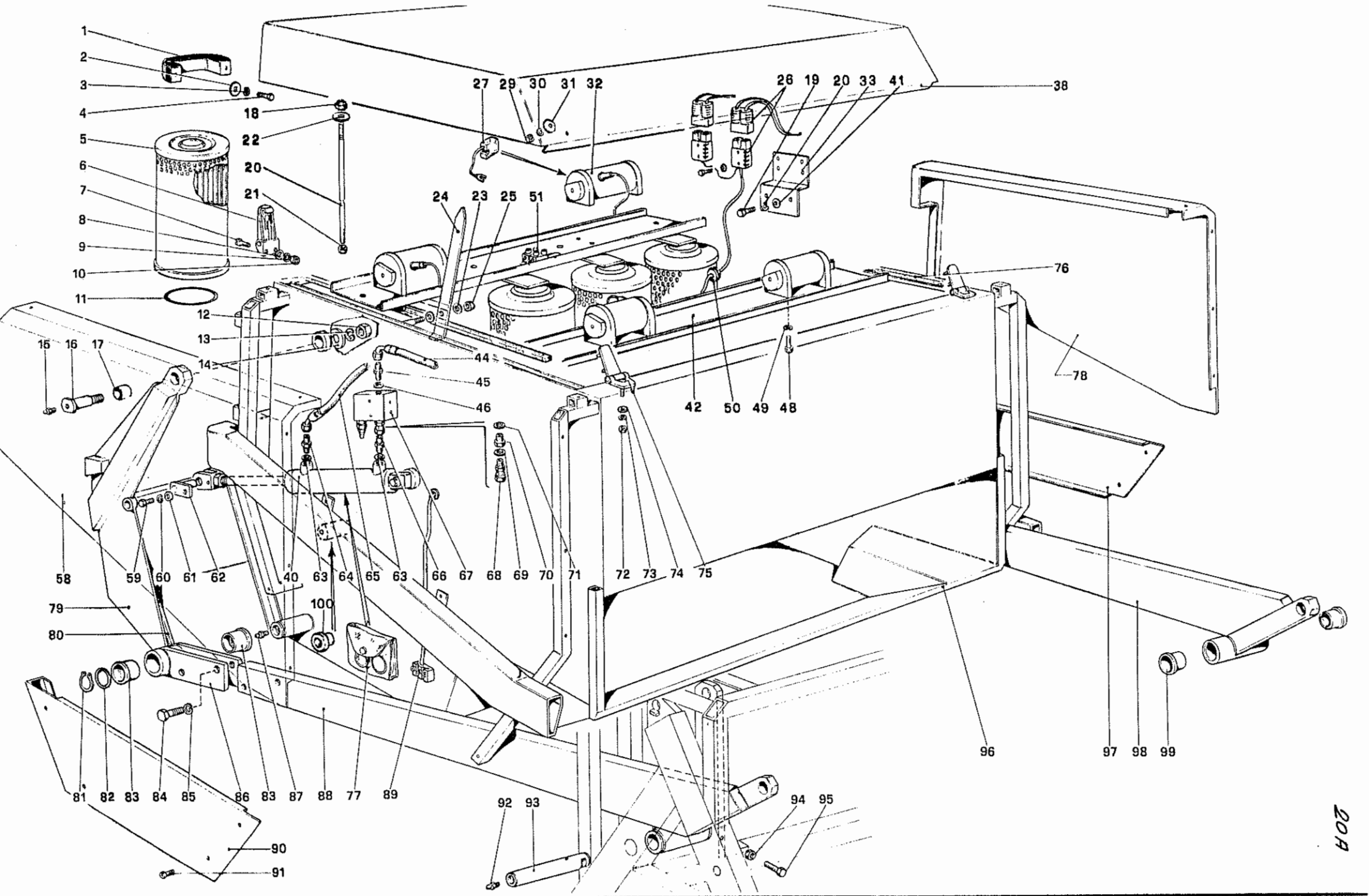


| | | | | |
|---|---|---|---|---|
| RCM | R.1250 D | CASSA RIFIUTI MAGGIORATA (litri 800).<br>BAC A DECHETS PLUS GRAND (800 Lt).<br>BIGGER HOPPER (800 Lt) | Note VALE DAL Nº 090326<br>OPTION | TAV. 3 A<br>Data |

204

| N° des Dwg N° N° fig | N° de code Part N° N° codice | Quant. Qty | Dénomination | Description | Denominazione | Observations Notes Note |
|---|---|---|---|---|---|---|
| 1 | 1.4.1537 | 1 | Poignée | Handle | Maniglia | |
| 2 | 1.1.0045 | 2 | Rondelle | Washer | Rondella | |
| 3 | 1.1.0052 | 2 | Rondelle élastique | Spring washer | Rosetta elastica | |
| 4 | 1.1.0031 | 2 | Vis | Screw | Vite | |
| 5 | 2.7.3006 | 20 | Filtre ( 1 $m^2$ surface filtrante) | Filter (1 sq.m.filtering surface) | Filtro (superf. filtrante 1 $m^2$) | |
| 5 | 2.7.3007 | 20 | Filtre (0,5 $m^2$ surface filtrante) | Filter (0,5 sq.m. filtering surface) | Filtro (superf. filtrante 0,5 $m^2$) | Option. |
| 6 | 1.4.1071 | 2 | Levier de fermeture | Catch | Chiusura a leva | |
| 7 | 1.1.0159 | 4 | Vis | Screw | Vite | |
| 8 | 1.1.0164 | 4 | Rondelle | Washer | Rondelle | |
| 9 | 1.1.0161 | 4 | Rondelle élastique | Spring washer | Rosetta elastica | |
| 10 | 1.1.0160 | 4 | Ecrou | Nut | Dado | |
| 11 | 1.2.0095 | 18 | Joint torique | Sealing ring | Anello parapolvere | |
| 12 | 1.1.0241 | 1+1 | Ecrou | Nut | Dado | |
| 13 | 1.1.0390 | 1+1 | Rondelle élastique | Spring washer | Rosetta elastica | |
| 14 | 1.1.0580 | 1+1 | Rondelle | Washer | Rondella | |
| 15 | 1.1.0555 | 1+1 | Huileur | Grease feeder | Ingrassatore | |
| 16 | 2.7.2141 | 1+1 | Pivot | Pin | Perno | |
| 17 | 2.7.2182 | 1+1 | Coussinet en bronze | Bushing | Bronzina | |
| 18 | 1.1.0105 | 8 | Ecrou | Nut | Dado | |
| 19 | 1.1.0035 | 2 | Vis | Screw | Vite | |
| 20 | 2.7.1471 | 8 | Tirant | Tie rod | Tirante per filtri | |
| 21 | 1.1.0044 | 12 | Ecrou | Nut | Dado | |
| 22 | 1.1.0045 | 8 | Rondelle | Washer | Rondella | |
| 23 | 1.1.0032 | 2 | Rondelle | Washer | Rondella | |
| 24 | 2.7.2478 | 1 | Support du couvercle | Cover support | Asta sostegno coperchio | |
| 25 | 1.1.0105 | 1 | Ecrou | Nut | Dado | |
| 26 | 1.3.0805 | 4 | Goupille | Plug | Spina | |
| 27 | 1.3.1127 | 2+2 | Jeu de charbons | Set of carbon brushes | Serie carboncini | |
| 28 | 1.1.0041 | 2 | Rondelle | Spring washer | Rosetta | |
| 29 | 1.1.0018 | 6 | Ecrou | Nut | Dado | |
| 30 | 1.1.0041 | 6 | Rondelle élastique | Spring washer | Rosetta elastica | |

| N° des Dwg N° N° fig | N° de code Part N° N° codice | Quant. Qty | Dénomination | Description | Denominazione | Observations Notes Note |
|---|---|---|---|---|---|---|
| 31 | 1.1.0528 | 6 | Rondelle | Washer | Rondella | |
| 32 | 1.3.1175 | 2 | Secoueur | Shaker | Vibratore | |
| - | 1.4.0318 | 2+2 | Roulement | Bushing | Cuscinetto vibratore | |
| 33 | 2.7.3802 | 1 | Support | Plug support | Sostegno spina | |
| 34 | | | | | | |
| 35 | | | | | | |
| 36 | | | | | | |
| 37 | | | | | | |
| 38 | 2.7.2137 | 1 | Couvercle | Cover | Coperchio | |
| 39 | 1.1.0030 | 2 | Rondelle | Washer | Rondella | |
| 40 | 1.4.1973 | 1 | Cylindre | Cylinder | Cilindro apertura sportello | |
| 41 | 1.1.0030 | 2 | Rondelle | Washer | Rondella | |
| 42 | 2.7.3047 | 2 | Chassis secoueur des filtres | Filter shaker body frame | Telaio scuotitore filtri | |
| 43 | | | | | | |
| 44 | 1.2.1046 | 2 | Tuyau | Pipe | Tubo | |
| 45 | 1.4.2166 | 2 | Raccord | Nipple | Nipplo | |
| 46 | 1.1.0945 | 2 | Joint | Gasket | Guarnizione | |
| 47 | | | | | | |
| 48 | 1.1.0084 | 16 | Vis | Screw | Vite | |
| 49 | 1.1.0052 | 16 | Rondelle | Spring washer | Rosetta | |
| 50 | 1.2.0175 | 1 | Passe-cable | Cable lead | Passafilo | |
| 51 | 1.3.1538 | 2 | Boite de dérivation | Junction box | Mamut | |
| 52 | | | | | | |
| 53 | | | | | | |
| 54 | | | | | | |
| 55 | | | | | | |
| 56 | | | | | | |
| 57 | | | | | | |
| 58 | 2.7.2140 | 1 | Couvercle droit | Right side cover | Coperchio dx | |
| 59 | 1.1.0029 | 2 | Vis | Screw | Vite | |
| 60 | 1.1.0041 | 2 | Rondelle élastique | Spring washer | Rosetta elastica | |

20C

| ° des vg N° ° fig | N° de code Part N° N° codice | Quant. Qty | Dénomination | Description | Denominazione | Observations Notes Note |
|---|---|---|---|---|---|---|
| 61 | 1.1.0030 | 2 | Rondelle | Washer | Rondella | |
| 62 | 2.7.0931 | 2 | Pivot | Pin | Perno | |
| 63 | 1.1.1228 | 4 | Joint | Gasket | Guarnizione | |
| 64 | 1.4.1242 | 2 | Raccord | Nipple | Nipplo | |
| 65 | 1.2.2173 | 2 | Tuyau | Pipe | Tubo | |
| 66 | 1.4.1236 | 2 | Raccord | Nipple | Nipplo | |
| 67 | 1.4.2185 | 1+1 | Soupape | Valve | Valvola regolatrice | |
| 68 | 1.4.2168 | 2 | Joint tournant | Turning joint | Giunto girevole | |
| 69 | 1.1.1225 | 2 | Joint | Gasket | Guarnizione | |
| 70 | 1.4.2167 | 2 | Reduction | Reducer | Riduzione | |
| 71 | 1.1.0945 | 2 | Joint | Gasket | Guarnizione | |
| 72 | 1.1.0018 | 6 | Ecrou | Nut | Dado | |
| 73 | 1.1.0041 | 6 | Rondelle élastique | Spring washer | Rosetta elastica | |
| 74 | 1.1.0030 | 6 | Rondelle | Washer | Rondella | |
| 75 | 2.7.2187 | 3 | Cle | Hinge | Cerniera | |
| 76 | 2.7.1568 | 1 | Joint | Sealing rubber | Gomma | |
| 77 | 1.2.1439 | 1+1 | Jeu de joints | Set of gaskets | Serie guarnizioni cilindro | |
| 78 | 2.7.3101 | 1 | Couvercle gauche | Left side cover | Coperchio sx | |
| 79 | 2.7.2139 | 1 | Porte de vidange | Dumping port | Portello scarico rifiuti | |
| 80 | 2.7.3103 | 1 | Joint | Sealing rubber | Gomma | |
| 81 | 1.1.1541 | 2 | Bague d'arrêt | Stopping ring | Anello d'arresto | |
| 82 | 1.1.0743 | 2 | Entretoise | Spacer | Distanziale | |
| 83 | 2.7.0523 | 2+2 | Douille | Bushing | Boccola | |
| 84 | 1.1.1542 | 2+2 | Vis | Screw | Vite | |
| 85 | 1.1.1445 | 4 | Rondelle élastique | Spring washer | Rosetta elastica | |
| 86 | 2.7.0511 | 2 | Fourche de reglage | Yoke | Forcella di registro | |
| 87 | 1.1.0555 | 2 | Huileur | Grease feeder | Ingrassatore | |
| 88 | 2.7.0510 | 1 | Bras droit | Right side arm | Braccio dx | |
| 89 | 1.3.0492 | 1 | Plaque de jonction | Junction box | Mamut | |
| 90 | 2.7.3102 | 1 | Couvercle inférieur droit | Lower right side cover | Coperchio inferiore dx | |

20D

| N° des Dwg N° N° fig | N° de code Part N° N° codice | Quant. Qty | Dénomination | Description | Denominazione | Observations Notes Note |
|---|---|---|---|---|---|---|
| 91 | 1.1.2402 | 4+4 | Vis | Screw | Vite | |
| 92 | 1.1.0555 | 1+1 | Huiler | Grease feeder | Ingrassatore | |
| 93 | 2.7.0512 | 1+1 | Pivot | Pin | Perno | |
| 94 | 1.1.0972 | 2 | Ecrou | Nut | Dado | |
| 95 | 2.7.4213 | 2 | Vis | Screw | Vite | |
| 96 | 2.7.5124 | 1 | Bac à déchets | Larger refuse container | Contenitore maggiorato | |
| 97 | 2.7.2174 | 1 | Couvercle inférieur gauche | Lower left side cover | Coperchio inferiore sx | |
| 98 | 2.7.0534 | 1 | Bras gauche | Left side arm | Braccio sx | |
| 99 | 2.7.0535 | 4 | Douille | Bushing | Boccola | |
| 100 | 2.7.3880 | 2 | Entretoise | Spacer | Distanziale | |
| – | 2.7.4923 | 1 | Ensemble des filters | Suction filters assembly | Assieme filtri aspirazione | |

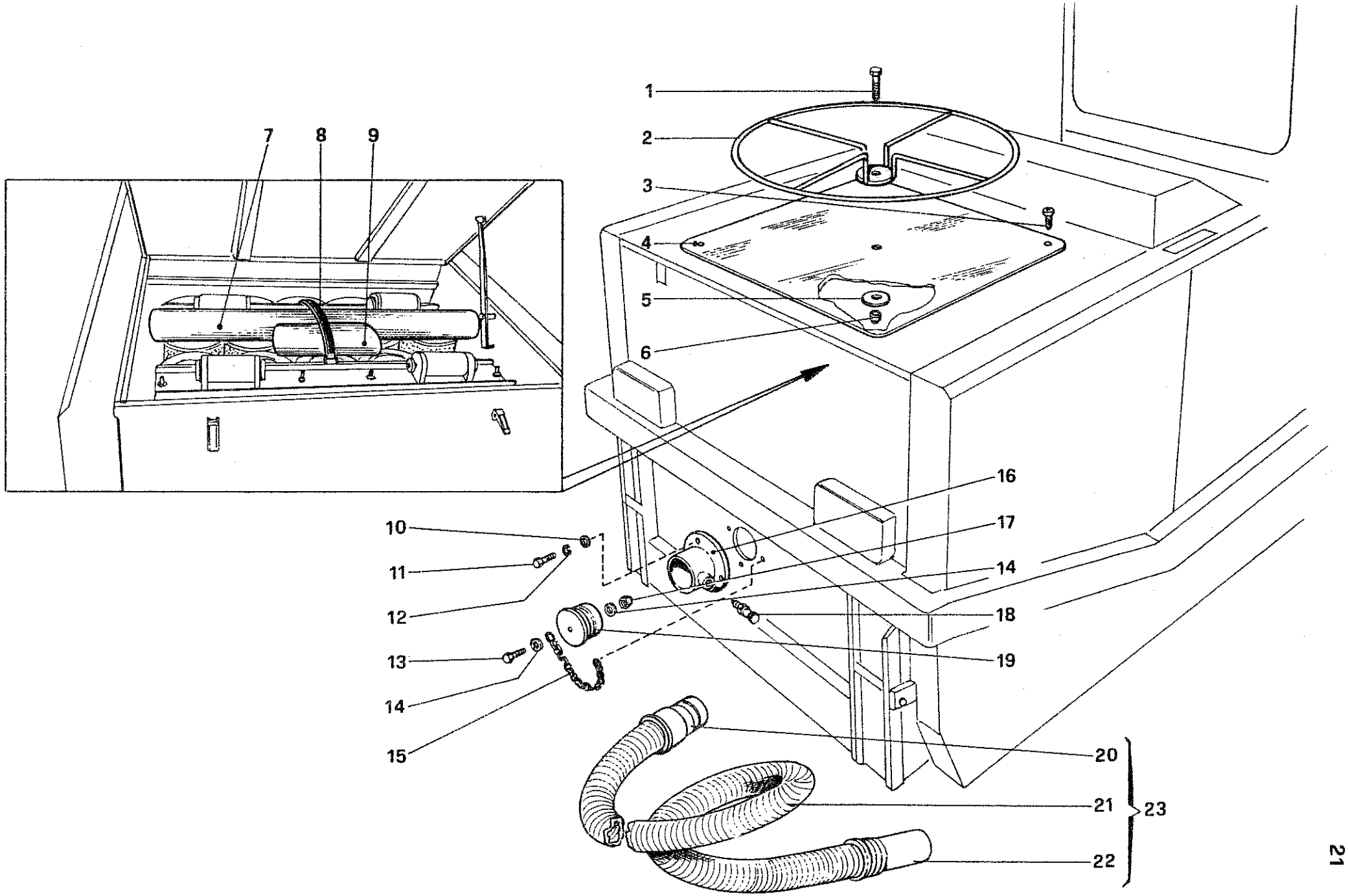


| | | | | |
|---|---|---|---|---|
| RCM | R.1250 D | GRUPPO ASPIRANTE<br>INSTALLATION D'ASPIRATION<br>WANDERING SUCTION HOSE | NOTE A RICHIESTA<br>OPTION | TAV. 4<br>DATA Gennaio 1988 |

| N° des Dwg N° N° fig | N° de code Part N° N° codice | Quant. Qty | Dénomination | Description | Denominazione | Observations Notes Note |
|---|---|---|---|---|---|---|
| 1 | 1.1.0148 | 1 | Vis | Screw | Vite | Option. |
| 2 | 2.7.5031 | 1 | Réenrouleur | Rewinder | Riavvolgitore | |
| 3 | 1.1.1311 | 4 | Vis | Screw | Vite | |
| 4 | 2.7.5032 | 1 | Feuille de plastique | Plastic cover | Lastra in platica | |
| 5 | 2.7.0068 | 1 | Rondelle | Washer | Rondella piana | |
| 6 | 1.1.0217 | 1 | Ecrou | Nut | Dado | |
| 7 | 1.5.3715 | 1 | Extension | Extension | Prolunga | |
| 8 | 1.2.0373 | 1 | Tirant de fixation | Tie rod | Tirante fissaggio prolunga | |
| 9 | 1.5.3716 | 1 | Tampon | Buffer | Tampone | |
| 10 | 1.1.0030 | 4 | Rondelle | Washer | Rondella piana | |
| 11 | 1.1.0035 | 4 | Vis | Screw | Vite | |
| 12 | 1.1.0041 | 4 | Rondelle | Spring washer | Rosetta | |
| 13 | 1.1.0303 | 1 | Vis | Screw | Vite | |
| 14 | 1.1.0030 | 1 | Rondelle | Washer | Rondella piana | |
| 15 | 2.7.5035 | 1 | Chaine | Chain | Catena | |
| 16 | 2.7.4971 | 1 | Attelage de tuyau | Pipe connection | Attacco per tubo | |
| 17 | 1.1.0238 | 1 | Ecrou autobloquant | Self-locking nut | Dado autobloccante | |
| 18 | 1.1.3127 | 1 | Arrêt | Catch | Saltarello | |
| 19 | 2.7.4969 | 1 | Bouchon | Cap | Tappo | |
| 20 | 1.4.3714 | 1 | Manchon | Sleeve | manicotto | |
| 21 | 2.7.5033 | 1 | Tuyau | Flexible pipe | Tubo flessibile | |
| 22 | 1.5.3704 | 1 | Manchon | Sleeve | Manicotto | |
| 23 | 2.7.5067 | 1 | Tuyau complet | Complete pipe | Tubo completo | |

24

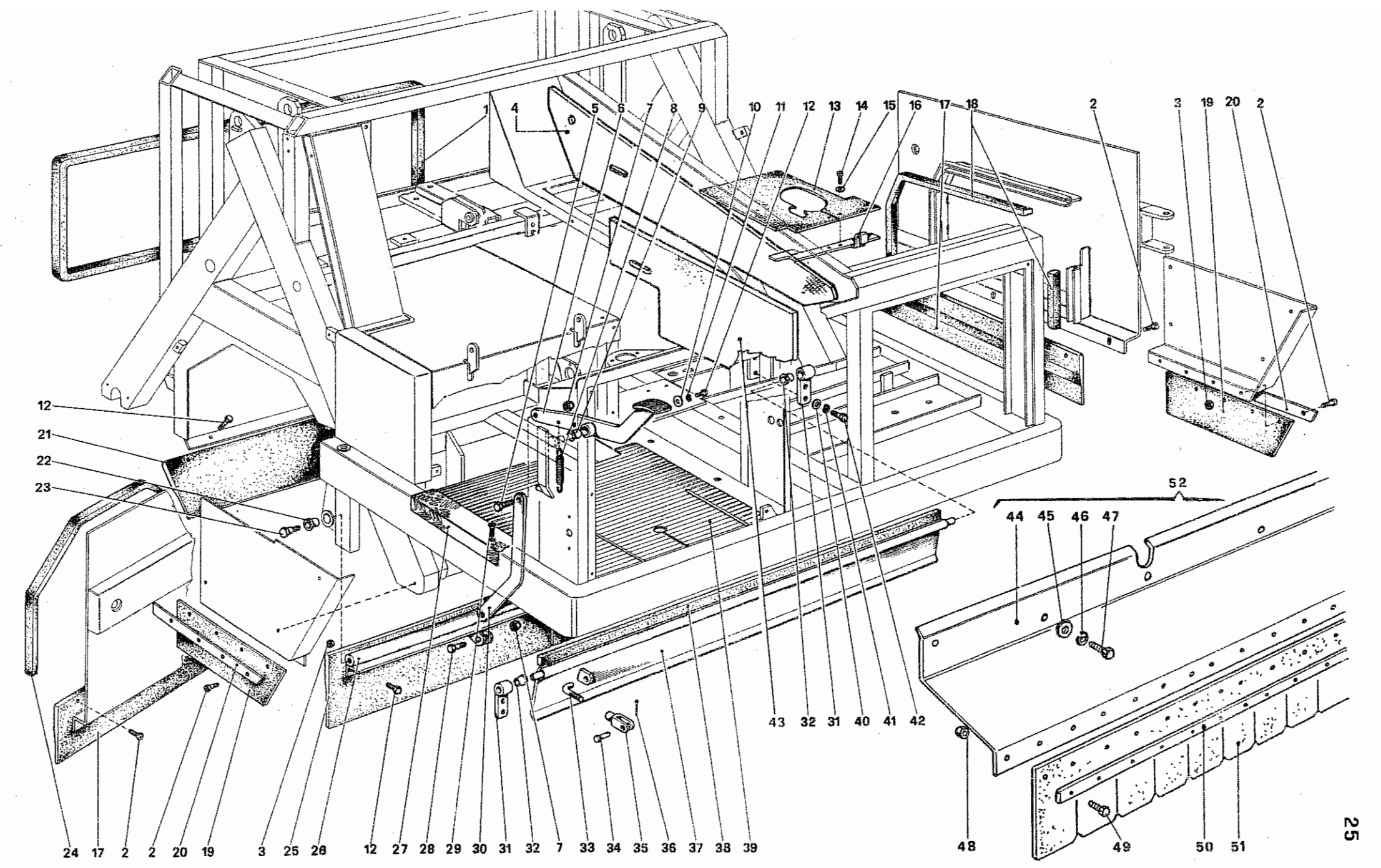


| | | | | |
|---|---|---|---|---|
| ICM | R. 1250 D | GOMME DI TENUTA<br>BAVETTES D'ETANCHITE<br>SKIRTS | NOTE | TAV. 5<br>DATA Gennaio 198 |

| N° des Dwg N° N° fig | N° de code Part N° N° codice | Quant. Qty | Dénomination | Description | Denominazione | Observations Notes Note |
|---|---|---|---|---|---|---|
| 1 | 2.7.1467 | 1 | Bavette | Flap | Gomma | |
| 2 | 1.1.1311 | 17 | Vis | Screw | Vite | |
| 3 | 1.1.0018 | 11 | Ecrou | Nut | Dado | |
| 4 | 1.2.1792 | 1 | Panneau | Panel | Pannello | |
| 5 | 1.1.0148 | 1 | Vis ( Ø 10x1, 5x25 ) | Screw ( Ø 10x1, 5x25 ) | Vite ( Ø 10x1, 5x25 ) | |
| 6 | 2.7.0926 | 1 | Pédale bavette avant | Front flap pedal | Pedale sollevam. Gomma parapolv. ant. | |
| 7 | 1.1.0217 | 1+1 | Ecrou | Self-locking nut | Dado autobloccante | |
| 8 | 1.4.0104 | 1 | Ressort | Spring | Molla | |
| 9 | 1.5.0234 | 1 | Douille | Bushing | Boccola | |
| 10 | 1.1.0040 | 1 | Rondelle | Washer | Rondella piana | |
| 11 | 1.1.0041 | 1 | Rondelle élastique | Spring washer | Rosetta elastica | |
| 12 | 1.1.0029 | 13 | Vis | Screw | Vite | |
| 13 | 1.2.1326 | 1 | Bavette | Flap | Gomma | |
| 14 | 1.1.0573 | 2 | Vis | Screw | Vite | |
| 15 | 1.1.0579 | 2 | Rondelle | Washer | Rondella piana | |
| 16 | 2.7.1394 | 1 | Support bavette | Flap support | Supporto gomma | |
| 17 | 2.7.1371 | 1+1 | Bavette latérale | Side flap | Gomma parapolvere laterale | |
| 18 | 2.7.1473 | 1 | Bavette d'étanchéité | Sealing rubber | Gomma di tenuta | |
| 19 | 1.2.1073 | 1+1 | Bavette latérale | Side flap | Gomma parapolvere laterale | |
| 20 | 2.7.1145 | 1+1 | Barrette | Flap retainer | Listello ferma gomma | |
| 21 | 2.7.1370 | 2 | Bavette avant | Front flap | Gomma parapolvere anteriore | |
| 22 | 2.7.0737 | 2 | Coussinet en bronze | Bushing | Bronzina | |
| 23 | 2.7.0741 | 2 | Vis | Screw | Vite per supporto gomma | |
| 24 | 2.7.1468 | 1 | Bavette d'étanchéité | Sealing rubber | Gomma di tenuta | |
| 25 | 2.7.1060 | 2 | Bavette avant | Front flap | Gomma parapolvere anteriore | |
| 26 | 2.7.0925 | 1 | Support bavette avant | Front flap support | Supporto gomma parapolv. anteriore | |
| 27 | 2.7.1474 | 1 | Fermeture de marchepied | Footboard retainer | Fermo per pedana | |
| 28 | 1.1.1222 | 1 | Vis | Screw | Vite | |
| 29 | 1.1.0677 | 2 | Vis | Screw | Vite | |
| 30 | 2.7.0933 | 1 | Tirant | Tie rod | Tirante | |

| N° des Dwg N° N° fig | N° de code Part N° N° codice | Quant. Qty | Dénomination | Description | Denominazione | Observations Notes Note |
|---|---|---|---|---|---|---|
| 31 | 2.7.0929 | 2 | Support | Support | Supporto portello chiusura aspiraz. | |
| 32 | 1.5.0234 | 2 | Douille | Bushing | Boccola | |
| 33 | 2.7.0930 | 1 | Tirant | Tie rod | Tirante | |
| 34 | 1.1.1147 | 1 | Pivot | Pin | Perno | |
| 35 | 1.4.1146 | 1 | Fourche | Yoke | Forcella | |
| 36 | 1.1.0366 | 1 | Goupille | Split pin | Coppiglia | |
| 37 | 2.7.0928 | 1 | Port de coupure aspiration | Vacuum cut off | Portello chiusura aspirazione | |
| 38 | 2.7.1476 | 1 | Bavette d'étanchéité | Sealing rubber | Gomma di tenuta | |
| 39 | 1.2.1329 | 1 | Marchepied | Footboard | Pedana | |
| 40 | 1.1.0032 | 4 | Rondelle | Washer | Rondella piana | |
| 41 | 1.1.0052 | 4 | Rondelle élastique | Spring washer | Rosetta elastica | |
| 42 | 1.1.0084 | 4 | Vis | Screw | Vite | |
| 43 | 1.2.1793 | 1 | Panneau | Panel | Pannello | |
| — | 2.7.1048 | 1 | Jeu de bavettes | Set of flaps | Serie gomme parapolvere | |
| 44 | 2.7.2195 | 1 | Convoyeur poussière | Front dust conveyor | Convogliatore polvere | |
| 45 | 1.1.0032 | 5 | Rondelle | Washer | Rondella | |
| 46 | 1.1.0052 | 5 | Rondelle à ressort | Spring washer | Rosetta | |
| 47 | 1.1.0084 | 5 | Vis | Screw | Vite | |
| 48 | 1.1.0038 | 14 | Ecrou | Nut | Dado | |
| 49 | 1.1.0037 | 14 | Vis | Screw | Vite | |
| 50 | 2.7.2438 | 1 | Barrette | Lath | Listello ferma gomma | |
| 51 | 1.2.2343 | 1 | Bavette | Flap | Gomma parapolvere | |
| 52 | 2.7.2234 | 1 | Ensemble convoyeur poussière | Dust conveyour assembly | Assieme convogliatore | |

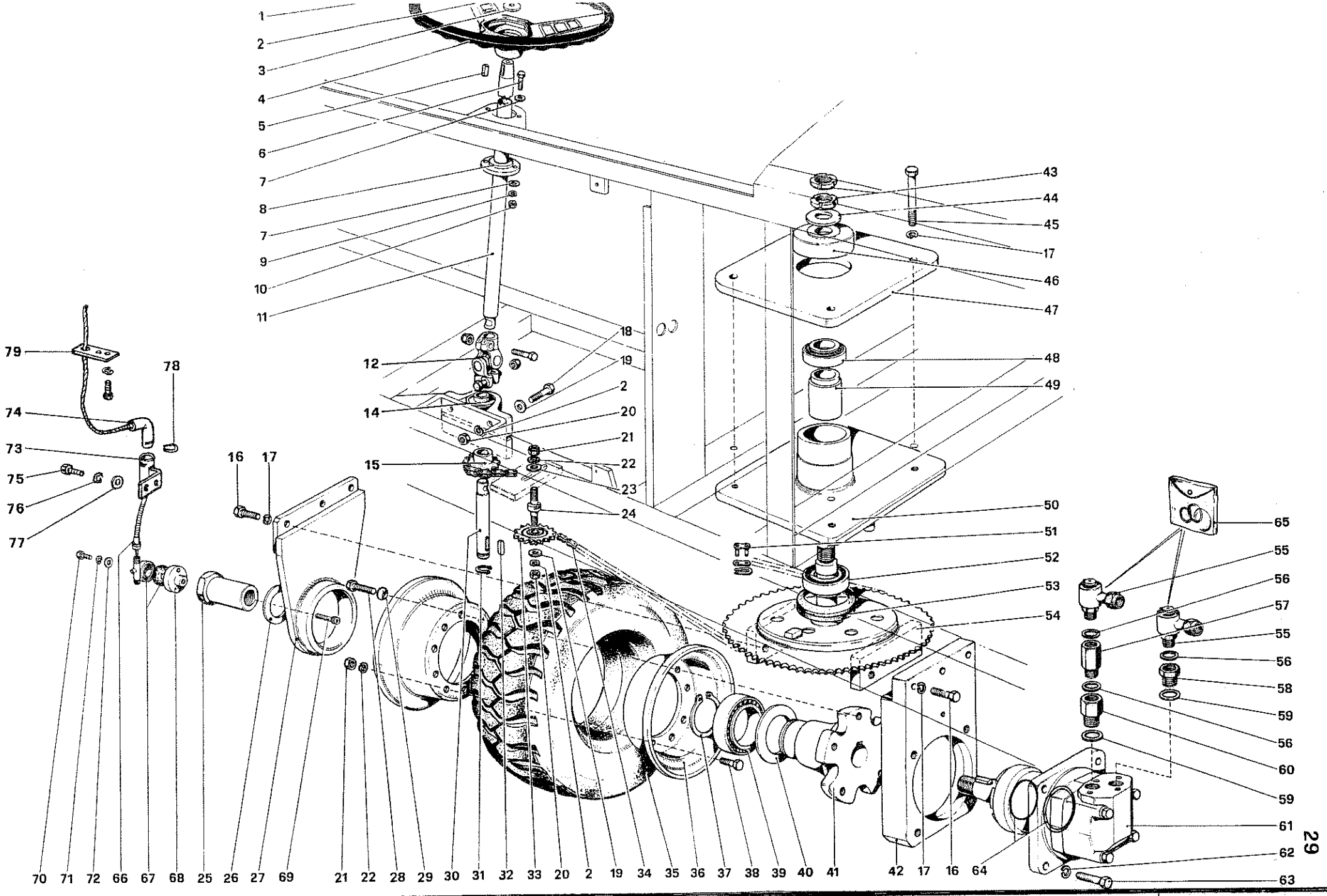




RCM

**R. 1250 D**

RUOTA ANTERIORE E STERZO
ROUE AVANT ET COMMANDE DE DIRECTION
FRONT DRIVING AND TURNING WHEEL

NOTE

**TAV. 6**

DATA Gennaio 1980

| N° des Dwg N° N° fig | N° de code Part N° N° codice | Quant. Qty | Dénomination | Description | Denominazione | Observations Notes Note |
|---|---|---|---|---|---|---|
| 1 | 1.1.0042 | 1 | Vis | Screw | Vite | |
| 2 | 1.1.0258 | 6 | Rondelle élastique | Spring washer | Rosetta elastica | |
| 3 | 2.7.0295 | 1 | Rondelle | Washer | Rondella piana | |
| 4 | 1.5.1406 | 1 | Volant | Steering wheel | Volante sterzo | |
| 5 | 1.1.0581 | 1 | Clavette | Feather key | Linguetta | |
| 6 | 1.1.0548 | 2 | Vis | Screw | Vite | |
| 7 | 1.1.0030 | 4 | Rondelle | Washer | Rondella piana | |
| 8 | 2.7.1125 | 1 | Douille | Sleeve | Boccola guida piantone | |
| 9 | 1.1.0041 | 2 | Rondelle élastique | Spring washer | Rosetta elastica | |
| 10 | 1.1.0018 | 2 | Ecrou | Nut | Dado | |
| 11 | 2.7.1111 | 1 | | Steering column | Piantone | |
| 12 | 1.4.0982 | 1 | Joint | Joint | Giunto | |
| 13 | | | | | | |
| 14 | 1.4.0853 | 2 | Support | Support | Supporto | |
| 15 | 2.7.0711 | 1 | Pignon | Pinion | Pignone sterzo | |
| 16 | 1.1.1450 | 6 | Vis | Screw | Vite | |
| 17 | 1.1.0794 | 10 | Rondelle élastique | Spring washer | Rosetta elastica | |
| 18 | 1.1.0394 | 4 | Vis | Screw | Vite | |
| 19 | 1.1.0043 | 5 | Rondelle | Washer | Rondella piana | |
| 20 | 1.1.0019 | 5 | Ecrou | Nut | Dado | |
| 21 | 1.1.0247 | 6 | Ecrou | Nut | Dado | |
| 22 | 1.1.0793 | 6 | Rondelle élastique | Spring washer | Rosetta elastica | |
| 23 | 1.1.0150 | 1 | Rondelle | Washer | Rondella piana | |
| 24 | 2.7.0712 | 1 | Pivot du pignon | Pinion pin | Perno per pignone | |
| 25 | 2.7.4973 | 1 | Ecrou | Nut | Dado speciale | |
| * 26 | 2.7.0771 | 1 | Rondelle | Washer | Rondella piana | Option. |
| 27 | 2.7.0528 | 1 | Support droit | Right side support | Supporto destro | |
| 28 | 1.1.1448 | 5 | Vis | Screw | Vite | |
| 29 | 2.7.0548 | 5 | Rondelle | Washer | Rondella semisferica | |
| 30 | 2.7.0713 | 1 | Arbre | Shaft | Albero | |
| *25 | 2.7.0770 | 1 | Ecrou | Nut | Dado | |

| N° des Dwg N° N° fig | N° de code Part N° N° codice | Quant. Qty | Dénomination | Description | Denominazione | Observations Notes Note |
|---|---|---|---|---|---|---|
| 31 | 1.1.0081 | 1 | Bague d'arrêt | Stopping ring | Anello d'arresto | |
| 32 | 1.1.0361 | 1 | Clavette | Feather key | Linguetta | 32 |
| 33 | 1.4.1335 | 1 | Poulie | Guide pulley | Galoppino | |
| 34 | 1.4.1333 | 1 | Chaîne | Chain | Catena | |
| 35 | 1.2.1121 | 1 | Roue en ctc superélastique | Wheel in superelastic rubber | Ruota in gomma superelastica | |
| 36 | 2.7.1446 | 1 | Jeu de disques | Set of discs | Assieme dischi | |
| 37 | 1.1.1451 | 1 | Bague d'arrêt | Stopping ring | Anello d'arresto | |
| 38 | 1.1.1423 | 5 | Vis | Screw | Vite | |
| 39 | 1.4.0867 | 1 | Roulement | Bearing | Cuscinetto | |
| 40 | 2.7.0531 | 1 | Rondelle | Washer | Rondella protezione cuscinetto | |
| 41 | 2.7.0769 | 1 | Support de roue | Wheel support | Flangia supporto ruota | |
| 42 | 2.7.0527 | 1 | Support gauche | Left side support | Supporto Sx | |
| 43 | 1.1.1337 | 2 | Frette | Iron ring | Ghiera | |
| 44 | 1.1.1339 | 1 | Rondelle | Washer | Rondella piana | |
| 45 | 1.1.1452 | 4 | Vis | Screw | Vite | |
| 46 | 2.7.0547 | 1 | Capuchon | Bearing guard | Cuffia protezione cuscinetto | |
| 47 | 2.7.0530 | 1 | Plaque supérieure | Upper plate | Piastra superiore | |
| 48 | 1.4.0865 | 1 | Roulement | Bearing | Cuscinetto a rulli conici | |
| 49 | 2.7.1074 | 1 | Entretoise | Spacer | Distanziale | |
| 50 | 2.7.0529 | 1 | Plaque inférieure | Lower plate | Piastra inferiore | |
| 51 | 1.4.1334 | 1 | Accouplement | Joint | Giunto per catena | |
| 52 | 1.4.0868 | 1 | Roulement | Bearing | Cuscinetto a rulli conici | |
| 53 | 1.2.0077 | 1 | Anneau d'étanchéité | Sealing ring | Anello di tenuta | |
| 54 | 2.7.0526 | 1 | Arbre avec couronne | Shaft with crown | Albero con corona | |
| * 55 | 1.4.0983 | 1 | Joint | Universal joint | Giunto girevole | Vale Fino N° 090309 |
| 56 | 1.1.0945 | 3 | Garniture | Seal | Guarnizione | |
| 57 | 1.4.1253 | 1 | Colonnette | Stud | Colonnetta | |
| 58 | 1.4.1256 | 1 | Reduction | Reducer | Riduzione | |
| 59 | 1.1.1229 | 2 | Garniture | Seal | Guarnizione | |
| 60 | 1.4.1252 | 1 | Colonnette | Stud | Colonnetta | |
| + 55 | 1.4.4378 | 2 | Joint | Universal joint | Giunto girevole | Vale dal N° 090310 |

| N° des Dwg N° N° fig | N° de code Part N° N° codice | Quant. Qty | Dénomination | Description | Denominazione | Observations Notes Note |
|---|---|---|---|---|---|---|
| 61 | 1.3.2305 | 1 | Moteur hydraulique | Hydraulic motor | Motore idraulico | |
| 62 | 1.1.1445 | 4 | Rondelle élastique | Spring washer | Rosetta elastica | |
| 63 | 1.1.1453 | 4 | Vis | Screw | Vite | |
| 64 | 1.2.1128 | 1 | Jeu de joints | Set of gaskets | Serie guarnizioni motore | |
| * 65 | 1.2.3638 | 1+1 | Jeu de joints | Set of gaskets | Serie guarnizioni | Vale Fino N° 090309 |
| 66 | 1.4.3684 | 1 | Cable du compteur horaire | Hour meter cable | cavo flessibile per conta Km | Option. |
| 67 | 1.3.3683 | 1 | Renvoi | Mitre gearing | Rinvio | " |
| 68 | 2.7.4972 | 1 | Entraîneur de renvoi | Impeller | Trascinatore per rinvio | " |
| 69 | 1.1.2016 | 1 | Vis | Screw | Vite T.C. | " |
| 70 | 1.1.0029 | 1 | Vis | Screw | Vite | " |
| 71 | 1.1.0041 | 1 | Rondelle élastique | Spring washer | Rosetta elastica | " |
| 72 | 1.1.0030 | 1 | Rondelle | Washer | Rondella piana | " |
| 73 | 2.7.5030 | 1 | Support de cable | cable support | Supporto cavo contaKm | " |
| 74 | 1.4.3713 | 1 | Cornière | Angle | Curva a 90° | " |
| 75 | 1.1.0035 | 2 | Vis | Screw | Vite | " |
| 76 | 1.1.0041 | 2 | Rondelle à ressort | Spring washer | Rosetta elastica | " |
| 77 | 1.1.0030 | 2 | Rondelle | Washer | Rondella | " |
| 78 | 2.7.5050 | 1 | Arrêt | Clamp | Fermo | " |
| 79 | 2.7.5049 | 1 | Plaquette | Platelet | Piastrino guida cavo | " |
| * 65 | 1.2.4379 | 1+1 | Jeu de joints | Set of gaskets | Serie guarnizioni | Vale dal N° 090310 |

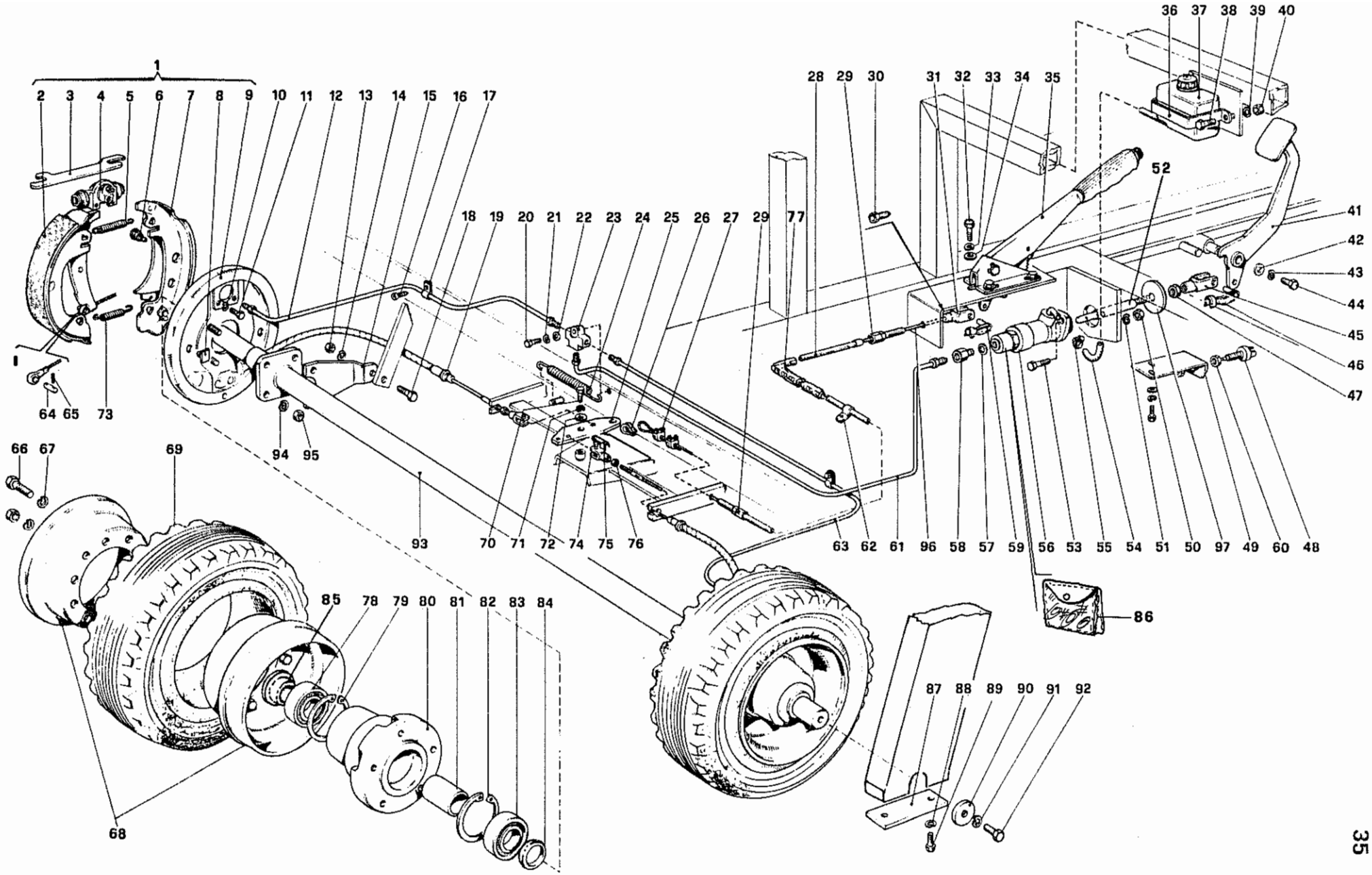




| | | | | |
|---|---|---|---|---|
| RCM MOTOSCOPE | R. 1250 D | RUOTE POSTERIORI E FRENI<br>ROUES ARRIERE ET FREINS<br>REAR WHEELS AND BRAKES | NOTE | TAV. 7<br>DATA Gennaio 1986 |

| N° des Dwg N° N° fig | N° de code Part N° N° codice | Quant. Qty | Dénomination | Description | Denominazione | Observations Notes Note |
|---|---|---|---|---|---|---|
| 1 | — | | | | | |
| 2 | 1.4.1985 | 1 | Machoire gauche | Left hand brake shoe | Ganascia Sx (arrivo cavo) | |
| 2 | 1.4.1984 | 1 | Machoire droite | Right hand brake shoe | Ganascia Dx (arrivo cavo) | |
| 3 | 1.4.1990 | 1+1 | Etrier | Bracket | Staffa di fulcro | |
| 4 | 1.4.1981 | 2 | Cylindre de frein | Brake cylinder | Cilindro per freno | |
| 5 | 1.4.1988 | 1+1 | Ressort | Spring | Molla | |
| 6 | 1.4.1986 | 2+2 | Ressort | Spring | Molla | |
| 7 | 1.4.1983 | 1 | Machoire gauche (crantée) | Left hand brake shoe (toothed) | Ganascia Sx (dentellata) | |
| 7 | 1.4.1982 | 1 | Machoire droite (crantée) | Right hand brake shoe (toothed) | Ganascia Dx (dentellata) | |
| 8 | 1.4.1987 | 2+2 | Fermoire de ressort | Clip | Fermaglio per mlla | |
| 9 | 1.4.1980 | 1 | Disque de frein gauche | Left hand brake disc | Disco ganasce Sx | |
| 9 | 1.4.1979 | 1 | Disque de frein droit | Right hand brake disc | Disco ganasce Dx | |
| 10 | 1.1.0041 | 2+2 | Rondelle élastique | Spring washer | Rosetta elastica | |
| 11 | 1.1.0575 | 2+2 | Vis | Screw | Vite | |
| 12 | 1.4.1218 | 1 | Tuyau de frein | Brake pipe | Tubo freno | |
| 13 | 1.1.0019 | 2 | Ecrou | Nut | Dado | |
| 14 | 1.1.0258 | 2 | Rondelle élastique | Spring washer | Rosetta elastica | |
| 15 | 2.7.1980 | 2 | Bride | Flange | Flangia | |
| 16 | 1.1.1311 | 2 | Vis | Screw | Vite | |
| 17 | 1.1.0475 | 3 | Collier | Clamp | Fascetta | |
| 18 | 1.1.0394 | 2 | Vis | Screw | Vite | |
| 19 | 1.4.2058 | 2 | Cable | Flexible cable | Cavo flessibile | |
| 20 | 1.1.0076 | 1 | Vis | Screw | Vite | |
| 21 | 1.1.0041 | 1 | Rondelle élastique | Spring washer | Rosetta elastica | |
| 22 | 1.1.0030 | 1 | Rondelle | Washer | Rondella | |
| 23 | 1.4.1217 | 1 | Raccord | Fitting | Trevie | |
| 24 | 1.4.0236 | 1 | Ressort | Spring | Molla | |
| 25 | 2.7.1081 | 1 | Plaquette | Plaque | Piastrino | |
| 26 | 1.1.1221 | 1 | Passe-cable | Cable lead | Passacavo | |
| 27 | 1.1.1220 | 2 | Etau | Clamp | Morsetto | |

| N° des Dwg N° N° fig | N° de code Part N° N° codice | Quant. Qty | Dénomination | Description | Denominazione | Observations Notes Note |
|---|---|---|---|---|---|---|
| 28 | 1.3.2188 | 1 | Cable | Flexible cable | Guaina per cavo | |
| 29 | 1.1.2295 | 1 | Regleur de cable | Cable adjuster | Registro cavo | |
| 30 | 1.1.2207 | 1 | Raccord | Fitting | Raccordo | |
| 31 | 2.7.4830 | 1 | Fourche | Yoke | Forcella | |
| 32 | 1.1.0031 | 4 | Vis | Screw | Vite | |
| 33 | 1.1.0052 | 4 | Rondelle élastique | Spring washer | Rosetta elastica | |
| 34 | 1.1.0032 | 4 | Rondelle | Washer | Rondella piana | |
| 35 | 1.4.0993 | 1 | Levier du frein à main | Hand brake lever | Leva freno a mano | |
| 36 | 1.4.1356 | 1 | Etrier | Bracket | Staffa | |
| 37 | 1.4.1355 | 1 | Reservoir huile des freins | Brake oil tank | Serbatoio olio freni | |
| 38 | 1.1.0029 | 2 | Vis | Screw | Vite | |
| 39 | 1.1.0041 | 2 | Rondelle élastique | Spring washer | Rosetta elastica | |
| 40 | 1.1.0018 | 2 | Ecrou | Nut | Dado | |
| 41 | 2.7.1084 | 1 | Pédale de frein | Brake pedal | Pedale per freno | |
| 42 | 1.1.0030 | 1 | Rondelle | Washer | Rondella | |
| 43 | 1.1.0041 | 1 | Rondelle élastique | Spring washer | Rosetta elastica | |
| 44 | 1.1.0035 | 1 | Vis | Screw | Vite | |
| 45 | 2.7.1078 | 1 | Fourche | Yoke | Forcella | |
| 46 | 1.4.1317 | 1 | Pivot et ressort | Pin and spring | Perno con molla | |
| 47 | 1.1.0019 | 1 | Ecrou | Nut | Dado | |
| 48 | 1.3.3487 | 1 | Interrupteur | Switch | Interruttore | |
| 49 | 2.7.4688 | 1 | Support | Support | Supporto interruttori | |
| 50 | 1.1.0019 | 2 | Ecrou | Nut | Dado | |
| 51 | 1.1.0052 | 2 | Rondelle élastique | Spring washer | Rosetta | |
| 52 | 2.7.1077 | 1 | Pivot | Pin | Perno | |
| 53 | 1.1.0031 | 2 | Vis | Screw | Vite | |
| 54 | 2.7.1482 | 1 | Tuyau | Pipe | Tubo gomma | |
| 55 | 1.1.1295 | 2 | Collier | Clamp | Fascetta | |
| 56 | 1.4.3472 | 1 | Pompe de frein | Brake pump | Pompa freni | |
| 57 | 1.1.0352 | 1 | Rondelle | Washer | Rondella | |

| N° des Dwg N° N° fig | N° de code Part N° N° codice | Quant. Qty | Dénomination | Description | Denominazione | Observations Notes Note |
|---|---|---|---|---|---|---|
| 58 | 2.7.4643 | 1 | Colonnette | Stud | Colonnetta | |
| 59 | 1.4.1317 | 1 | Pivot et ressort | Pin and spring | Perno con molla | |
| 60 | 1.1.3488 | 2 | Ecrou | Nut | Dado | |
| 61 | 1.4.1219 | 1 | Tuyau de frein | Brake pipe | Tubo freno | |
| 62 | 1.1.0438 | 1 | Collier | Clamp | Fascetta | |
| 63 | 1.4.1218 | 1 | Tuyau de frein | Brake pipe | Tubo freno | |
| 64 | 2.7.4125 | 2 | | | | |
| 65 | 1.1.0818 | 4 | Goupille élstique | Spring pin | Spina elastica | |
| 66 | 1.1.0784 | 5+5 | Vis | Screw | Vite | |
| 67 | 1.1.0793 | 5+5 | Rondelle élastique | Spring washer | Rosetta | |
| * 68 | 2.7.2612 | 2 | Jeu de disques | Disc assembly | Assieme dischi | Vale fino N° |
| 69 | 1.2.1121 | 2 | Roue ctc | Rubber wheel | Ruota gommata | |
| 70 | 1.1.0035 | 1 | Vis | Screw | Vite | |
| 71 | 1.1.0041 | 1 | Rondelle élastique | Spring washer | Rosetta | |
| 72 | 1.1.0040 | 1 | Rondelle | Washer | Rondella | |
| 73 | 1.4.1989 | 1+1 | Ressort | Spring | Molla | |
| 74 | 1.4.1315 | 2 | Fourche | Yoke | Forcella | |
| 75 | 1.4.2896 | 2 | Pivot et ressort | Pin and spring | Perno con molla | |
| 76 | 1.1.0018 | 2 | Ecrou | Nut | Dado | |
| 77 | 2.7.5072 | 1 | Gaine | Sheath | Guaina | |
| 78 | 1.4.0869 | 2 | Roulement | Bearing | Cuscinetto | |
| 79 | 1.1.0540 | 2 | Bague d'arrêt | Stopping ring | Anello d'arresto | |
| * 80 | 2.7.1942 | 2 | Moyeu | Hub | Mozzo | Vale fino N° 097536 |
| * 81 | 2.7.0516 | 2 | Entretoise | Spacer | Distanziale | Vale fino N° 097536 |
| 82 | 1.1.0540 | 2 | Bague d'arrêt | Stopping ring | Anello d'arresto | |
| 83 | 1.4.0869 | 2 | Roulement | Bearing | Cuscinetto | |
| 84 | 2.7.0522 | 2 | Entretoise | Spacer | Distanziale | |
| 85 | 2.7.1941 | 2 | Entretoise | Spacer | Distanziale | |
| 86 | 1.4.4390 | 1 | | | Corredo per pompa freni | |
| 87 | 2.7.0563 | 2 | Plaque | Plate | Piastra | |

| N° des Dwg N° N° fig | N° de code Part N° N° codice | Quant. Qty | Dénomination | Description | Denominazione | Observations Notes Note |
|---|---|---|---|---|---|---|
| 88 | 1.1.0258 | 4 | Rondelle élastique | Spring washer | Rosetta | |
| 89 | 1.1.0148 | 2+2 | Vis | Screw | Vite | |
| 90 | 2.7.0555 | 2 | Rondelle | Washer | Rondella | |
| 91 | 1.1.0258 | 2 | Rondelle élastique | Spring washer | Rosetta | |
| 92 | 1.1.0148 | 2 | Vis | Screw | Vite | |
| 93 | 2.7.1881 | 1 | Arbre de roues | Axle | Albero ruote | |
| 94 | 1.1.0258 | 8 | Rondelle élastique | Spring washer | Rosetta | |
| 95 | 1.1.0019 | 8 | Ecrou | Nut | Dado | |
| 96 | 1.3.2189 | 1 | cable | Flexible cable | Cavo flessibile | |
| 97 | 2.7.4686 | 1 | Rondelle | Washer | Rondella filettata | |
| – | 1.4.2283 | 1 | Ensemble machoires de frein (N.FIG. 2 et 7) | Brake- shoe assembly (see dwg.2 and 7) | Assieme ganasce freno N.2 DX e N.2 SX (voci 2 e 7) | |
| * 68 | 2.7.6223 | 2 | Jeu de disques | Disc assembly | Dischi ruote posteriori | Vale dal N° 097536 |
| * 68 | 2.7.6625 | 2 | Jeu de disques | Disc assembly | Dischi ruote posteriori | Vale dal N° 097537 |
| * 80 | 2.7.6626 | 2 | Moyeu | Hub | Mozzo | Vale dal N° 097537 |
| * 81 | 2.7.6629 | 2 | Entretoise | Spacer | Distanziale | Vale dal N° 097537 → Vedi circolare N° 103 |

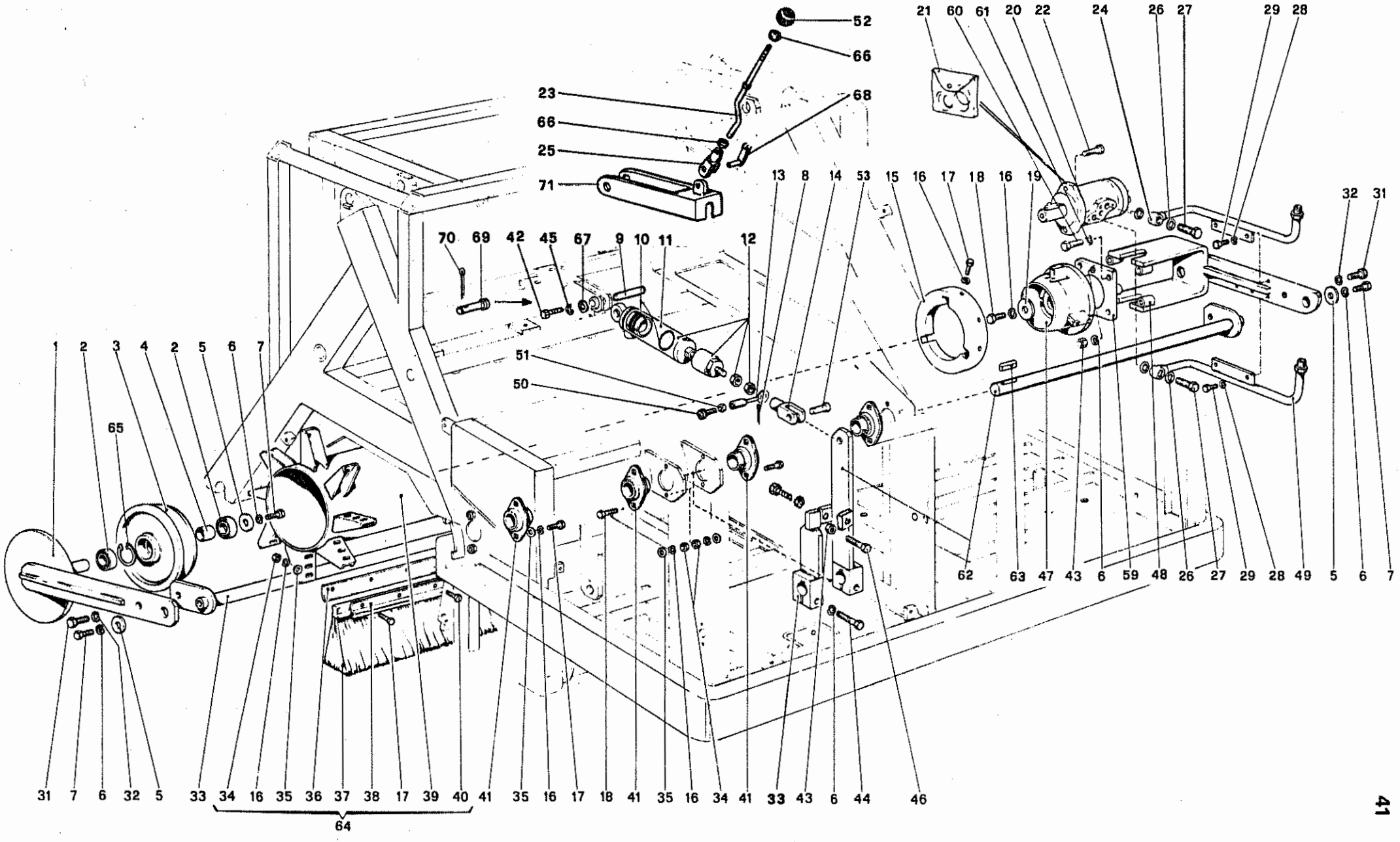




| | | | | |
|---|---|---|---|---|
| MOTOSCOPE | R. 1250 D | SPAZZOLA CENTRALE E COMANDI<br>BROSSE CENTRALE<br>MAIN BRUSH AND CONTROLS | NOTE | TAV. 8<br>DATA Gennaio 1988 |

| N° des Dwg N° N° fig | N° de code Part N° N° codice | Quant. Qty | Dénomination | Description | Denominazione | Observations Notes Note |
|---|---|---|---|---|---|---|
| 32 | 1.1.0793 | 2 | Rondelle | Spring washer | Rosetta elastica | |
| 33 | 2.7.4825 | 1 | Ensemble levier et tige de commande balai droit | Lever and axle assembly ( right side brush ) | Assieme leva e asse comando spazzola destra | |
| 34 | 1.1.0044 | 100 | Ecrou | Nut | Dado | |
| 35 | 1.1.0032 | 36 | Rondelle | Washer | Rondella piana | |
| 36 | 2.7.0546 | 8 | Barrette | Fixing rod | Listello fissaggio settore (strip) | |
| 37 | 1.5.0499 | 8 | Secteur balai central | Strip for main brush | Settore spazzola centrale ( P.P.L.) | |
| 37 | 1.5.1196 | 8 | Secteur nylon acier | Strip in mixed steel | Settore misto acciaio | Option. |
| 38 | 2.7.0545 | 8 | Barrette | Fixing rod | Listello fissaggio settore (strip) | |
| 39 | 2.7.0509 | 1 | Corps du balai central | Core for main brush | Nucleo per spazzola centrale | |
| 40 | 1.1.0084 | 72 | Vis | Screw | Vite | |
| 41 | 1.4.4055 | 4 | Support | Support | Supporto orientabile | |
| 42 | 1.1.0035 | 2 | Vis | Screw | Vite | Option. |
| 43 | 1.1.0247 | 2 | Ecrou | Nut | Dado | |
| 44 | 1.1.1508 | 2 | Vis | Screw | Vite | |
| 45 | 1.1.0041 | 2 | Rondelle | Spring washer | Rosetta | Option. |
| 46 | 1.1.1507 | 1 | Vis | Screw | Vite | |
| 47 | 2.7.2528 | 1 | Ensemble support gauche | Left side support assembly | Assieme support Sx spazz. centr. | |
| 48 | 2.7.2502 | 1 | Bras gauche de support moteur hydr. | Left side support assembly | Braccio Sx supporto motore idraulico | |
| 49 | 2.7.2561 | 1 | Conduite de retour | Feed-back pipe | Tubo di ritorno | |
| 50 | 1.1.2402 | 1 | Vis | Screw | Vite | |
| 51 | 1.1.0018 | 1 | Ecrou | Nut | Dado | |
| 52 | 1.5.0054 | 1 | Pommeau | Knob | Pomlo sferico | Option. |
| 53 | 1.1.1145 | 1 | Pivot | Pin | Perno | |
| 54 | 1.1.0042 | 4 | Vis | Screw | Vite | |
| 55 | 1.1.0148 | 4 | Vis | Screw | Vite | |
| 56 | 1.1.0043 | 8 | Rondelle | Washer | Rondella piana | |
| 57 | 1.1.0258 | 8 | Rondelle | Spring washer | Rosetta | |
| 58 | 1.1.0019 | 4 | Ecrou | Nut | Dado | |
| 59 | 2.7.2511 | 1 | Plaque | Plate | Piastra | |
| 60 | 1.1.0394 | 4 | Vis | Screw | Vite | |

| N° des Dwg N° N° fig | N° de code Part N° N° codice | Quant. Qty | Dénomination | Description | Denominazione | Observations Notes Note |
|---|---|---|---|---|---|---|
| 1 | 2.7.0543 | 1 | Bras droit | Right side arm | Braccio Dx | |
| 2 | 1.4.0440 | 2 | Roulement | Bearing | Cuscinetto | |
| 3 | 2.7.0542 | 1 | Support droit du balai central | Right side support | Supporto Dx spazzola centrale | |
| 4 | 2.7.0354 | 1 | Entretoise | Spacer | Distanziale | |
| 5 | 2.7.0556 | 3 | Rondelle | Washer | Rondella piana | |
| 6 | 1.1.0258 | 8 | Rondelle | Spring washer | Rosetta elastica | |
| 7 | 1.1.0148 | 3 | Vis | Screw | Vite | |
| 8 | 1.1.0366 | 1 | Goupille | Split pin | Coppiglia | |
| 9 | 2.7.5027 | 1 | Pivot | Pin | Perno | Option. |
| 10 | 1.2.1439 | 1 | Jeu de joints | Set of gaskets | Serie guarnizioni per cilindro | |
| 11 | 1.4.0878 | 1 | Cylindre de soulèvement balai cent. | Cylinder for lifting main brush | Cilindro sollevamento spazz. centr. | |
| 12 | 2.7.1019 | 1 | Ensemble cylindre | Cylinder assembly | Assieme cilindro | |
| 13 | 2.7.1188 | 1 | Indicateur de balais baissés | Lowered brushes indicator | Segnalatore spazzole abbassate | |
| 14 | 1.4.1144 | 1 | Fourche | Yoke | Forcella | |
| 15 | 2.7.2342 | 1 | Anneau de tirage | Towing ring | Anello di traino | |
| 16 | 1.1.0052 | 1 | Rondelle | Spring washer | Rosetta elastica | |
| 17 | 1.1.0031 | 40 | Vis | Screw | Vite | |
| 18 | 1.1.0075 | 1 | Vis | Screw | Vite | |
| 19 | 2.7.1422 | 1 | Rondelle | Washer | Rondella piana | |
| 20 | 1.3.2377 | 1 | Moteur hydraulique | Hydraulic motor | Motore idraulico | |
| 21 | 1.2.3267 | 1 | Jeu de joints | Set of gaskets | Serie guarnizioni per mot. idr. | |
| 22 | 1.1.0784 | 2 | Vis | Screw | Vite | |
| 23 | 2.7.5022 | 1 | Tirant | Tie rod | Tirante | Option. |
| 24 | 2.7.2562 | 1 | Conduite de refoulement | Supply pipe | Tubo di mandata | |
| 25 | 1.4.1315 | 1 | Fourche | Yoke | Forcellino | Option. |
| 26 | 1.1.0945 | 4 | Joint | Gasket | Guarnizione | |
| 27 | 2.7.2235 | 2 | Boulon percé | Pierced Bolt | Bullone forato | |
| 28 | 1.1.0041 | 4 | Rondelle | Spring washer | Rosetta elastica | |
| 29 | 1.1.0035 | 3 | Vis | Screw | Vite T.E. | |
| 30 | 2.7.5024 | 1 | Arrêt de brosse | Brush retainer | Fermo spazzola | |
| 31 | 1.1.1423 | 2 | Vis | Screw | Vite T.E. | |

| N° des Dwg N° N° fig | N° de code Part N° N° codice | Quant. Qty | Dénomination | Description | Denominazione | Observations Notes Note |
|---|---|---|---|---|---|---|
| 61 | 1.1.0258 | 4 | Rondelle | Spring washer | Rosetta | |
| 62 | 2.7.5041 | 1 | Ensemble levier et tige de commande balai latéral gauche | Lever and axle assembly for left side brush control | Assieme leva e asse comando spazzola Sx | |
| 63 | 1.1.2871 | 2 | Clavette | Key | Chiavetta | |
| *64 | 2.7.1447 | 1 | Balai central nylon complet | Complete main brush in synth. fibre | Assieme spazzola centrale con strip in P.P.L. | |
| 65 | 1.1.2027 | 2 | Bague d'arrêt | Stopping ring | Anello d'arresto | |
| 66 | 1.1.0018 | 2 | Ecrou | Nut | Dado | Option. |
| 67 | 1.1.0528 | 2 | Rondelle | Washer | Rondella piana | Option. |
| 68 | 1.4.2896 | 2 | Pivot | Pin | Perno per forcella | Option. |
| 69 | 2.7.1113 | 1 | Pivot | Pin | Perno | |
| 70 | 1.1.0366 | 1 | Goupille | Split pin | Copiglia | |
| 71 | 2.7.5024 | 1 | Arrêt | Retainer | Fermo per spazzola | Option. |
| 37 | 1.5.3531 | 8 | Secteur acier | Strip in steel | Settore in acciaio | Option. |
| *64 | 2.7.5249 | 1 | Ensemble balai central nylon/acier | Main brush assembly in nylon/steel | Assieme spazzola centrale con strip in P.P.L. e acciaio | Option. |

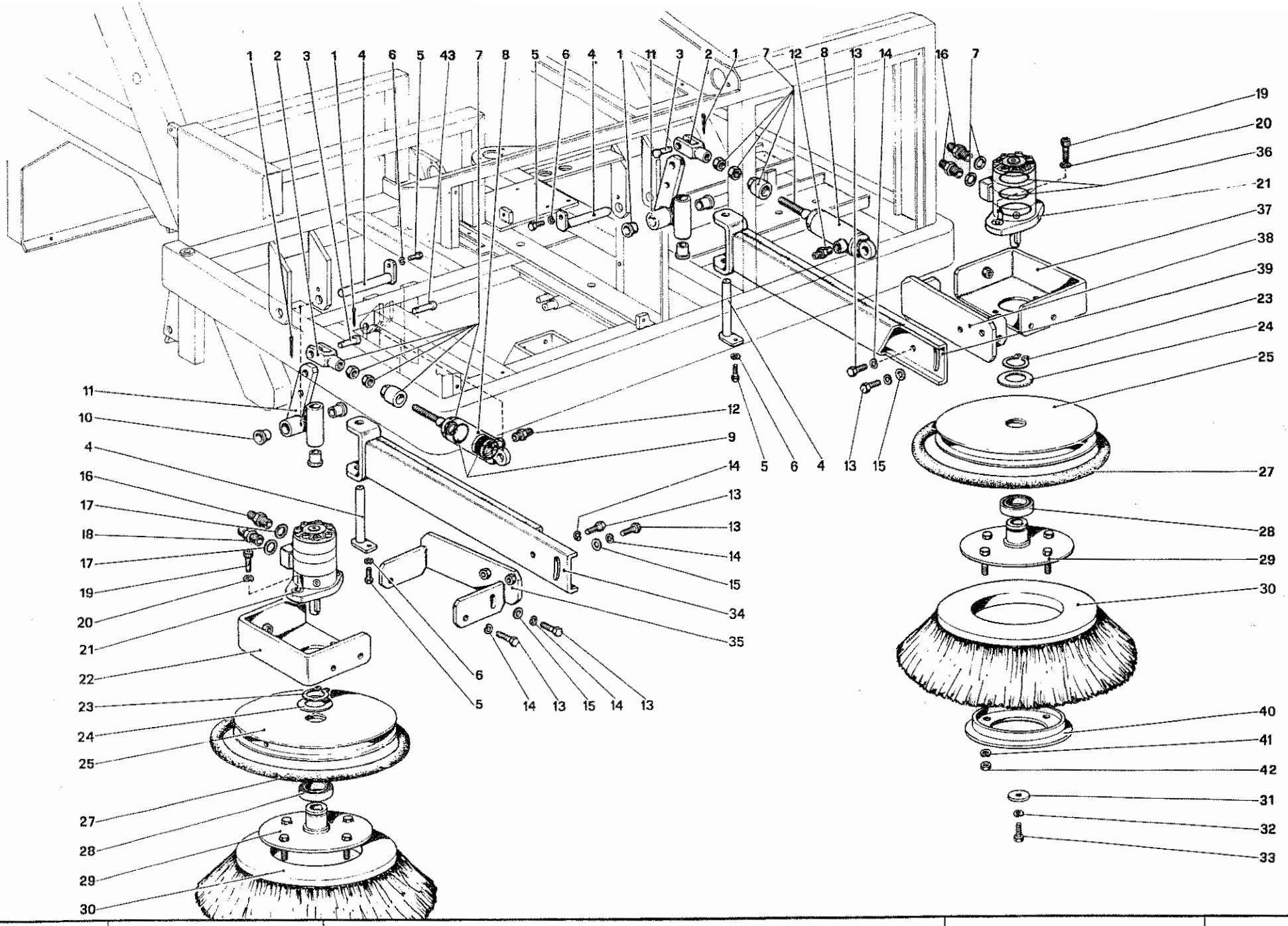


47

| | | | | |
|---|---|---|---|---|
| RCM | R. 1250 D | SPAZZOLE LATERALI E COMANDI<br>BROSSES LATERALES<br>SIDE BRUSHES AND CONTROLS | NOTE | TAV. 9<br>DATA Gennaio 1988 |

| N° des Dwg N° N° fig | N° de code Part N° N° codice | Quant. Qty | Dénomination | Description | Denominazione | Observations Notes Note |
|---|---|---|---|---|---|---|
| 1 | 1.1.0366 | 2+2 | Goupille | Split pin | Coppiglia | |
| 2 | 1.4.1144 | 2 | Fourche | Yoke | Forcella | |
| 3 | 1.1.1145 | 2 | Pivot | Pin | Perno | |
| 4 | 2.7.0578 | 2 | Pivot | Pin | Perno per crocera | |
| 5 | 1.1.0084 | 2+2 | Vis | Screw | Vite | |
| 6 | 1.1.0052 | 2+2 | Rondelle | Spring washer | Rosetta elastica | |
| 7 | 2.7.1020 | 1+1 | Ensemble cylindre levage balais lat. | Cylinder assembly for lifting side brushes | Assieme cilindro sollevamento spazzole laterali | |
| 8 | 1.4.0877 | 1+1 | Cylindre droit et gauche de levage balais latéraux | Right and left side cylinder for lifting side brushes | Cilindro Dx e Sx sollevamento spazzole laterali | |
| 9 | 1.2.1439 | 1+1 | Jeu de joints | Set of gaskets | Serie guarnizioni per cil. 1.4.0877 | |
| 10 | 1.5.0522 | 4+4 | Douille | Bushing | Boccola | |
| 11 | 2.7.0577 | 1+1 | Croisillon avec bras | Spider with arm | Crociera con braccio | |
| 12 | 1.4.1247 | 1+1 | Raccord pour cylindre | Nipple for cylinder | Nipplo per cilindro | |
| 13 | 1.1.1423 | 5+5 | Vis | Screw | Vite | |
| 14 | 1.1.0793 | 5+5 | Rondelle | Spring washer | Rosetta elastica | |
| 15 | 1.1.0150 | 2+2 | Rondelle | Washer | Rondella piana | |
| 16 | 1.4.1238 | 2+1 | Raccord | Nipple | Nipplo | |
| 17 | 1.1.0945 | 4 | Joint | Gasket | Guarnizione | |
| 18 | 1.4.1237 | 1 | Joint | Nipple | Nipplo | |
| 19 | 1.1.0784 | 2+2 | Vis | Screw | Vite T.C. | |
| 20 | 1.1.0793 | 2+2 | Rondelle | Spring washer | Rosetta elastica | |
| 21 | 1.3.2713 | 1+1 | Moteur hydraulique | Hydarulic motor | Motore idraulico | |
| 22 | 2.7.1464 | 1 | Support moteur hydraulique droit | Right side motor support | Supporto motore idraulico Dx | |
| 23 | 1.1.1503 | 1+1 | Bague d'arrêt | Stopping ring | Anello d'arresto | |
| 24 | 2.7.0551 | 1+1 | Rondelle | washer | Rondella piana | |
| 25 | 2.7.0580 | 1+1 | Disque porte-anneau | Ring holder disc | Disco porta anello | |
| 26 | | | | | | |
| 27 | 1.2.1649 | 1+1 | Anneau caoutchouc | Rubber ring | Anello gommato | |
| 28 | 1.4.0866 | 1+1 | Roulement | Bearing | Cuscinetto | |
| 29 | 2.7.1456 | 1+1 | Disque porte-balai | Brush holding disc | Disco supporto spazzola | |

| N° des Dwg N° N° fig | N° de code Part N° N° codice | Quant. Qty | Dénomination | Description | Denominazione | Observations Notes Note |
|---|---|---|---|---|---|---|
| 30 | 1.5.0819 | 1+1 | Balai nylon | Brush in synthetic fibre | Spazzola in nylon | |
| 30 | 1.5.1197 | 1+1 | Balai nylon acier | Brush in mixed steel | Spazzola in nylon e acciaio | Option. |
| 30 | 1.5.1402 | 1+1 | Balai acier | Brush in steel | Spazzola in acciaio | |
| 31 | 2.7.1422 | 1+1 | Rondelle | Washer | Rondella | |
| 32 | 1.1.0052 | 1+1 | Rondelle | Spring washer | Rosetta elastica | |
| 33 | 1.1.0136 | 1+1 | Vis | Screw | Vite | |
| 34 | 2.7.1542 | 1 | Bras droit | Right side arm | Braccio Dx | |
| 35 | 2.7.0574 | 1 | Support | Support | Supporto | |
| 36 | 1.2.2712 | 1+1 | Jeu de joints | Set of gaskets for motor | Serie guarnizioni per motore | |
| 37 | 2.7.1465 | 1 | Support moteur hydraulique gauche | Support for left side hydr. motor | Supporto motore idraulico Sx | |
| 38 | 2.7.1466 | 1 | Support | Support | Supporto | |
| 39 | 2.7.0576 | 1 | Bras gauche | Left side arm | Braccio Sx | |
| 40 | 2.7.0581 | 1+1 | Flasque | Plate | Piatto | |
| 41 | 1.1.0258 | 4 | Rondelle | Spring washer | Rosetta elastica | |
| 42 | 1.1.0019 | 4 | Ecrou | Nut | Dado | |
| 43 | 2.7.0906 | 1+1 | Pivot | Pin | Perno | |

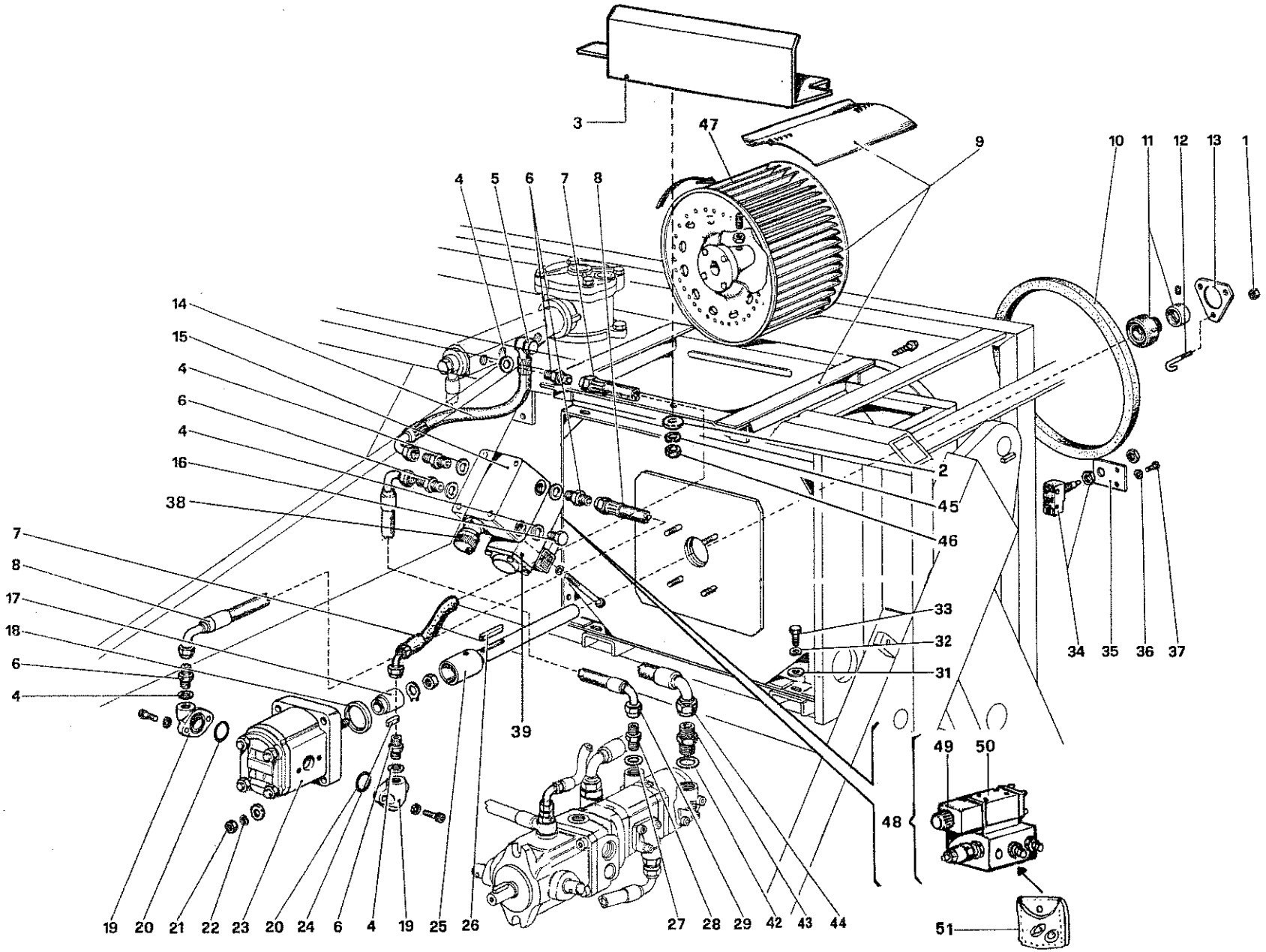


| | | | | |
|---|---|---|---|---|
| RCM | R. 1250 D | VENTOLA ASPIRAZIONE E COMANDI<br>TURBINE ASPIRATION<br>SUCTION FAN | NOTE | TAV. 10<br>DATA Gennaio 1988 |

| ° des wg N° ° fig | N° de code Part N° N° codice | Quant. Qty | Dénomination | Description | Denominazione | Observations Notes Note |
|---|---|---|---|---|---|---|
| — | 2.7.1419 | 1 | Turbine complète avec moteur | Complete fan with motor | Assieme ventola completa di motore | |
| 1 | 1.1.0238 | 3 | Ecrou auto-bloquant | Self-locking nut | Dado autobloccante | |
| 2 | 1.1.0040 | 2 | Rondelle | Washer | Rondella piana | |
| 3 | 2.7.1728 | 1 | Convoyeur à air | Air conveyor | Convogliatore aria | |
| 4 | 1.1.1225 | 6 | Joint | Gasket | Guarnizione | |
| 5 | 1.1.1233 | 1 | Boulon percé | Pierced bolt | Bullone forato | |
| 6 | 1.4.1235 | 6 | raccord | Nipple | Nipplo | |
| 7 | 1.2.1726 | 1 | Tuyau huile | Oil pipe | Tubo olio | |
| 8 | 1.2.1026 | 1 | Tuyau huile | Oil pipe | Tubo olio | |
| 9 | 2.7.1180 | 1 | Turbine aspiration | Suction fan | Ventola aspirazione | |
| 10 | 2.7.1491 | 1 | Joint d'étanchéité | Sealing rubber | Gomma di tenuta | |
| 11 | 1.4.1466 | 1 | Roulement | Bushing | Cuscinetto | |
| 12 | 2.7.1492 | 3 | Tirant | Tie rod | Tirantino | |
| 13 | 2.7.1175 | 1 | Couvercle | Cover | Coperchietto | |
| 14 | 1.2.1058 | 1 | Tuyau huile | Oil pipe | Tubo olio | |
| * 15 | 1.3.1414 | 1 | Ensemble electrovanne | Electro-valve assembly | Assieme elettrovalvola L.C. | Vale fino N° 096945 |
| * 15a | 1.2.1415 | 1 | Jeu de joints pour electrovanne | Set of gaskets for electro-valve | Serie guarnizioni per elettrovalvola | Vale fino N° 096945 |
| 16 | 1.1.1250 | 1 | Bouchon | Cap | Tappo | |
| 17 | 2.7.1139 | 1 | Réducteur | Reducer | Riduzione | |
| 18 | 2.7.1171 | 1 | Bague de centrage | Centering ring | Anello di centraggio | |
| 19 | 1.4.1261 | 2 | Attelage | Elbow joint | Attacco a gomito | |
| 20 | 1.2.1464 | 2 | Joint torique | Sealing ring | Anello di tenuta | |
| 21 | 1.1.0044 | 4 | Ecrou | Nut | Dado | |
| 22 | 1.1.0052 | 4 | Rondelle | Spring washer | Rosetta elastica | |
| 23 | 1.3.1692 | 1 | Moteur hydraulique | Hydraulic motor | Motore idraulico | |
| 23a | 1.2.1693 | 1 | Jeu de joints pour moteur hydraul. | Set of gaskets for hydraulic motor | Serie guarnizioni per motore idraul. | |
| 24 | 1.1.0441 | 1 | Clavette | Key | Chiavetta | |
| 25 | 2.7.1333 | 1 | Arbre porte-turbine | Fan shaft | Albero porta turbina | |
| 26 | 1.1.1467 | 1 | Clavette | Key | Chiavetta | |
| 27 | 1.1.0945 | 1 | Joint | Gasket | Guarnizione | |
| 28 | 1.4.1238 | 1 | Raccord | Nipple | Nipplo | |

| ° des wg N° ° fig | N° de code Part N° N° codice | Quant. Qty | Denomination | Description | Denominazione | Observations Notes Note |
|---|---|---|---|---|---|---|
| 29 | 1.2.1032 | 1 | Tuyau huile | Oil pipe | Tubo olio | |
| 30 | | | | | | |
| 31 | 1.1.0032 | 4 | Rondelle | Washer | Rondella | |
| 32 | 1.1.0052 | 4 | Rondelle | Spring washer | Rosetta elastica | |
| 33 | 1.1.0031 | 4 | Vis | Screw | Vite | |
| 34 | 1.3.0491 | 1 | Micro-interrupteur | Micro-switch | Microinterruttore | |
| 35 | 2.7.1150 | 1 | Support micro-interrupteur | Micro-switch support | Supporto microinterruttore | |
| 36 | 1.1.0100 | 2 | Rondelle | Spring washer | Rosetta elastica | |
| 37 | 1.1.0037 | 2 | Vis | Screw | Vite | |
| * 38 | 1.3.1581 | 1 | Régulateur de pression | Pression governor | Registro pressione | Vale fino N° 096945 |
| * 39 | 1.3.1584 | 1 | Solénoîde | Solenoid | Solenoide | " " |
| 40 | | | | | | |
| 41 | | | | | | |
| 42 | 1.1.1229 | 1 | Joint | Gasket | Guarnizione | |
| 43 | 1.4.1241 | 1+1 | Raccord | Nipple | Nipplo | |
| 44 | 1.2.1030 | 1 | Tuyau aspiration huile | Oil suction pipe | Tubo aspirazione olio dalla pompa al serbatoio | |
| 45 | 1.1.0041 | 2 | Rondelle | Spring washer | Rosetta elastica | |
| 46 | 1.1.0018 | 2 | Ecrou | Nut | Dado | |
| 47 | 1.3.2471 | 1 | Couronne mobile | Impeller | Girante | |
| 48 | 1.3.5153 | 1 | Ensemble electrovanne | Electro-valve assembly | Assieme elettrovalvola | Vale dal N° 096946 |
| 49 | 1.3.5151 | 1 | Solenoîde | Solenoid | Solenoide | " |
| 50 | 1.3.5152 | 1 | Electrovanne | Electro-valve | Elettrovalvola | " |
| 51 | 1.2.5155 | 1 | Jeu de joints pour electrovanne | Set of gaskets for electro-valve | Serie guarnizioni per elettrovalv. | " |

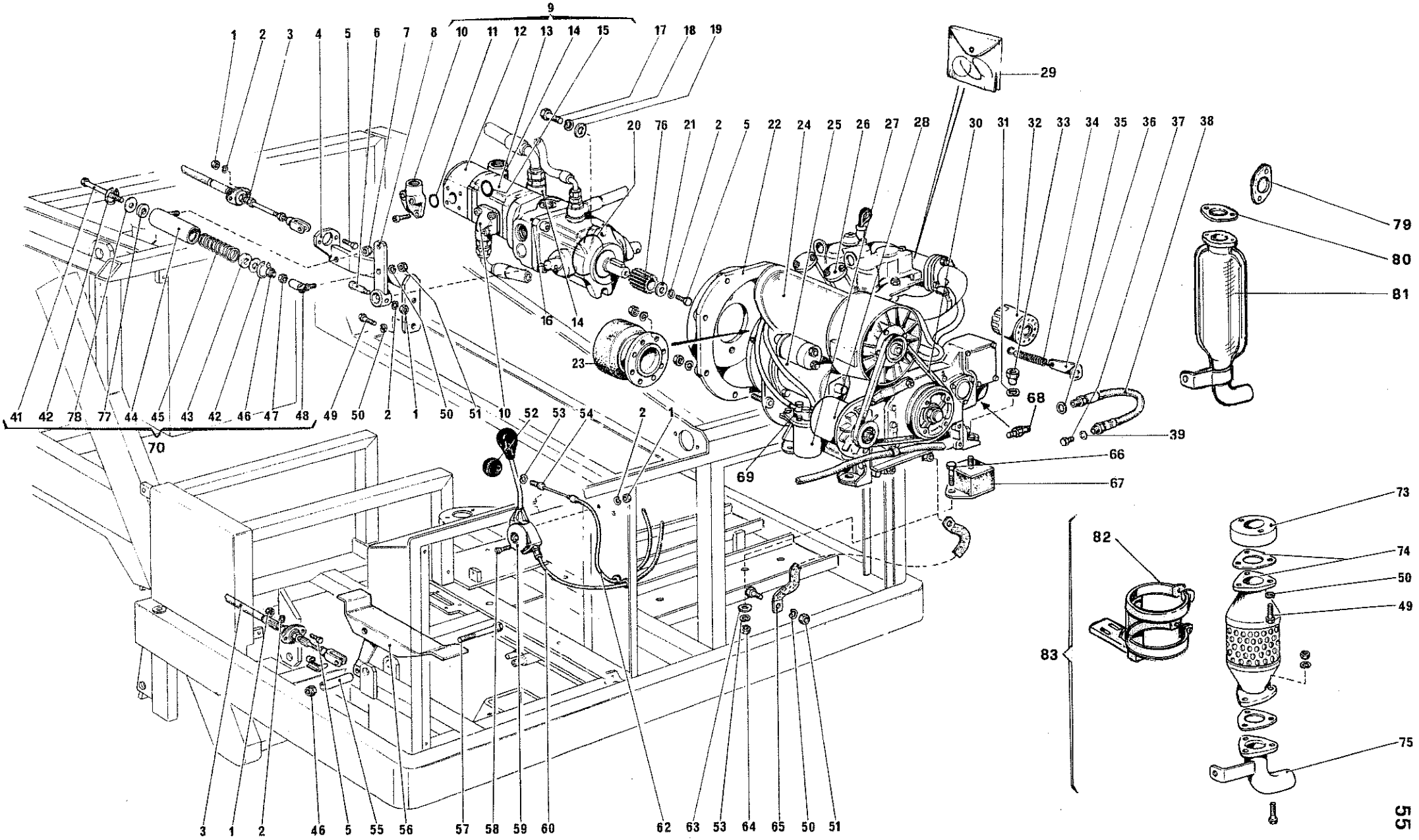


55

| | | | | |
|---|---|---|---|---|
| RCM | R. 1250 D | MOTORE ENDOTERMICO E COMANDI<br>MOTEUR<br>ENDOTHERMIC MOTOR | NOTE | TAV. 11<br>DATA Gennaio 1988 |

| ° des vg N° ° fig | N° de code Part N° N° codice | Quant. Qty | Dénomination | Description | Denominazione | Observations Notes Note |
|---|---|---|---|---|---|---|
| 1 | 1.1.0018 | 4 | Ecrou | Nut | Dado | |
| 2 | 1.1.0041 | 4 | Rondelle | Spring washer | Rosetta elastica | |
| 3 | 1.4.1328 | 1 | Télécommande | Remote control | Telecomando | |
| 4 | 2.7.1080 | 1 | Support | Support | Supporto | |
| 5 | 1.1.0035 | 4 | Vis | Screw | Vite | |
| 6 | 2.7.1025 | 1 | Goupille | Thickness | Spina | |
| 7 | 1.1.0105 | 1 | Ecrou auto-bloquant | Self-locking nut | Dado autobloccante | |
| 8 | 2.7.1071 | 1 | Levier | Lever | Leva sulla pompa P.V. | |
| 9 | 1.3.2727 | 1 | Pompe à débit variable | Variable delivery pump assembly | Assieme pompa portata variabile | |
| 10 | 1.4.1470 | 2 | Raccord de 1/2" G | Elbow joint ( 1/2" G ) | Attacco a gomito da 1/2" G | |
| 11 | 1.2.1518 | 2 | Joint torique | Sealing ring | Anello di tenuta | |
| 12 | 1.3.1468 | 1 | Pompe à engranage | Gear pump | Pompa ad ingranaggi | |
| 12a | 1.2.1514 | 1 | Jeu de joints pour pompe 1.3.1468 | Set of gasket for pump 1.3.1468 | Serie guarnizioni per pompa 1.3.1468 | |
| 13 | 1.3.2724 | 1 | Pompe à engrenage | Gear pump | Pompa ad ingranaggi | |
| 13a | 1.2.2728 | 1 | Jeu de joints | Set of gaskets | Serie guarnizioni | |
| 14 | 1.4.1471 | 2 | raccord de 3/4" G | Joint ( 3/4" G ) | Attacco a gomito da 3/4" G | |
| 15 | 1.2.1513 | 2 | Joint torique | Sealing ring | Anello di tenuta | |
| 16 | 1.3.2373 | 1 | Pompe à débit variable | Variable delivery pump | Pompa portata variabile | |
| 17 | 1.1.1519 | 2 | Vis | Screw | Vite | |
| 18 | 1.1.1520 | 2 | Rondelle | Spring washer | Rosetta elastica | |
| 19 | 1.1.1388 | 2 | Rondelle | Washer | Rondella piana | |
| 20 | 1.2.1150 | 1 | Jeu de joints | Set of gaskets | Serie guarnizioni per pompa P.V. | |
| 21 | 1.1.0528 | 1 | Rondelle | Washer | Rondella piana | |
| 22 | 2.7.1545 | 1 | Couvercle arrière | Motor rear cover | Coperchio posteriore motore | |
| 23 | 1.4.1544 | 1 | Joint à chaine | Chain joint | Giunto a catena | |
| 24 | 2.7.1801 | 1 | Moteur Diesel | Diesel engine | Motore Diesel | |
| 25 | 1.3.1522 | 1 | Démarreur. | Start motor | Motorino avviamento | |
| 26 | 1.3.1521 | 2 | Injecteur | Injector | Iniettore | |
| 27 | 1.3.1794 | 1 | Element filtrant | Filtering element | Cartuccia filtrante | |
| 28 | 1.3.1837 | 1 | Alternateur | Alternator | Alternatore | |
| 29 | 1.3.1525 | 1 | Jeu de joints pour moteur | Set of gaskets for engine | Serie guarnizioni motore | |

| ° des wg N° ° fig | N° de code Part N° N° codice | Quant. Qty | Dénomination | Description | Denominazione | Observations Notes Note |
|---|---|---|---|---|---|---|
| 30 | 1.2.1791 | 1 | Courroie | Belt | Cinghia | |
| 31 | 1.1.1445 | 4 | Rondelle | Spring washer | Rosetta elastica | |
| 32 | 1.3.1528 | 1 | Filtre à huile | Oil filter | cartuccia filtro olio | |
| 33 | 2.7.2525 | 4 | Ecrou | Nut | Dado | |
| 34 | 1.4.0976 | 1 | Ressort de rappel accélérateur | Accelerator return spring | Molla ritorno acceleratore | |
| 35 | 2.7.1406 | 1 | Support de ressort | Spring support | Supportino per molla | |
| 36 | 1.1.1228 | 1 | Joint | Gasket | Guarnizione | |
| 37 | 1.1.1131 | 1 | Bouchon | Cap | Tappo | |
| 38 | 1.2.2383 | 1 | Tubo scarico olio | Oil drain pipe | Tubo scarico olio motore | |
| 39 | 1.1.0352 | 1 | Joint | Gasket | Guarnizione | |
| 40 | | | | | | |
| 41 | 2.7.1549 | 1 | Vis | Screw | Vite | |
| 42 | 1.1.1530 | 2 | Bague d'arrêt | Stopping ring | Anello d'arresto | |
| 43 | 2.7.1069 | 2 | Rondelle | Washer | Rondella di guida | |
| 44 | 2.7.1070 | 1 | Rappel du levier inverseur de marche | Reversing gear lever return | Richiamo leva invertitore di marcia | |
| 45 | 1.4.0973 | 2 | Ressort | Spring | Molla | |
| 46 | 1.1.0307 | 2 | Ecrou auto-bloquant | Self-locking nut | dado autobloccante | |
| 47 | 1.1.0972 | 1 | Ecrou | Nut | Dado | |
| 48 | 1.4.0538 | 1 | Joint à rotule | Articulation | Testina snodata | |
| 49 | 1.1.0031 | 5 | Vis | Screw | Vite | |
| 50 | 1.1.0052 | 6 | Rondelle | Spring washer | Rosetta | |
| 51 | 1.1.0044 | 3 | Ecrou | Nut | Dado | |
| 52 | 1.5.0055 | 1 | Pommeau | Knob | Pomello | |
| 53 | 1.1.0258 | 10 | Rondelle | Spring washer | Rosetta elastica | |
| 54 | 2.7.1551 | 1 | Vis | Screw | Vite | |
| 55 | 2.7.0690 | 1 | Entretoise | Spacer | Distanziale | |
| 56 | 2.7.1079 | 1 | Pédale marche AV/AR | Drive pedal | Pedale avanzamento | |
| 57 | 2.7.1552 | 1 | Vis | Screw | Vite | |
| 58 | 1.1.0676 | 2 | Vis | Screw | Vite | |
| 59 | 1.5.2535 | 1 | Levier de commande accélérateur | Accelerator lever | Leva comando acceleratore | |
| 60 | 1.4.1396 | 1 | Cable accélérateur | Accelerator cable | cavo flessibile comando acceleratore | |

| ° des wg N° ° fig | N° de code Part N° N° codice | Quant. Qty | Dénomination | Description | Denominazione | Observations Notes Note |
|---|---|---|---|---|---|---|
| 61 | | | | | | |
| 62 | 1.4.1397 | 1 | Cable arrêt moteur | Engine shut off cable | cavo flessibile comando stop motore | |
| 63 | 1.1.0043 | 8 | Rondelle | Washer | Rondella piana | |
| 64 | 1.1.0019 | 8 | Ecrou | Nut | Dado | |
| 65 | 1.3.1366 | 1 | Prise de terre moteur | Motor mass coil | Treccia di massa per motore | |
| 66 | 1.1.0148 | 8 | Vis | Screw | Vite | |
| 67 | 1.2.2723 | 4 | tampon support moteur | Motor buffer | Tampone sostegno motore | |
| 68 | 1.3.2353 | 1 | Cuvette pression huile moteur | Motor oil pressure indicator | Bulbo pressione olio motore | |
| 69 | 1.3.2939 | 1 | Pompe à carburant | Fuel pump | Pompa carburante | |
| 70 | 2.7.2485 | 1 | Ensemble de cylindre | Cylinder assembly | Assieme cilindretto | |
| 71 | | | | | | |
| 72 | | | | | | |
| 73 | 2.7.1547 | 1 | Collecteur | Manifold | Collettore | Option. |
| 74 | 1.3.1527 | 1 | Epurateur catalytique | Catalytic cleaner | Marmitta catalitica (depuratore) | Option. |
| 75 | 2.7.1548 | 1 | Raccord inférieut | Lower connector | Tronchetto inferiore | Option. |
| 76 | 1.4.1553 | 1 | Demi-joint cranté | Semi-joint | Semigiunto dentato | |
| 77 | 2.7.0844 | 1 | Rondelle | Washer | Rondella di guida | |
| 78 | 2.7.1068 | 2 | Rondelle | Washer | Rondella | |
| 79 | 1.3.1697 | 1 | Joint | Gasket | Guarnizione sul motore | |
| 80 | 1.3.1698 | 1 | Joint | Gasket | Guarnizione | |
| 81 | 2.7.2496 | 1 | Pot d'echapement | Muffler | Marmitta | |
| 82 | 2.7.6082 | 1 | Support catalyseur | Catalytic cleaner support | Supporto marmitta catalitica | Option |
| 83 | 2.7.3319 | 1 | Ensemble de catalyseur | Catalytic cleaner assembly | Assieme marmitta catalitica | Option |

60

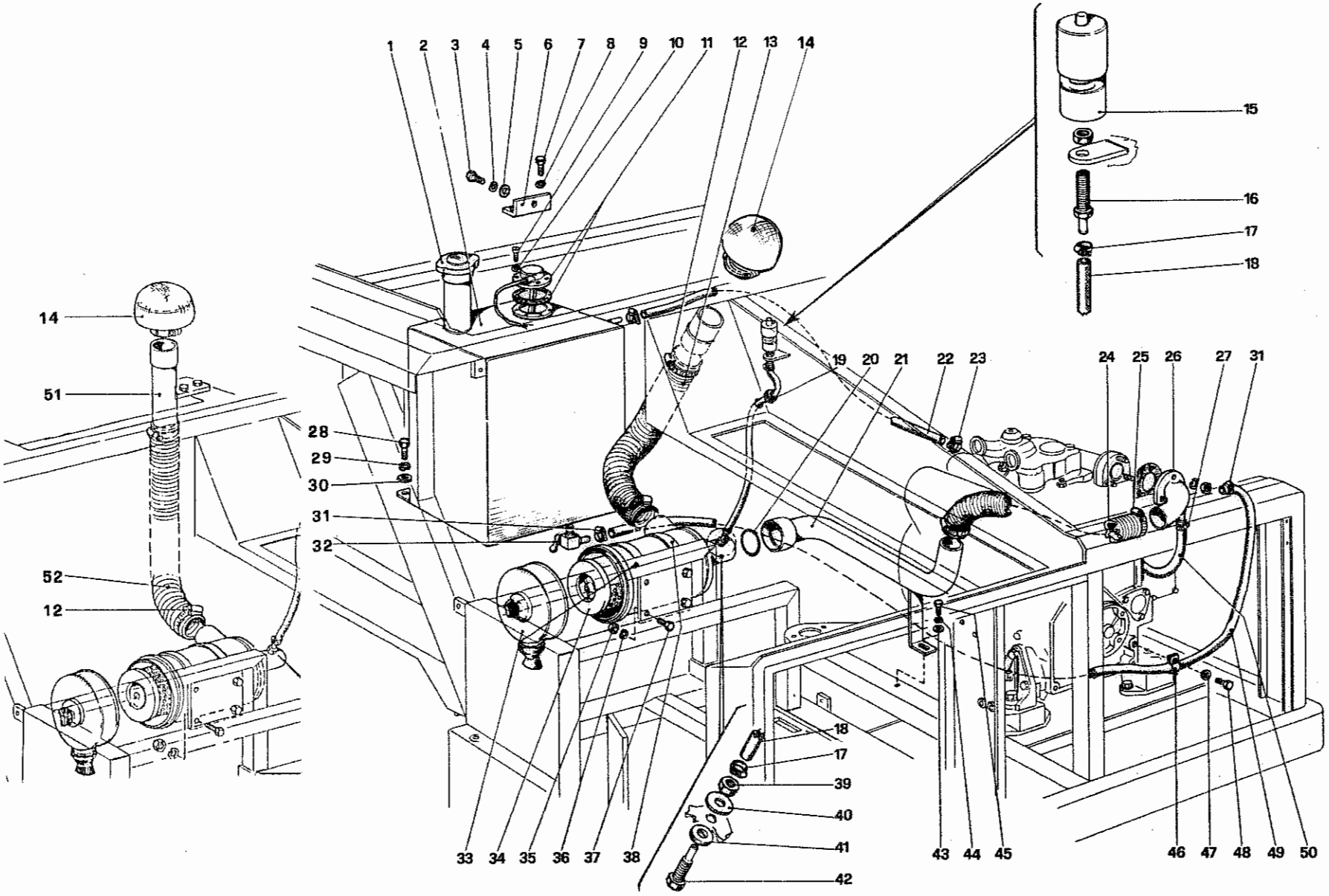


| | | | | |
|---|---|---|---|---|
| RCM | R. 1250 D | SERBATOIO CARBURANTE E FILTRI MOTORE<br>RESERVOIR CARBURANT ET FILTRES MOTEUR<br>FUEL TANK AND MOTOR FILTERS | NOTE | TAV. 12<br>DATA Gennaio 1988 |

| ° des wg N° ° fig | N° de code Part N° N° codice | Quant. Qty | Dénomination | Description | Denominazione | Observations Notes Note |
|---|---|---|---|---|---|---|
| 1 | 1.3.1161 | 1 | Bouchon | Filler cap | Tappo serbatoio | |
| 2 | 2.7.0968 | 1 | Réservoir à carburant | Fuel tank | Serbatoio carburante | |
| 3 | 1.1.0042 | 1 | Vis | Screw | Vite | |
| 4 | 1.1.0258 | 1 | Rondelle | Spring washer | Rosetta elastica | |
| 5 | 1.1.0043 | 1 | Rondelle | Washer | Rondella piana | |
| 6 | 2.7.1066 | 1 | Plaquette | Plaque | Piastrino | |
| 7 | 1.1.0678 | 2 | Vis | Screw | Vite | |
| 8 | 1.1.0052 | 2 | Rondelle élastique | Spring washer | Rosetta elastica | |
| 9 | 1.1.0159 | 6 | Vis | Screw | Vite | |
| 10 | 1.1.0161 | 6 | Rondelle | Spring washer | Rosetta elastica | |
| 11 | 1.3.0995 | 1 | Indicateur de niveau de carburant | Fuel level indicator | Indicatore livello carburante | |
| 12 | 1.1.2351 | 2 | Collier | Clamp | Fascetta | |
| 13 | 1.2.1804 | 1 | Tuyau | Rubber pipe | Tubo in gomma | Vale Fino N° 088793 |
| 14 | 1.3.1706 | 1 | Capuchon | Rain guard | Cappello parapioggia | |
| 15 | 1.3.1768 | 1 | Indicateur encrassement filtre à air | Air filter clogging indicator | Indicatore d'intasamento filtro aria | |
| 16 | 2.7.1802 | 1 | Filtre indicateur encrassement | Indicator filter | Filtro per indicatore d'intasamento | |
| 17 | 1.1.1295 | 2 | Collier | Clamp | Fascetta | |
| 18 | 2.7.1803 | 1 | Tuyau | Pipe | Tubo | |
| 19 | 1.2.0175 | 1 | Passe-cable | cable lead | Passafilo | |
| 20 | 1.2.1785 | 1 | Anneau d'étanchéité | Sealing ring | Anello di tenuta | |
| 21 | 2.7.1722 | 1 | Tube aspiration air | Air suction pipe | Tubo aspirazione aria | |
| 22 | 2.7.1736 | 1 | Tuyau de retour carburant | Fuel return pipe | Tubo ritorno carburante | |
| 23 | 1.1.1295 | 2 | Collier | Clamp | Fascetta | |
| 24 | 1.2.1798 | 1 | Tuyau | Rubber pipe | Tubo in gomma | |
| 25 | 1.1.3632 | 2 | Collier | Clamp | Fascetta | |
| 26 | 2.7.1784 | 1 | Raccord avec flasque | Elbow joint with flange | Gomito flangiato | |
| 27 | 1.1.1296 | 2 | Collier | Clamp | Fascetta | |
| 28 | 1.1.0042 | 2 | Vis | Screw | Vite | |
| 29 | 1.1.0258 | 2 | Rondelle | Spring washer | Rosetta elastica | |
| 30 | 1.1.0043 | 2 | Rondelle | Washer | Rondella piana | |
| 31 | 1.1.1295 | 2 | Collier | Clamp | Fascetta | |

| ° des wg N° ° fig | N° de code Part N° N° codice | Quant. Qty | Dénomination | Description | Denominazione | Observations Notes Note |
|---|---|---|---|---|---|---|
| 32 | 2.7.4931 | 1 | Robinet | Fuel tap | Rubinetto carburante | |
| 33 | 1.3.1704 | 1 | Filtre à air | Air filter | Filtro aria | |
| 34 | 1.3.1705 | 1 | Element filtrant | Filter cartridge | Cartuccia filtro | |
| 35 | 1.1.0044 | 4 | Ecrou | Nut | Dado | |
| 36 | 1.1.0052 | 4 | Rondelle | Spring washer | Rosetta elastica | |
| 37 | 1.1.0084 | 4 | Vis | Screw | Vite | |
| 38 | 1.3.1707 | 2 | Collier de filtre | Filter collar | Collare filtro | |
| 39 | 1.1.0044 | 4 | Ecrou | Nut | Dado | |
| 40 | 1.1.0032 | 1 | Rondelle | Washer | Rondella piana | |
| 41 | 1.2.1838 | 1 | Anneau | Ring | Anello | |
| 42 | 2.7.1744 | 1 | Vis | Screw | Vite | |
| 43 | 1.1.0032 | 1 | Rondelle | Washer | Rondella piana | |
| 44 | 1.1.0052 | 1 | Rondelle | Spring washer | Rosetta elastica | |
| 45 | 1.1.0084 | 1 | Vis | Screw | Vite | |
| 46 | 1.1.1066 | 1 | Collier | Clamp | Fascetta | |
| 47 | 1.1.0043 | 1 | Rondelle | Washer | Rondella piana | |
| 48 | 1.1.0042 | 1 | Vis | Screw | Vite | |
| 49 | 2.7.1810 | 1 | Tuyau de carburant | Fuel pipe | Tubo carburante | |
| 50 | 2.7.1785 | 1 | Tuyau | Pipe | Tubo | |
| 51 | 2.7.5401 | 1 | Tuyau | Pipe | Tubo aspirazione | Vale dal N° 088794 |
| 52 | 1.2.4069 | 1 | Tuyau | Pipe | Tubo in gomma | " " |

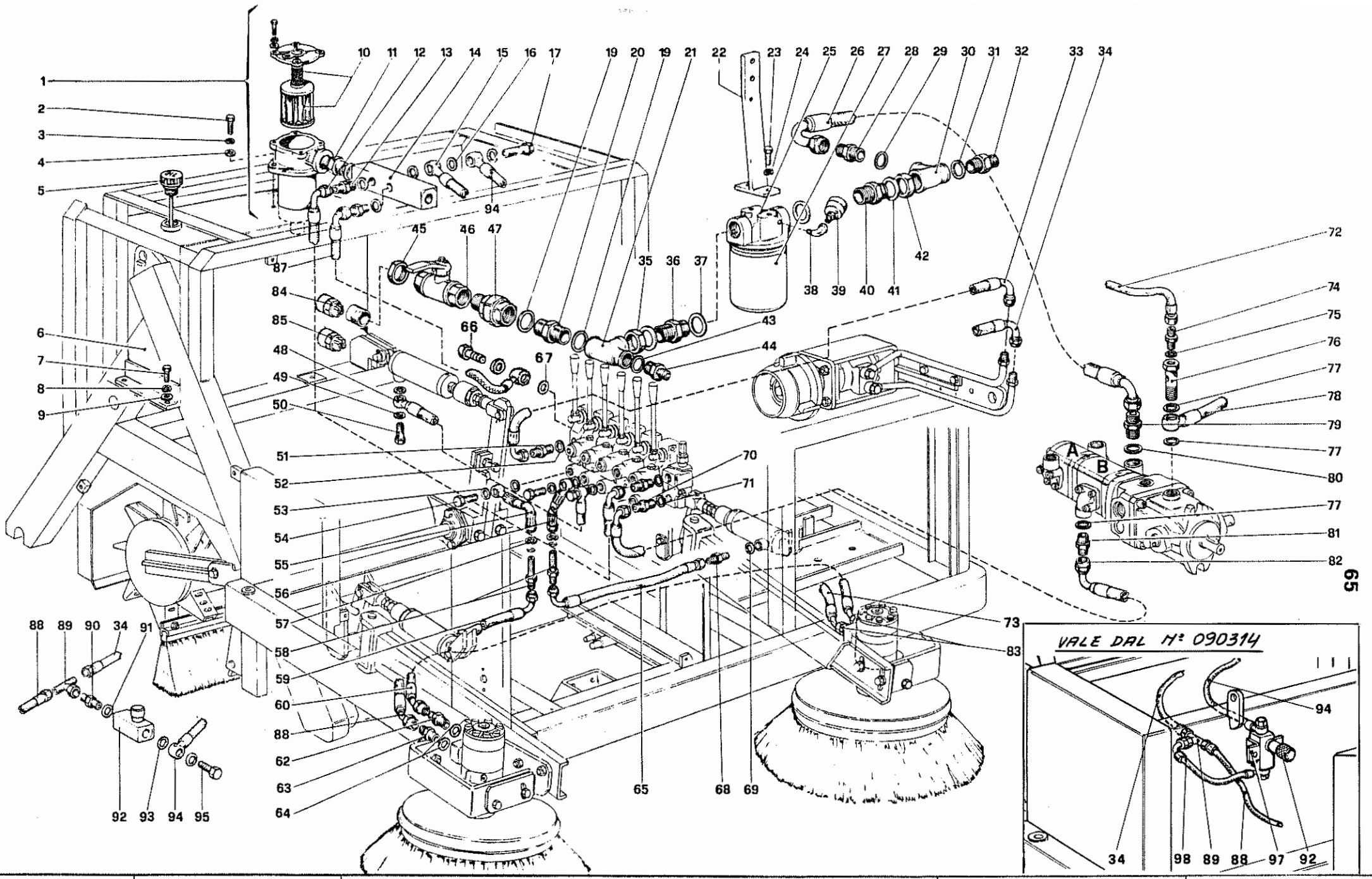




| | | | | |
|---|---|---|---|---|
| RCM MOTOSCOPE | R. 1250 D | SERBATOIO OLIO IDRAULICO E TUBAZ. COM. SPAZZ. LAT.<br>RESERVOIR HUILE HYDRAULIQUE ET TUYAUX<br>HYDRAULIC OIL TANK AND PIPES CONTROLLING SIDES | NOTE | TAV. 13<br>DATA Gennaio 1988 |

| ° des vg N° ° fig | N° de code Part N° N° codice | Quant. Qty | Dénomination | Description | Denominazione | Observations Notes Note |
|---|---|---|---|---|---|---|
| 1 | 1.3.1438 | 1 | Filtre huile complet | Oil filter assembly | Assieme filtro olio | |
| 2 | 1.1.0330 | 2 | Vis | Screw | Vite | |
| 3 | 1.1.0052 | 2 | Rondelle | Spring washer | Rosetta elastica | |
| 4 | 1.1.0032 | 2 | Rondelle | Washer | Rondella piana | |
| 5 | 1.5.0942 | 1 | Bouchon | Cap | Tappo livello olio | |
| 6 | 2.7.0969 | 1 | Réservoir d'huile | Oil sump | Sebatoio olio | |
| 7 | 1.1.0042 | 4 | Vis | Screw | Vite | |
| 8 | 1.1.0258 | 4 | Rondelle | Spring washer | Rosetta elastica | |
| 9 | 1.1.0043 | 4 | Rondelle | Washer | Rondella piana | |
| 10 | 1.3.1549 | 1 | Element filtrant huile | Oil filter cartridge | Cartuccia filtro olio | |
| 11 | 1.4.1241 | 1 | Raccord | Nipple | Nipplo | |
| 12 | 1.2.1715 | 1 | Tuyau huile | Oil pipe | Tubo olio | |
| 13 | 1.4.1238 | 1 | Raccord | Nipple | Nipplo | |
| 14 | 2.7.2531 | 1 | Conduit d'écoulement | Oil manifold | Collettore di scarico olio | |
| 15 | 1.2.1058 | 1 | Tuyau vidange huile | Motor oil drain pipe | Tubo scarico olio motore spazzola laterale Sx | |
| 16 | 1.1.1225 | 2 | Joint | Gasket | Guarnizione | |
| 17 | 1.1.2530 | 1 | Boulon percé | Pierced bolt | Bullone forato | |
| 18 | | | | | | |
| 19 | 1.1.1226 | 2 | Joint | Gasket | Guarnizione | |
| 20 | 2.7.1418 | 1 | Raccord | Nipple | Nipplo | |
| 21 | 1.4.1266 | 1 | Raccord | T junction | Ti con passaggio ridotto | |
| 22 | 2.7.1118 | 1 | Support filtre huile | Oil filter support | Supporto filtro olio | |
| 23 | 1.1.0031 | 2 | Vis | Screw | Vite | |
| 24 | 1.1.0052 | 2 | Rondelle | Spring washer | Rosetta elastica | |
| 25 | 1.3.0920 | 1 | Filtre huile complet | Oil filter assembly | Assieme filtro olio | |
| 26 | 1.2.1031 | 1 | Tuyau huile | Oil pipe | Tubo olio | |
| 27 | 1.3.0921 | 1 | Element filtrant | Filter cartridge | Cartccia filtrante | |
| 28 | 1.4.1241 | 1 | Raccord | Nipple | Nipplo | |
| 29 | 1.1.1229 | 1 | Joint | Gasket | Guarnizione | |
| 30 | 1.4.1268 | 1 | Raccord | T junction | Ti sul filtro olio | |

| °° des wg N° ° fig | N° de code Part N° N° codice | Quant. Qty | Dénomination | Description | Denominazione | Observations Notes Note |
|---|---|---|---|---|---|---|
| 31 | 1.1.1550 | 1 | Joint | Gasket | Guarnizione | |
| 32 | 1.4.1241 | 1 | Raccord | Nipple | Nipplo | |
| 33 | 1.2.1723 | 1 | Tuyau huile | Oil pipe | Tubo olio | |
| 34 | 1.2.2488 | 1 | Tuyau huile | Oil pipe | Tubo olio | |
| 35 | 1.1.1270 | 1 | Ecrou | Nut | Dado | |
| 36 | 1.4.1240 | 1 | Raccord | Nipple | Nipplo | |
| 37 | 1.1.1226 | 2 | Joint | Gasket | Guarnizione | |
| 38 | 1.4.1286 | 1 | Support de vacuum-mesureur | Vacuum-meter support | Angolo supporto vuotometro | |
| 39 | 1.3.0935 | 1 | Vacuum-mesureur | Vacuum-meter | Vuotometro | |
| 40 | 1.4.1240 | 1 | Raccord | Nipple | Nipplo | |
| 41 | 1.1.1226 | 2 | Joint | Gasket | Guarnizione | |
| 42 | 1.1.1270 | 1 | Ecrou | Nut | Dado | |
| 43 | 1.1.1229 | 1 | Joint | Gasket | Guarnizione | |
| 44 | 1.4.1241 | 1 | Raccord | Nipple | Nipplo | |
| 45 | 1.1.1270 | 1 | Contre-écrou | Nut jam | Controdado | |
| 46 | 1.4.1263 | 1 | Robinet de basse pression | Low pressure tap | Rubinetto bassa pressione a sfera | |
| 47 | 1.4.3089 | 1 | Goulotte | Union | Bocchettone | |
| 48 | 1.2.1720 | 1 | Tuyau huile | Oil pipe | Tubo olio | |
| 49 | 1.1.1228 | 2 | Joint | Gasket | Guarnizione | |
| 50 | 1.1.1234 | 1 | Vis percée | Pierced screw | Vite forata | |
| 51 | 1.4.1238 | 1 | Raccord | Nipple | Nipplo | |
| 52 | 1.1.1225 | 1 | Joint | Gasket | Guarnizione | |
| 53 | 1.1.1225 | 6 | Joint | Gasket | Guarnizione | |
| 54 | 1.1.1233 | 3 | Vis percée | Pierced screw | Vite forata | |
| 55 | 1.2.1721 | 1 | Tuyau huile | Oil pipe | Tubo olio | |
| 56 | 1.2.1721 | 1 | Tuyau huile | Oil pipe | Tubo olio | |
| 57 | 1.1.0794 | 2 | Rondelle | Spring washer | Rosetta elastica | |
| 58 | 1.4.1087 | 2 | Raccord | Junction | Raccordo | |
| 59 | 1.2.1728 | 1 | Tuyau huile | Oil pipe | Tubo olio | |
| 60 | 1.2.1050 | 1 | Tuyau huile | Oil pipe | Tubo olio | |
| 61 | | | | | | |

| ° des wg N° ° fig | N° de code Part N° N° codice | Quant. Qty | Dénomination | Description | Denominazione | Observations Notes Note |
|---|---|---|---|---|---|---|
| 62 | 1.4.1238 | 1 | Raccord | Nipple | Nipplo | |
| 63 | 1.4.1237 | 1 | Raccord | Nipple | Nipplo | |
| 64 | 1.1.0945 | 4 | Joint | Gasket | Guarnizione | |
| 65 | 1.2.1728 | 1 | Tuyau huile | Oil pipe | Tubo olio | |
| 66 | 1.1.1232 | 1 | Vis | Screw | Vite forata | |
| 67 | 1.1.0945 | 2 | Joint | Gasket | Guarnizione | |
| 68 | 1.4.1247 | 2 | Raccord | Nipple | Nipplo | |
| 69 | 1.1.1228 | 2 | Joint | Gasket | Guarnizione | |
| 70 | 1.4.1238 | 2 | Raccord | Nipple | Nipplo | |
| 71 | 1.1.1225 | 2 | Joint | Gasket | Guarnizione | |
| 72 | 1.2.2482 | 1 | Tuyau vidange huile | Oil drain pipe | Tubo drenaggio olio | |
| 73 | 1.2.1025 | 1 | Tuyau | Pipe | Tubo | |
| 74 | 1.4.1244 | 1 | raccord | Nipple | Nipplo | |
| 75 | 1.1.0067 | 1 | Joint | Gasket | Guarnizione | |
| 76 | 2.7.1576 | 1 | Vis percée | Pierced screw | Vite forata | |
| 77 | 1.1.1284 | 2 | Joint | Gasket | Guarnizione | |
| 78 | 1.2.1724 | 1 | Tuyau | Oil pipe | Tubo dalla P.V. al radiatore | |
| 79 | 1.4.1241 | 1 | raccord | Nipple | Nipplo | |
| 80 | 1.1.1229 | 1 | Joint | Gasket | Guarnizione | |
| 81 | 1.4.1237 | 1 | Raccord | Nipple | Nipplo | |
| 82 | 1.2.1714 | 1 | Tuyau huile | Oil pipe | Tubo olio | |
| 83 | 1.4.1238 | 1 | raccord | Nipple | Nipplo | |
| 84 | 1.3.1760 | 1 | Interrupteur thermique indicateur de temperature huile | Thermic switch indicating oil temp. | Termointerruttore per segnalazione temperatura olio | |
| 85 | 1.3.1761 | 1 | Interrupteur thermique de mise en route du ventilateur | Thermic switch for fan start | Termointerruttore per avviamento elettroventilatore | |
| 86 | | | | | | |
| 87 | 1.2.3811 | 1 | Tuyau | Pipe | Tubo | |
| 88 | 1.2.2487 | 1 | Tuyau | Pipe | Tubo | |
| 89 | 1.4.2913 | 1 | Raccord à T | T junction | Raccordo a T | |
| 90 | 1.4.1238 | 1 | raccord | Nipple | Nipplo | |

| ° des wg N° ° fig | N° de code Part N° N° codice | Quant. Qty | Dénomination | Description | Denominazione | Observations Notes Note |
|---|---|---|---|---|---|---|
| 91 | 1.1.1225 | 1 | Joint | Gasket | Guarnizione | |
| 92 | 1.3.2498 | 1 | Régleur de débit | Delivery governor | Regolatore di portata | |
| 93 | 1.1.1225 | 2 | Joint | Gasket | Guarnizione | |
| *94 | 1.2.2486 | 1 | Tuyau | Pipe | Tubo | Fino/till N.090313 |
| 95 | 1.1.1233 | 1 | Vis | Screw | Vite | |
| 96 | | | | | | |
| 97 | 2.7.5350 | 1 | Bride | Clamp | Staffa di bloccagio | Dal/from N.090314 |
| 98 | 1.2.3975 | 1 | Tuyau | Pipe | Tubo | Dal/from N.090314 |
| *94 | 1.2.3974 | 1 | Tuyau | Pipe | Pipe | Dal/from N.090314 |

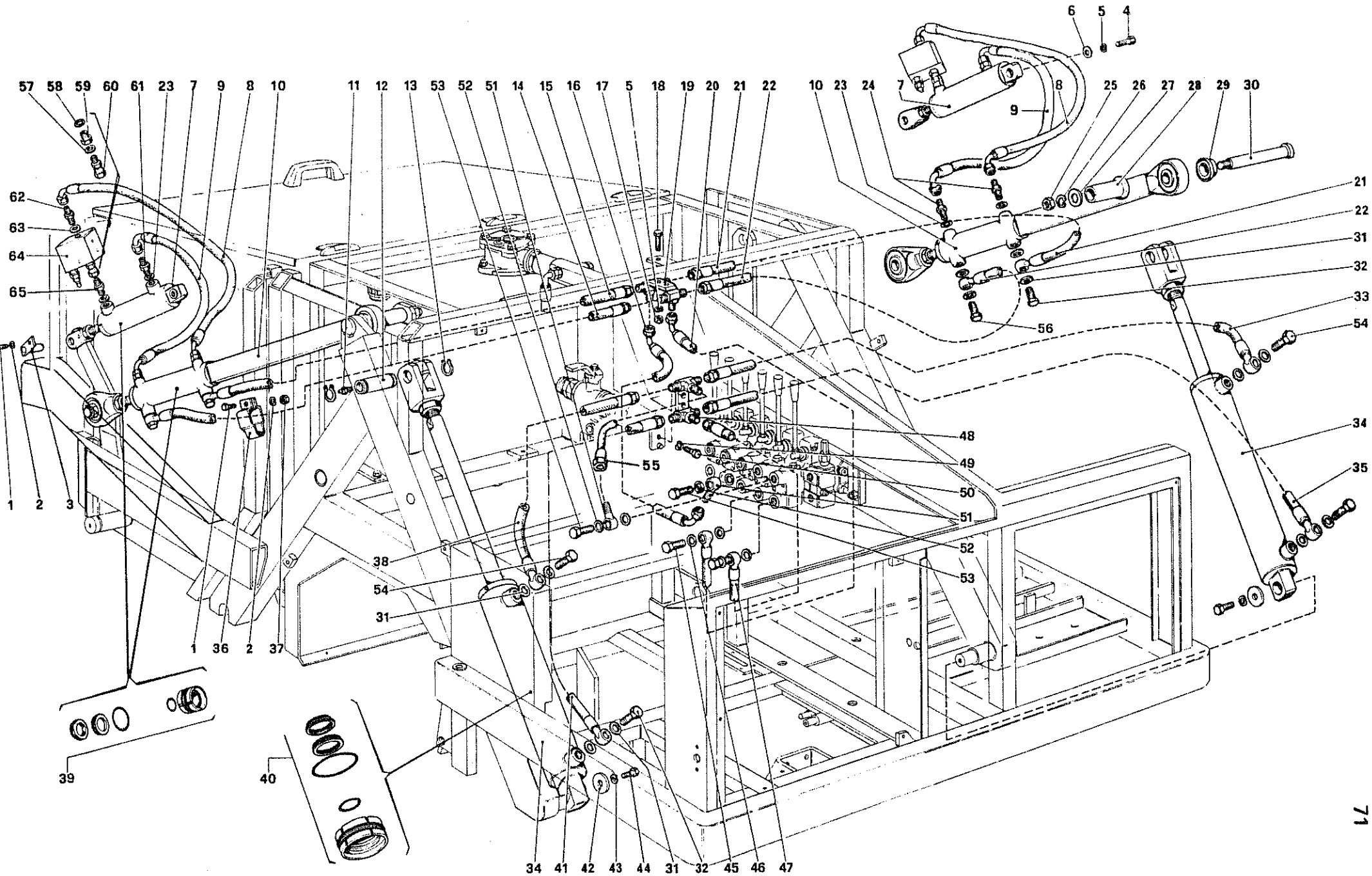


| | | | | |
|---|---|---|---|---|
| MOTOSCOPE | R. 1250 D | CILINDRI SOLLEV. E RIBALTAM. CASSA RIFIUTI<br>CILINDRE DE LEVAGE ET VIDANGE BAL A DECHETS<br>CYLINDERS FOR LIFTING AND TIPPING THE HOPPER | NOTE | TAV. 14<br>DATA Gennaio 1988 |

| ° des wg N° ° fig | N° de code Part N° N° codice | Quant. Qty | Dénomination | Description | Denominazione | Observations Notes Note |
|---|---|---|---|---|---|---|
| 1 | 1.1.0029 | 1+1+6 | Vis | Screw | Vite | |
| 2 | 1.1.0041 | 1+1+6 | Rondelle | Spring washer | Rosetta elastica | |
| 3 | 2.7.0931 | 1+1 | Pivot | Pin | Perno | |
| 4 | 1.1.0084 | 1+1 | Vis | Screw | Vite | |
| 5 | 1.1.0052 | 1+1 | Rondelle | Spring washer | Rosetta elastica | |
| 6 | 1.1.0045 | 1+1+1 | Rondelle | Washer | Rondella piana | |
| 7 | 1.4.1973 | 1+1 | Cylindre d'ouverture porte du bac | Cylinder for opening the refuse container shutter | Cilindro apertura sportello cassa rifiuti | |
| 8 | 1.2.2209 | 1+1 | Tuyau huile | Oil pipe | Tubo olio | |
| 9 | 1.2.2208 | 1+1 | Tuyau huile | Oil pipe | Tubo olio | |
| 10 | 2.7.0536 | 1+1 | Cylindre de renversement bac à déch. | Cylinder for hopper overturning | Cilindro ribaltamento cassa rifiuti | |
| 11 | 1.1.0555 | 1+1 | Graisseur | Greaser | Ingrassatore | |
| 12 | 2.7.0532 | 1+1 | Pivot | Pin | Perno | |
| 13 | 1.1.0541 | 2+2 | Bague d'arrêt | Stopping ring | Anello d'arresto | |
| 14 | 1.2.1022 | 1 | Tuyau huile | Oil pipe | Tubo olio | |
| 15 | 1.2.1021 | 1 | Tuyau huile | Oil pipe | Tubo olio | |
| 16 | 1.2.1718 | 1 | Tuyau huile | Oil pipe | Tubo olio | |
| 17 | 1.1.0044 | 1 | Ecrou | Nut | Dado | |
| 18 | 1.1.0075 | 1 | Vis | Screw | Vite | |
| 19 | 2.7.1159 | 1 | Raccord à double T | Double T junction | Raccordo a doppio T | |
| 20 | 1.2.1719 | 1 | Tuyau huile | Oil pipe | Tubo olio | |
| 21 | 1.2.1020 | 1 | Tuyau huile | Oil pipe | Tubo olio | |
| 22 | 1.2.1019 | 1 | Tuyau huile | Oil pipe | Tubo olio | |
| 23 | 1.1.1228 | 6 | Joint | Gasket | Guarnizione | |
| 24 | 1.4.1242 | 4 | Raccord | Nipple | Nipplo | |
| 25 | 1.1.1444 | 1+1 | Ecrou | Nut | Dado | |
| 26 | 1.1.1445 | 1+1 | Rondelle | Spring washer | Rosetta elastica | |
| 27 | 2.7.0557 | 2 | Rondelle | Washer | Rondella piana | |
| 28 | 2.7.0533 | 1+1 | Entretoise | Inner spacer | Distanziale interno | |
| 29 | 2.7.1073 | 1+1 | Entretoise | Outer spacer | Distanziale esterno | |
| 30 | 2.7.0513 | 1+1 | Pivot | Pin | Perno | |

| N° des Dwg N° N° fig | N° de code Part N° N° codice | Quant. Qty | Dénomination | Description | Denominazione | Observations Notes Note |
|---|---|---|---|---|---|---|
| 31 | 1.1.1227 | 4+8 | Joint | Gasket | Guarnizione | |
| 32 | 1.1.1249 | 4 | Boulon percé | Pierced bolt | Bullone forato | |
| 33 | 1.2.1039 | 1 | Tuyau huile | Oil pipe | Tubo olio | |
| 34 | 1.4.0729 | 1+1 | Cylindre de levage bac à déchets | Hopper lifting cylinder | Cilindro sollevamento cassa rifiuti | |
| 35 | 1.2.1040 | 1 | Tuyau huile | Oil pipe | Tubo olio | |
| 36 | 2.7.1115 | 6 | Collier | Clamp | Fascetta | |
| 37 | 1.1.0018 | 6 | Ecrou | Nut | Dado | |
| 38 | 1.2.1041 | 1 | Tuyau huile | Oil pipe | Tubo olio | |
| 39 | 1.2.1439 | 1+1 | Jeu de joints | Set of gaskets | Serie guarnizioni | |
| 40 | 1.2.1440 | 1+1 | Jeu de joints | Set of gaskets | Serie guarnizioni | |
| 41 | 1.2.1042 | 1 | Tuyau huile | Oil pipe | Tubo olio | |
| 42 | 2.7.0555 | 2 | Rondelle | washer | Rondella piana | |
| 43 | 1.1.0258 | 1+1 | Rondelle | Spring washer | Rosetta elastica | |
| 44 | 1.1.0394 | 1+1 | Vis | Screw | Vite | |
| 45 | 1.1.1233 | 2 | Vis percée | Pierced screw | Vite forata | |
| 46 | 1.1.1225 | 4 | Joint | Gasket | Guarnizione | |
| 47 | 1.2.1717 | 1 | Tuyau huile | Oil pipe | Tubo olio | |
| 48 | 2.7.1159 | 1 | Raccord à double T | Double T junction | Raccordo a doppio T | |
| 49 | 1.1.0052 | 1 | Rondelle | Spring washer | Rosetta elastica | |
| 50 | 1.1.0031 | 1 | Vis | Screw | Vite | |
| 51 | 1.4.1781 | 2 | Oeil fileté | Thread eye | Occhio filettato | |
| 52 | 1.1.1225 | 4 | Joint | Gasket | Guarnizione | |
| 53 | 1.1.1233 | 2 | Vis percée | Pierced screw | Vite forata | |
| 54 | 2.7.1597 | 2 | Boulon percé | Pierced bolt | Bullone forato | |
| 55 | 1.2.1716 | 1 | Tuyau huile | Oil pipe | Tubo olio | |
| 56 | 2.7.3768 | 2 | Vis percée | Pierced screw | Vite forata | |
| 57 | 1.1.1225 | 2 | Joint | Gasket | Guarnizione | |
| 58 | 1.1.0945 | 2 | Joint | Gasket | Guarnizione | |
| 59 | 1.4.2167 | 2 | Réducteur | Reducer | Riduzione | |
| 60 | 1.4.2168 | 2 | Joint tournant | Turning joint | Giunto girevole | |
| 61 | 1.4.1242 | 2 | Raccord | Nipple | Nipplo | |

| ' des /g N° ' fig | N° de code Part N° N° codice | Quant. Qty | Dénomination | Description | Denominazione | Observations Notes Note |
|---|---|---|---|---|---|---|
| 62 | 1.4.2166 | 2 | Raccord | Nipple | Nipplo | |
| 63 | 1.1.0945 | 2 | Joint | Gasket | Guarnizione | |
| 64 | 1.4.2185 | 1+1 | Soupape de reglage | Governor valve | Valvola regolatrice | |
| 65 | 1.4.1236 | 2 | Raccord | Nipple | Nipplo | |

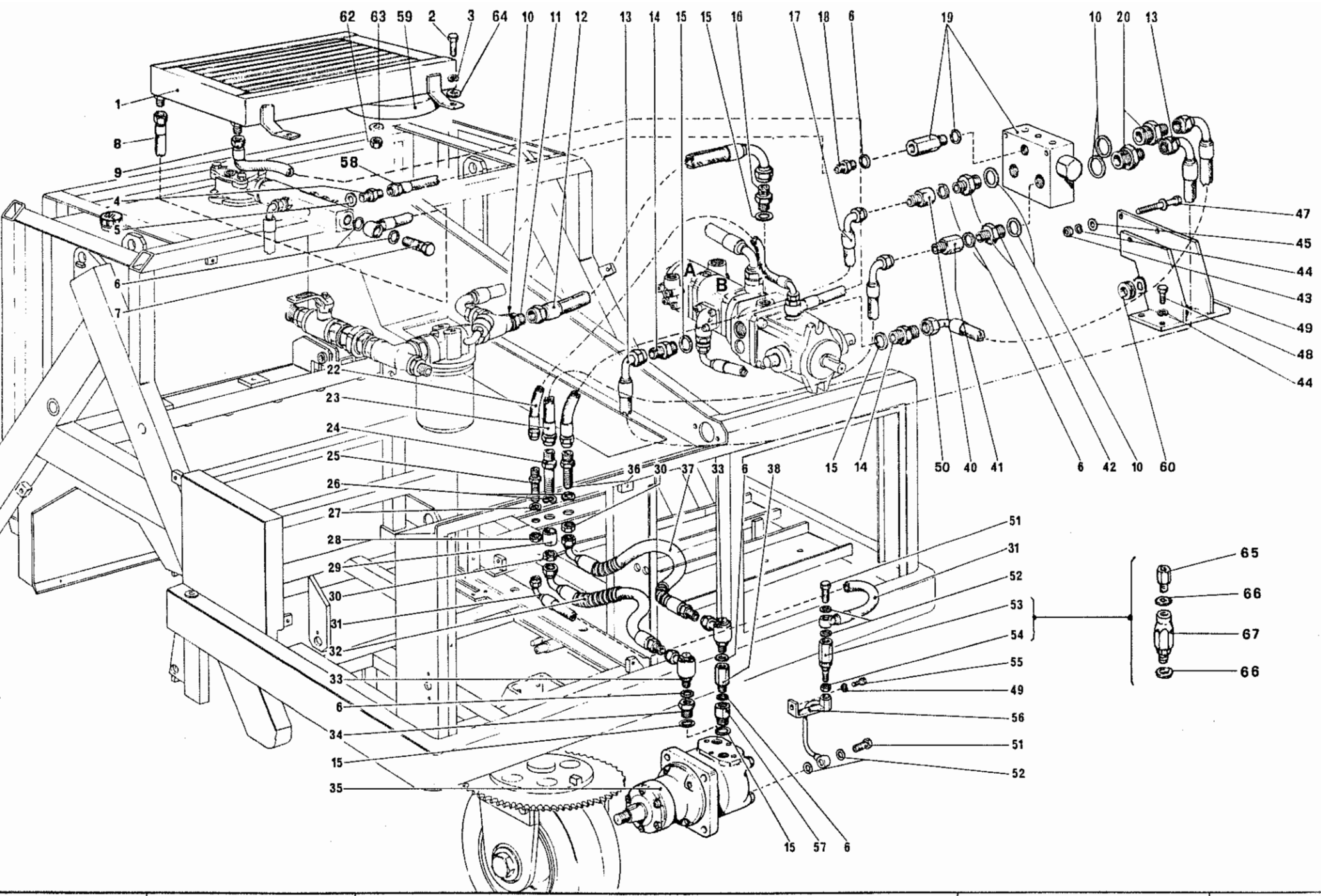


77

| | | | | |
|---|---|---|---|---|
| RCM MOTOSCOPE | **R. 1250 D** | RADIATORE OLIO E COMANDI RUOTA ANT.<br>RADIATEUR DE L'HUILE ET COMMANDES ROUE AVANT<br>OIL COOLER AND FRON WHEEL CONTROLS | NOTE | **TAV. 15**<br>DATA Gennaio 1988 |

| des g N° fig | N° de code Part N° N° codice | Quant. Qty | Dénomination | Description | Denominazione | Observations Notes Note |
|---|---|---|---|---|---|---|
| 1 | 2.7.1697 | 1 | Radiateur huile | Oil cooler | Radiatore olio | |
| 2 | 1.1.0035 | 4 | Vis | Screw | Vite | |
| 3 | 1.1.0041 | 4 | Rondelle | Spring washer | Rosetta elastica | |
| 4 | 1.4.1235 | 1 | Raccord | Nipple | Nipplo | |
| 5 | 1.1.1225 | 1 | Joint | Gasket | Guarnizione | |
| 6 | 1.1.0945 | 8 | Joint | Gasket | Guarnizione | |
| 7 | 1.1.1232 | 1 | Vis percée | Pierced screw | Vite forata | |
| 8 | 1.2.1725 | 1 | Tuyau huile | Oil pipe | Tubo olio dal radiatore al serbatoio | |
| 9 | 1.2.1724 | 1 | Tuyau huile | Oil pipe | Tubo olio dal serb. alla pompa P.V. | |
| 10 | 1.1.1550 | 5 | Joint | Gasket | Guarnizione | |
| 11 | 1.4.1435 | 1 | Raccord | Nipple | Nipplo | |
| 12 | 1.2.1033 | 1 | Tuyau d'aspiration huile | Oil pipe suction | Tubo aspirazione olio dalla pompa P.V. | |
| 13 | 1.2.1028 | 1 | Tuyau huile | Oil pipe | Tubo olio dalla pompa P.V. alla valvola di scambio | |
| 14 | 1.4.1248 | 2 | Raccord | Nipple | Nipplo | |
| 15 | 1.1.1229 | 6 | Jaoint | Gasket | Guarnizione | |
| 16 | 1.4.1783 | 1 | Colonnette | Stud bolt | Colonnetta | |
| 17 | 1.2.1056 | 1 | Tuyau huile | Oil pipe | Tubo olio dal pianale alla valvola | |
| 18 | 1.4.1238 | 1 | Raccord | Nipple | Nipplo | |
| 19 | 1.3.1310 | 1 | Soupape de rechange huile | Exchange valve | Valvola di scambio olio | |
| 20 | 1.4.1243 | 2 | Raccord | Nipple | Nipplo | |
| 21 | | | | | | |
| 22 | 1.2.2482 | 1 | Tuyau vidange moteur traction | Motor drain pipe | Tubo drenaggio motore trazione dal pianale al Ti raccordo pompa P.V. | |
| 23 | 1.2.1055 | 1 | Tuyau huile | Oil pipe | Tubo olio dalla valvola di scambio al pianale | |
| 24 | 2.7.1157 | 1 | Raccord | Junction | Raccordo | |
| 25 | 1.4.1087 | 1 | Raccord | Junction | Raccordo | |
| 26 | 1.1.0390 | 2 | Rondelle | Spring washer | Rosetta elastica | |
| 27 | 1.1.0794 | 1 | Rondelle | Spring washer | Rosetta elastica | |
| 28 | 1.1.0353 | 1 | Ecrou | Nut | Dado | |

| ° des vg N° ° fig | N° de code Part N° N° codice | Quant. Qty | Dénomination | Description | Denominazione | Observations Notes Note |
|---|---|---|---|---|---|---|
| 29 | 2.7.1158 | 1 | Entretoise | Spacer | Distanziale | |
| 30 | 1.1.0241 | 2 | Ecrou | Nut | Dado | |
| 31 | 1.2.1043 | 1 | Tuyau vidange huile moteur | Motor oil drain pipe | Tubo drenaggio olio motore trazione | |
| 32 | 1.2.1045 | 1 | Conduite de refoulement | Motor oil feeding pipe | Tubo mandata olio motore trazione al pianale | |
| * 33 | 1.4.0983 | 2 | Joint tournant | Turning joint | Giunto girevole | Vale fino N° |
| 34 | 1.4.1256 | 1 | Reducteur | Reducer | Riduzione | |
| 35 | 1.3.2305 | 1 | Moteur hydraulique | Hydraulic motor | Motore idraulico | |
| 36 | 2.7.1156 | 1 | raccord | Junction | Raccordo sul pianale | |
| 37 | 1.2.1044 | 1 | Conduite de refoulement | Motor oil feeding pipe | Tubo mandata olio motore trazione al pianale | |
| 38 | 1.4.1253 | 1 | Colonnette | Stud bolt | Colonnetta | |
| 39 | | | | | | |
| 40 | 1.4.1253 | 1 | Colonnette | Stud bolt | Colonnetta | |
| 41 | 1.4.1288 | 1 | Colonnette | Stud bolt | Colonnetta | |
| 42 | 1.4.1243 | 1 | Reducteur | Reducer | Riduzione | |
| 43 | 1.1.0044 | 2 | Ecrou | Nut | Dado | |
| 44 | 1.1.0052 | 6 | Rondelle | Spring washer | Rosetta elastica | |
| 45 | 1.1.0032 | 4 | Rondelle | Washer | Rondella piana | |
| 46 | | | | | | |
| 47 | 1.1.0574 | 2 | Vis | Screw | Vite | |
| 48 | 1.1.0084 | 4 | Vis | Screw | Vite | |
| 49 | 2.7.1076 | 1 | Support | Support | Supporto scambiatore olio | |
| 50 | 1.2.1029 | 1 | Tuyau huile | Oil pipe | Tubo olio dalla pompa P.V. alla valv. di scambio | |
| 51 | 1.1.1207 | 2 | Vis percée | Pierced screw | Vite forata | |
| 52 | 1.1.0067 | 4 | Joint | Gasket | Guarnizione | |
| * 53 | 1.4.1209 | 1 | Joint tournant | Turning joint | Giunto girevole | Vale Fino N° |
| * 54 | 1.1.1417 | 1 | Contre-écrou | Nut jam | Controdado | Vale Fino N° |
| 55 | 1.1.0031 | 1 | Vis | Screw | Vite | |
| * 33 | 1.4.4378 | 2 | Joint tournant | Turning joint | Giunto girevole | Vale dal N° |

| des g N° fig | N° de code Part N° N° codice | Quant. Qty | Dénomination | Description | Denominazione | Observations Notes Note |
|---|---|---|---|---|---|---|
| 56 | 2.7.3865 | 1 | Tuyau de vidange | Draining pipe | Tubo drenaggio | |
| 57 | 1.4.1252 | 1 | Colonnette | Stud bolt | Colonnetta | |
| 58 | 1.2.1727 | 1 | Tuyau huile | Oil pipe | Tubo olio | |
| 59 | 1.3.1741 | 1 | Ventilateur éléctrique | Electric fan | Elettroventilatore | |
| 60 | 1.2.3240 | 1 | Passe-cable | cable lead | Passafilo | |
| 61 | 1.1.0052 | 1 | Rondelle | Spring washer | Rosetta elastica | |
| 62 | 1.1.0238 | 4 | Ecrou auto-bloquant | Self-locking nut | Dado autobloccante | |
| 63 | 1.1.0030 | 4 | Rondelle | Washer | Rondella piana | |
| 64 | 1.1.0030 | 4 | Rondelle | Washer | Rondella piana | |
| 65 | 1.4.4547 | 1 | Colonnette | Stud bolt | Colonnetta | Vale dal N° |
| 66 | 1.1.0451 | 2 | Joint | Gasket | Guarnizione | " |
| 67 | 1.4.4549 | 1 | Joint tournant | Turning joint | Giunto girevole | " |

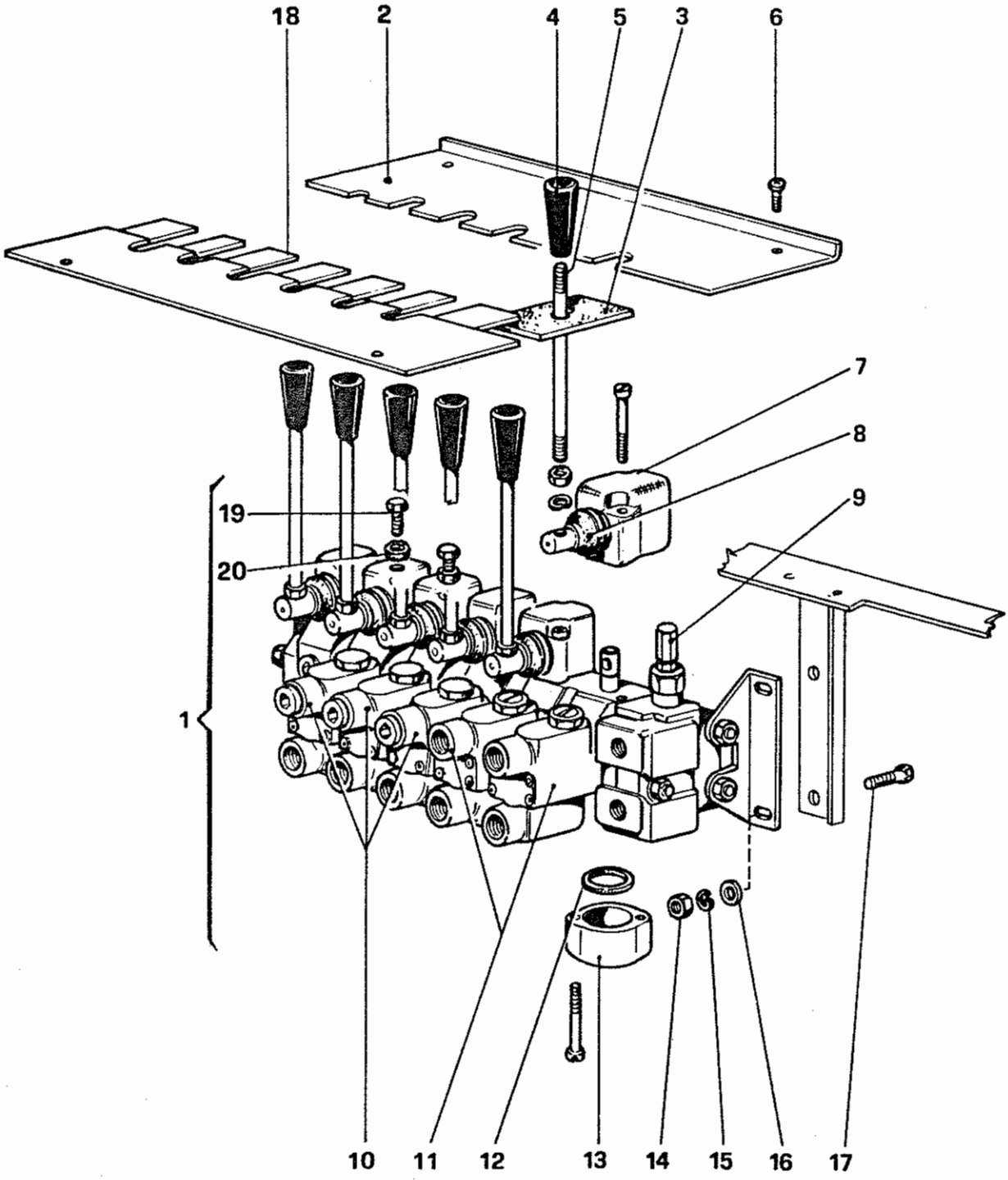


TAV. 16

DATA Gennaio 1988

NOTE

DISTRIBUTORE
DISTRIBUTEUR
DISTRIBUTOR

R. 1250 D

ICM MOTOSCOPA

| ° des vg N° ° fig | N° de code Part N° N° codice | Quant. Qty | Dénomination | Description | Denominazione | Observations Notes Note |
|---|---|---|---|---|---|---|
| 1 | 1.3.2417 | 1 | Distributeur complet | Complete distributor | Distributore completo | |
| 2 | 2.7.1797 | 1 | Garde levier | Lever guard | Protezione leve distributore | |
| 3 | 1.5.1735 | 6 | Guide levier | Lever guide | Guida leve distributore | |
| 4 | 1.5.1827 | 6 | Pommeau | Knob | Pomello per leve | |
| 5 | 1.3.1828 | 1 | Tige de commande distributeur | Distributor control rod | Asta comando distributore | |
| 6 | 1.1.1558 | 4 | Vis | Screw | Vite | |
| 7 | 1.3.1829 | 6 | Couvercle soupape | Lever cover | Coperchio valvola | |
| 8 | 1.2.1830 | 6 | Protecteur | Shield | Cuffia protezione | |
| 9 | 1.3.1831 | 1 | Soupape de reglage pression huile | Oil pressure governor | Valvola registro pressione olio | |
| 10 | 1.3.1832 | 3 | Soupape | Valve | Valvola | |
| 11 | 1.3.1833 | 2 | Soupape | Valve | Valvola | |
| 12 | 1.2.1834 | 1 | Jeu de joints | Set of gaskets | Serie guarnizioni | |
| 13 | 1.3.1835 | 6 | Couvercle inférieur | Lower cover | Coperchio inferiore valvole | |
| 14 | 1.1.0044 | 4 | Ecrou | Nut | Dado | |
| 15 | 1.1.0052 | 4 | Rondelle | Spring washer | Rosetta elastica | |
| 16 | 1.1.0032 | 4 | Rondelle | Washer | Rondella piana | |
| 17 | 1.1.0084 | 4 | Vis | Screw | Vite | |
| 18 | 2.7.4559 | 1 | Garde levier | Lever guard | Protezione leve | |
| 19 | 1.1.0076 | 2 | Vis | Screw | Vite | |
| 20 | 1.1.0018 | 2 | Ecrou | Nut | Dado | |

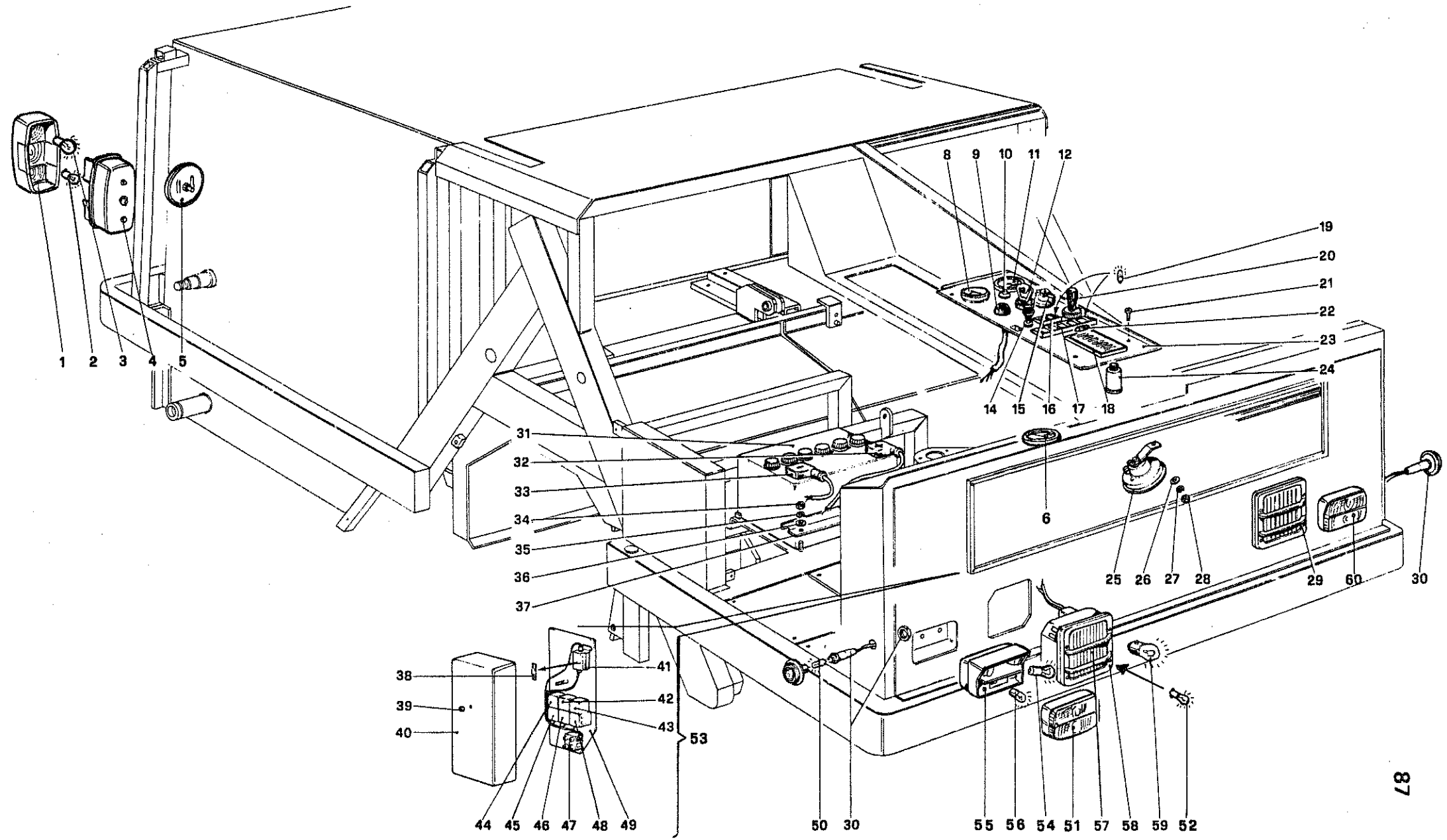




| | | | | |
|---|---|---|---|---|
| RCM MOTOSCOOTER | **R. 1250 D** | ORGANI E COMANDI<br>EQUIPMENTS ET COMMANDES<br>EQUIPMENTS AND CONTROLS | NOTE | **TAV. 17**<br>DATA Gennaio 1988 |

| N° des Dwg N° N° fig | N° de code Part N° N° codice | Quant. Qty | Dénomination | Description | Denominazione | Observations Notes Note |
|---|---|---|---|---|---|---|
| 1 | 1.3.1369 | 1+1 | Cabochon feu arrière | Rear lens | Vetro fanale posteriore | |
| 2 | 1.3.1379 | 1+1 | Ampoule | Light bulb | Lampadina | |
| 3 | 1.3.1380 | 2+2 | Ampoule | Light bulb | Lampadina | |
| 4 | 1.3.1370 | 1 | Feu arrière droit | Rear right side light | Fanale posteriore dx | |
| 4 | 1.3.1370 | 1 | Feu arrière gauche | Rear left side light | Fanale posteriore sx | |
| 5 | 1.3.1810 | 1+1 | Réflecteur rouge | Red reflector | Catadiottro rosso | |
| 6 | 1.3.3685 | 1 | Compteur kilométrique | Speedometer | Contachilometri | Option. |
| 7 | | | | | | |
| 8 | 1.3.0994 | 1 | Indicateur niveau carburant | Fuel level indicator | Segnalatore livello carburante | |
| 9 | 1.3.0960 | 1 | Bouton de secoueur | Shaker button | Pulsante scuotitore | |
| 10 | 1.3.0325 | 1 | Bouton de commande indicateur | Indicator knob | Pulsante controllo spie | |
| 11 | 1.3.0368 | 1 | Compteur horaire | Hour meter | Contaore | |
| 12 | 1.3.0923 | 1 | Interrupteur de mise en route | Start switch | Interruttore avviamento | |
| 13 | | | | | | |
| 14 | 1.3.5042 | 1 | Interrupteur turbine aspiration | Suction fan switch | Interruttore comando ventola aspiraz. | |
| 15 | 1.3.0932 | 1 | Commutateur | Light and hooter switch | Commutatore luci e clakson | |
| 16 | 1.3.1815 | 1 | Indicateur à 2 ampoules | Warning light | Spia a 2 lampadine | |
| 17 | 1.3.1816 | 1 | Indicateur à 5 ampoules | Warning light | Spia a 5 lampadine | |
| 18 | 1.3.0939 | 1 | Boite à fusibles | Fuse holder | Scatola fusibili | |
| 19 | 1.3.0947 | 5+2 | Ampoule pour indicateur | Light bulb for indicator | Lampadine per spie | |
| 20 | 1.3.0938 | 1 | Commutateur feux de direction | Direction indicator switch | Comutatore luci di direzione | |
| 21 | 1.1.1558 | 4 | Vis | Screw | Vite | |
| 22 | 1.3.0400 | 6 | Fusible | Fuse | Fusibile | |
| 23 | 2.7.1767 | 1 | Planche de bord | Dash board | Cruscotto porta strumenti | |
| 24 | 1.3.1814 | 1 | Dispositif clignotant | Flashing device | Dispositivo lampeggiante | |
| 25 | 1.3.5143 | 1 | Avvertisseur | Horn | Avvisatore acustico | |
| 26 | 1.1.0032 | 1 | Rondelle | Washer | Rondella | |
| 27 | 1.1.0052 | 1 | Rondelle | Spring washer | Rosetta elastica | |
| 28 | 1.1.0044 | 1 | Ecrou | Nut | Dado | |
| 29 | 1.3.1384 | 1 | Feu avant | Front light | Fanale anteriore | |
| 30 | 1.3.1808 | 2 | Indicateur de direction | Direction indicator | Fanale di direzione laterale | |

| N° des Dwg N° N° fig | N° de code Part N° N° codice | Quant. Qty | Dénomination | Description | Denominazione | Observations Notes Note |
|---|---|---|---|---|---|---|
| 31 | 1.3.1203 | 1 | Batterie | Battery | Batteria | |
| 32 | 1.3.1560 | 1 | Borne positive | Positive clamp | Morsetto positivo | |
| 33 | 1.3.1559 | 1 | Borne négative | Negative clamp | Morsetto negativo | |
| 34 | 1.1.0018 | 2 | Ecrou | Nut | Dado | |
| 35 | 1.1.0041 | 2 | Rondelle | Spring washer | Rosetta elastica | |
| 36 | 1.1.0030 | 2 | Rondelle | Washer | Rondella piana | |
| 37 | 2.7.1382 | 1 | Barrette | Battery retainer | Listello ferma batteria | |
| 38 | 1.3.3176 | 1 | Fusible | Fuse | Fusibile | |
| 39 | 1.1.0551 | 1 | Ecrou | Nut | Dado | |
| 40 | 2.7.3789 | 1 | Couvercle | Cover | Coperchio | |
| 41 | 1.3.3174 | 1 | Porte fusible | Fuse holder | Porta fusibile | |
| 42 | 1.3.3175 | 1 | Relais | Relay | Relè | |
| 43 | 1.3.3175 | 1 | Relais | Relay | Relè | |
| 44 | 1.3.3175 | 1 | Relais | Relay | Relè | |
| 45 | 1.3.3173 | 1 | Support de relais | Relay support | Supporto relè | |
| 46 | 1.3.3173 | 1 | Support de relais | Relay support | Supporto relè | |
| 47 | 1.3.0171 | 1 | Plaque de jonction | Junction box | Mamut | |
| 48 | 1.3.3173 | 1 | Support de relais | Relay support | Supporto relè | |
| 49 | 2.7.3788 | 1 | Plaque | Plate | Piastra | |
| 50 | 1.3.1809 | 1+1 | Ampoule | Light bulb | Lampadina | |
| 51 | 1.3.1818 | 1+1 | Glace | Glass | Vetro | |
| 52 | 1.3.1379 | 1+1 | Ampoule | Light bulb | Lampadina | |
| 53 | 2.7.3906 | 1 | Ensemble de plaque | Plate assembly | Assieme piastra | |
| 54 | 1.3.1380 | 1+1 | Ampoule | Light bulb | Lampadina | |
| 55 | 1.3.1817 | 1 | Feu de direction droit | Right side direction light | Fanale di direzione dx | |
| 56 | 1.3.1379 | 2 | Ampoule | Light bulb | Lampadina | |
| 57 | 1.3.1441 | 2 | Verre de feu avant | Lens for front light | Vetro per fanale anteriore | |
| 58 | 1.3.1384 | 1 | Feu avant | Front light | Fanale anteriore | |
| 59 | 1.3.1381 | 2 | Ampoule | Light bulb | Lampadina | |
| 60 | 1.3.1817 | 1 | Indicateur de direction gauche | Left side direction indicator | Fanale di direzione sx | |

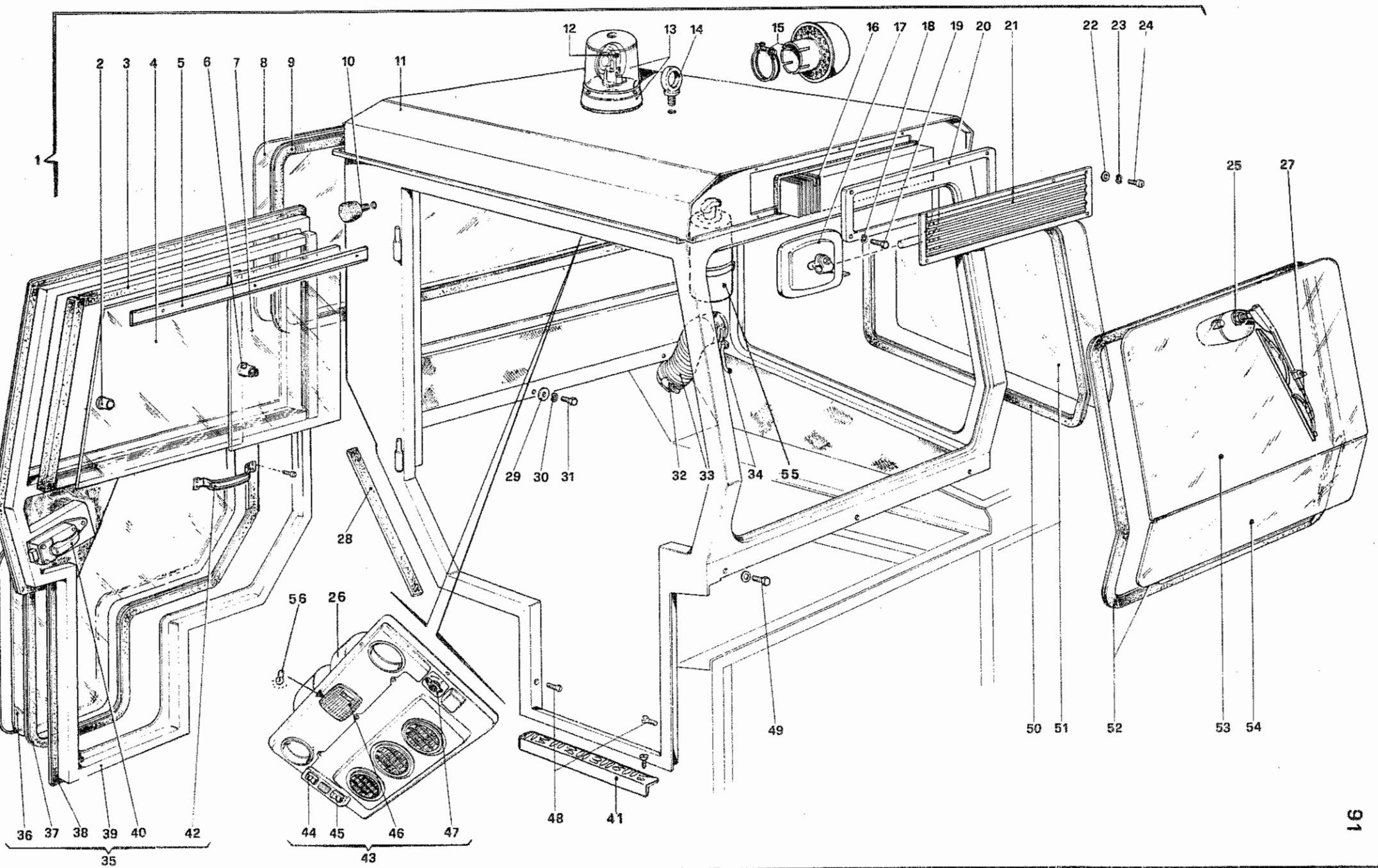


| | | | | |
|---|---|---|---|---|
| RCM | R. 1250 D | CABINA<br>CABINE<br>CABIN | NOTE | TAV. 18<br>DATA Gennaio 1988 |

| ° des wg N° ° fig | N° de code Part N° N° codice | Quant. Qty | Dénomination | Description | Denominazione | Observations Notes Note |
|---|---|---|---|---|---|---|
| 1 | 2.7.2940 | 1 | cabine complète | Complete cabin | Assieme cabina | |
| 2 | 1.4.1603 | 1 | Poignée | Handle | Maniglia chiusura vetro | |
| 3 | 1.2.1604 | 1 | Cannelure de verre | Glass guide | Canaletto guida vetro | |
| 4 | 1.5.1605 | 1 | Verre avant | Front glass | Vetro anteriore | |
| 5 | — | 1 | Arrêt de cannelure | Glass guide clamp | Fermo per canaletto | |
| 6 | 1.4.1606 | 1 | Arrêt de verre | Glass retainer | Arresto per vetro | |
| 7 | 1.5.1607 | 1 | Verre arrière | Rear glass | Vetro posteriore | |
| 8 | 1.5.1608 | 1 | Verre arrière | Rear glass | Vetro posteriore | |
| 9 | 1.2.1609 | 1 | Joint caoutchouc | Rubber gasket | Gomma | |
| 10 | 1.2.1708 | 1 | Tampon | Buffer | Tampone | |
| 11 | 2.7.2939 | 1 | Cabine complète avec portière | Cabin complete with door | Cabina completa di sportello | |
| 12 | 1.3.3831 | 1 | Ampoule | Light bulb | Lampadina | |
| 13 | 1.3.3830 | 1 | Girophare | Revolving light | Lampada girevole | |
| 14 | 2.7.1603 | 1 | Anneau de levage cabine | Lifting ring | Anello sollevamento cabina | Option. |
| 15 | 1.3.1706 | 1 | Capuchon filtre à air | Air filter top cap | Cappello filtro aria | |
| 16 | 1.5.1214 | 1 | Filtre à air | Air filter | Filtro aria | |
| 17 | 1.3.3705 | 1 | Rétroviseur | Rear view mirror | Specchietto retrovisore | |
| 18 | 1.1.0041 | 6 | Rondelle | Spring washer | Rosetta elastica | |
| 19 | 1.1.0076 | 6 | Vis | Screw | Vite | |
| 20 | 2.7.1206 | 1 | Arrêt de filtre à air | Air filter fastener | Fermo per filtro aria | |
| 21 | 2.7.1220 | 1 | Grille | Grill | Mascherina | |
| 22 | 1.1.0099 | 6 | Rondelle | Washer | Rondella piana | |
| 23 | 1.1.0100 | 6 | Rondelle | Spring washer | Rosetta elastica | |
| 24 | 1.1.1558 | 6 | Vis | Screw | Vite | |
| 25 | 1.3.3935 | 1 | Moteur essuie-glace | Windscreen-wiper motor | Motorino tergicristallo | |
| 26 | 1.3.3670 | 1 | Ventilateur électrique | Electric fan | Elettroventilatore | |
| 27 | 1.3.1613 | 1 | Essuie-glace | Windscreen wiper | Tergicristallo | |
| 28 | 2.7.1602 | 1 | Caoutchouc-éponge | Foam rubber | Gomma spugna | |
| 29 | 1.1.0030 | 3 | Rondelle | Washer | Rondella piana | |
| 30 | 1.1.0041 | 3 | Rondelle | Spring washer | Rosetta elastica | |

| °° des wg N° ° fig | N° de code Part N° N° codice | Quant. Qty | Dénomination | Description | Denominazione | Observations Notes Note |
|---|---|---|---|---|---|---|
| 31 | 1.1.0035 | 3 | Vis | Screw | Vite | |
| * 32 | 1.1.1778 | 2 | Collier | Clamp | Fascetta | Vale Fino N° 088793 |
| * 33 | 2.7.1806 | 1 | Tube aspiration | Suction pipe | Tubo aspirazione | |
| 34 | 1.3.2791 | 1 | Equipment électrique pour cabine ( seulement les cables) | Electric installation for cabin ( cables only ) | Impianto elettrico per cabina ( solo cavi ) | |
| 35 | 2.7.4995 | 1 | Porte complète | Door assembly | Assieme sportello cabina | |
| 36 | 1.5.3706 | 1 | Verre inférieur | Lower glass | Vetro inferiore | |
| 37 | 1.2.3707 | 1 | Joint caoutchouc | Sealing rubber | Gomma con fermo | |
| 38 | 2.7.1609 | 1 | Caoutchouc-éponge | Foam rubber | Gomma spugna per sportello | |
| 39 | 2.7.4996 | 1 | Porte de cabine | Cabin door | Portello cabina | |
| 40 | 1.4.1619 | 1 | Poignée avec clef | Handle with key | Maniglia con chiave | |
| 41 | 2.7.1475 | 1 | Arrêt de plancher | Floor plate retainer | Fermo pedana | |
| 42 | 1.4.1620 | 1 | Poignée | Handle | Maniglia | |
| 43 | 1.3.2606 | 1 | Panneau complet | Complete panel | Pannello completo | |
| 44 | 1.3.2769 | 1 | Interrupteur de commande ventilateur | Fan switch | Interruttore comando ventola | |
| 45 | 1.3.2831 | 1 | Interrupteur de commande essuie-glace | Windscreen-wiper switch | Interruttore comando tergicristallo | |
| 46 | 1.3.3672 | 1 | Plafonnier | Ceiling bowl | Plafoniera | |
| 47 | | | | | | |
| 48 | 1.1.0676 | 4 | Vis | Screw | Vite | |
| 49 | 1.1.1311 | 3 | Vis | Screw | Vite | |
| 50 | 1.2.3708 | 1 | Joint caoutchouc | Rubber for side glass | Gomma per vetro laterale | |
| 51 | 1.5.3709 | 1 | Verre côté gauche | Left side glass | Vetro laterale Sx | |
| 52 | 1.2.3710 | 1 | Joint caoutchouc | Rubber for front glass | Gomma per vetro anteriore | |
| 53 | 1.5.3711 | 1 | Verre avant supérieur | Front upper glass | Vetro anteriore superiore | |
| 54 | 1.5.3712 | 1 | Verre avant inférieur | Front lower glass | Vetro anteriore inferiore | |
| 55 | 1.3.3718 | 1 | Extincteur | Fire extinguisher | Estintore | Option. |
| 56 | | 1 | Ampoule | Light bulb | Lampadina | |