TURBO motospazzatrici

A 780 E

Code: 37.00.80

Catalogo parti di ricambio
Spare parts catalogue
Catalogue des pièces de rechange
Ersatzteilkatalog

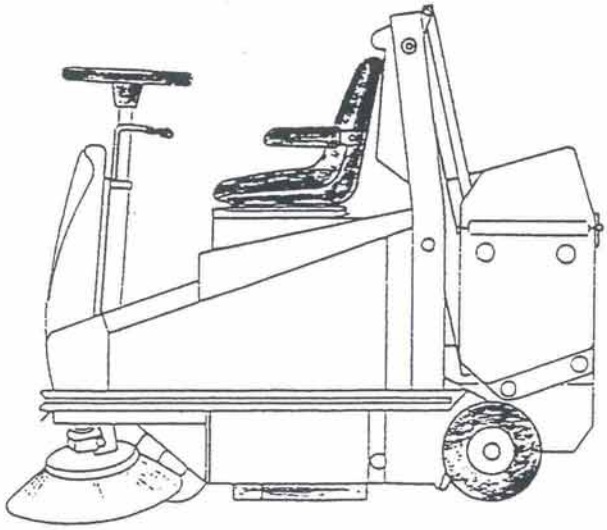

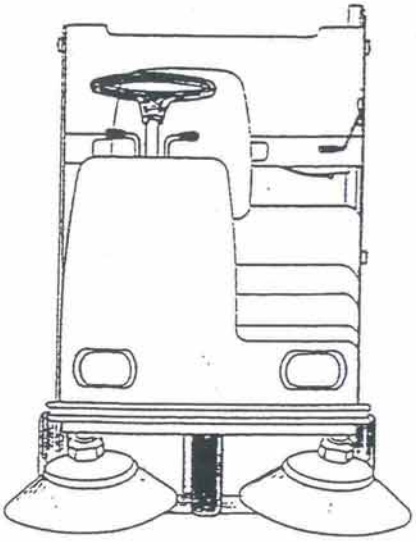

CE

ASSMO SRL

4/1997

Via Begarelli, 3 - 41041 CASINALBO di Formigine (MO) - Uff. Italia Tel. 059/511264 - Uff. Estero Tel. 059/511703

Norme da osservare per l'ordinazione delle parti di ricambio

1 - NUMERO DI MATRICOLA E TIPO MOTOSCOPA
2 - NUMERO DELLA TAVOLA RICAMBI
3 - NUMERO DI RIFERIMENTO DEL PARTICOLARE
4 - QUANTITA' RICHIESTA

ESEMPIO:

A 780 E
MATRICOLA: 126540
TAVOLA: 5
VOCE: 16 (gomma parapolvere - codice 1.2.6620 -)
Q.TA': 1pz

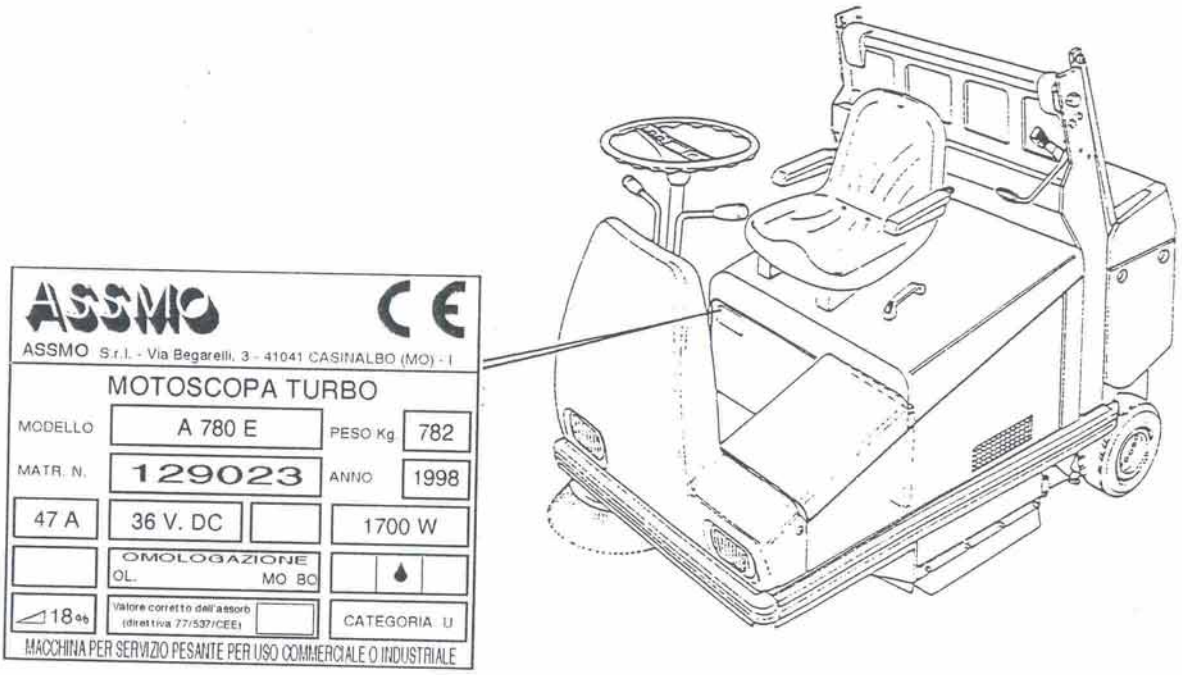

TARGHETTA RIASSUNTIVA
DEL TIPO DI MOTOSCOPA

Rules to be observed when ordering spare parts

1 - *SERIAL NUMBER AND MOTOR-SWEEPER TYPE*
2 - *NUMBER OF THE SPARE PARTS TABLE*
3 - *PART IDENTIFICATION CODE*
4 - *QUANTITY ORDERED*

EXAMPLE:

A 780E
SERIAL NUMBER: 126540
TABLE: 5
ITEM: 16 (dust filter rubber - code 1.2.6620-)
Q.TY: 1 pcs

Normes à observer pour la commande des pièces de rechange

1 - *NUMERO DE MATRICULE ET TYPE DE LA BALAYEUSE*
2 - *NUMERO DE LA TABLE DES PIECES DE RECHANGE*
3 - *NUMERO DE REFERENCE DE LA PIECE*
4 - *QUANTITE COMMANDEE*

EXEMPLE:

A 780 E
MATRICULE 126540
TABLE:
LIGNE: 16 (profil en caoutchouc - code 1.2.6620 -)
Q.TE: 1 pièce

Bei der Bestellung von Ersatzteilen unbedingt zu beachtende Hinweise

1 - *FABRIKNUMMER UND KEHRMASCHINENTYP*
2 - *NEMMER DER ERSATZTEILTAFEL*
3 - *BEZUGSNUMMER DES ERSATZTEILES*
4 - *BESTELLTE MENGE*

BEISPIEL:

A 780 E
FABRIKNR.: 126540
TAFEL: 5
ZEILE: 16 (Staubhalte-Gummiprofil - code 1.2.6620 -)
MENGE : 1 Stk

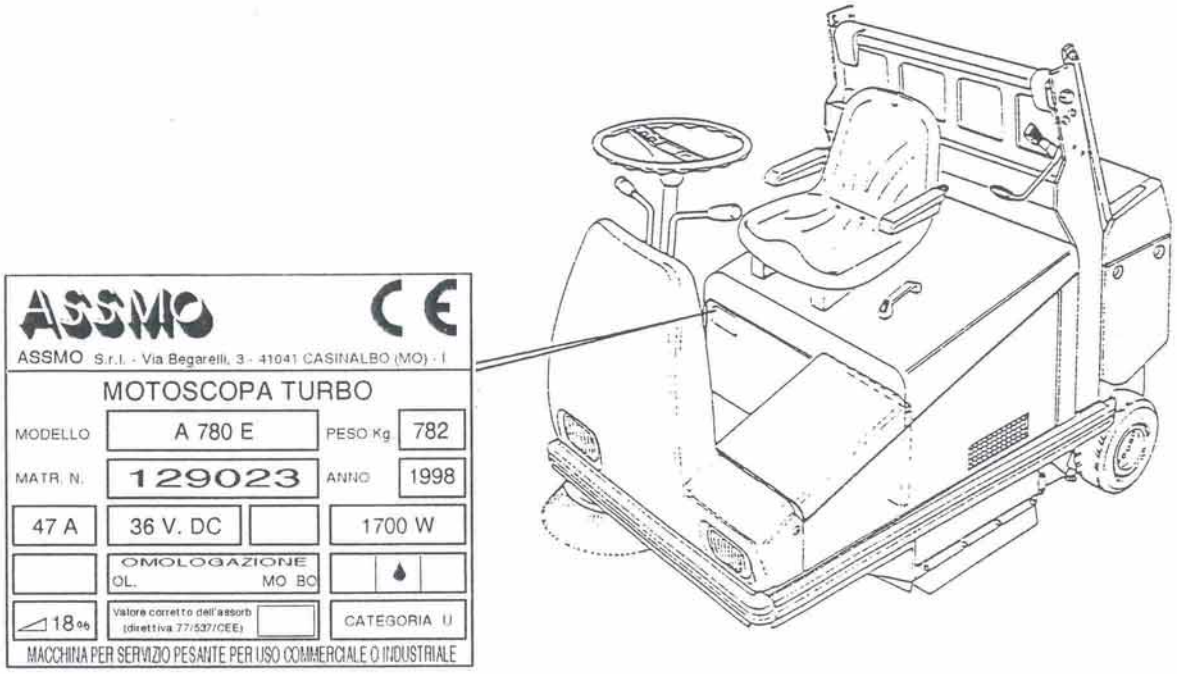

MOTOR-SWEEPER TYPE PLATE

PLAQUETTE D'IDENTIFICATION DU TYPE DE BALAYEUSE

TYPENSCHILD DER KEHRMASCHINE

Catalogo parti di ricambio

Elenco delle tavole

Tavola 1	*Scocca*
Tavola 2	*Cassa filtri e rifiuti*
Tavola 3	*Coperchi*
Tavola 4	*Sedile*
Tavola 5	*Gomme parapolvere e paraurti*
Tavola 6	*Motore elettrico spazzole*
Tavola 7	*Sterzo e ruote*
Tavola 8	*Freni*
Tavola 9	*Elettromotoruota*
Tavola 10	*Pedaliera e fanali anteriori*
Tavola 11	*Spazzola centrale e comandi*
Tavola 12	*Spazzola laterale e comandi*
Tavola 13	*Ventola aspirazione*
Tavola 14	*Filtri aspirazione polvere*
Tavola 15	*Batterie e impianto elettrico*

Optional

Tavola 16	*Aspiratore ausiliario*
Tavola 17	*Spazzola laterale sinistra e comandi*

Catalogue des pièces de rechange

Liste des tables

Table 1	*Coque*
Table 2	*Bac à filtres et à déchets*
Table 3	*Couvercles*
Table 4	*Siège*
Table 5	*Joints en caoutchouc garde-poussière et pare-chocs*
Table 6	*Moteur électrique à balais*
Table 7	*Direction et roues*
Table 8	*Freins*
Table 9	*Roue électrique motrice*
Table 10	*Pédalier et feu avant*
Table 11	*Balai central et commandes*
Table 12	*Balai latéral et commandes*
Table 13	*Ventilateur d'aspiration*
Table 14	*Filtres d'aspiration poussière*
Table 15	*Batteries et installation électrique*

Options

Table 18	*Aspirateur auxiliaire*
Table 19	*Balai latéral gauche et commandes*

Spare parts catalogue

Table list

Table 1	*Bodywork*
Table 2	*Filter and refuse container*
Table 3	*Covers*
Table 4	*Seat*
Table 5	*Dust rubber sections and bumpers*
Table 6	*Electric brush motor*
Table 7	*Steering and wheels*
Table 8	*Brakes*
Table 9	*Electric drive wheel*
Table 10	*Pedal board and front lights*
Table 11	*Main brush and controls*
Table 12	*Side brush and controls*
Table 13	*Suction fan*
Table 14	*Dust suction filters*
Table 15	*Batteries and electric system*

Optional

Table 16	*Auxiliary aspirator*
Table 17	*Left side brush and controls*

Ersatzteilliste

Tafelverzeichnis

Tafel 1	*Karosserie*
Tafel 2	*Filter- und Abfallbehälter*
Tafel 3	*Abdeckungen*
Tafel 4	*Sitz*
Tafel 5	*Staubhalte-Gummiprofile und Prellvorrichtungen*
Tafel 6	*Elektrischer Bürstenmotor*
Tafel 7	*Lenkung und Räder*
Tafel 8	*Bremsen*
Tafel 9	*Elektrisches Antriebsrad*
Tafel 10	*Pedalbrett und vordere Scheinwerfer*
Tafel 11	*Hauptbürste und Steuerelemente*
Tafel 12	*Seitenbürste und Steuerelemente*
Tafel 13	*Ansaugventilator*
Tafel 14	*Staubansaugfilter*
Tafel 15	*Batterien und elektrische Anlage*

Auf Anfrage

Tafel 16	*Zusatzansaugvorrichtung*
Tafel 17	*Linke Seitenbürste und Steuerelemente*

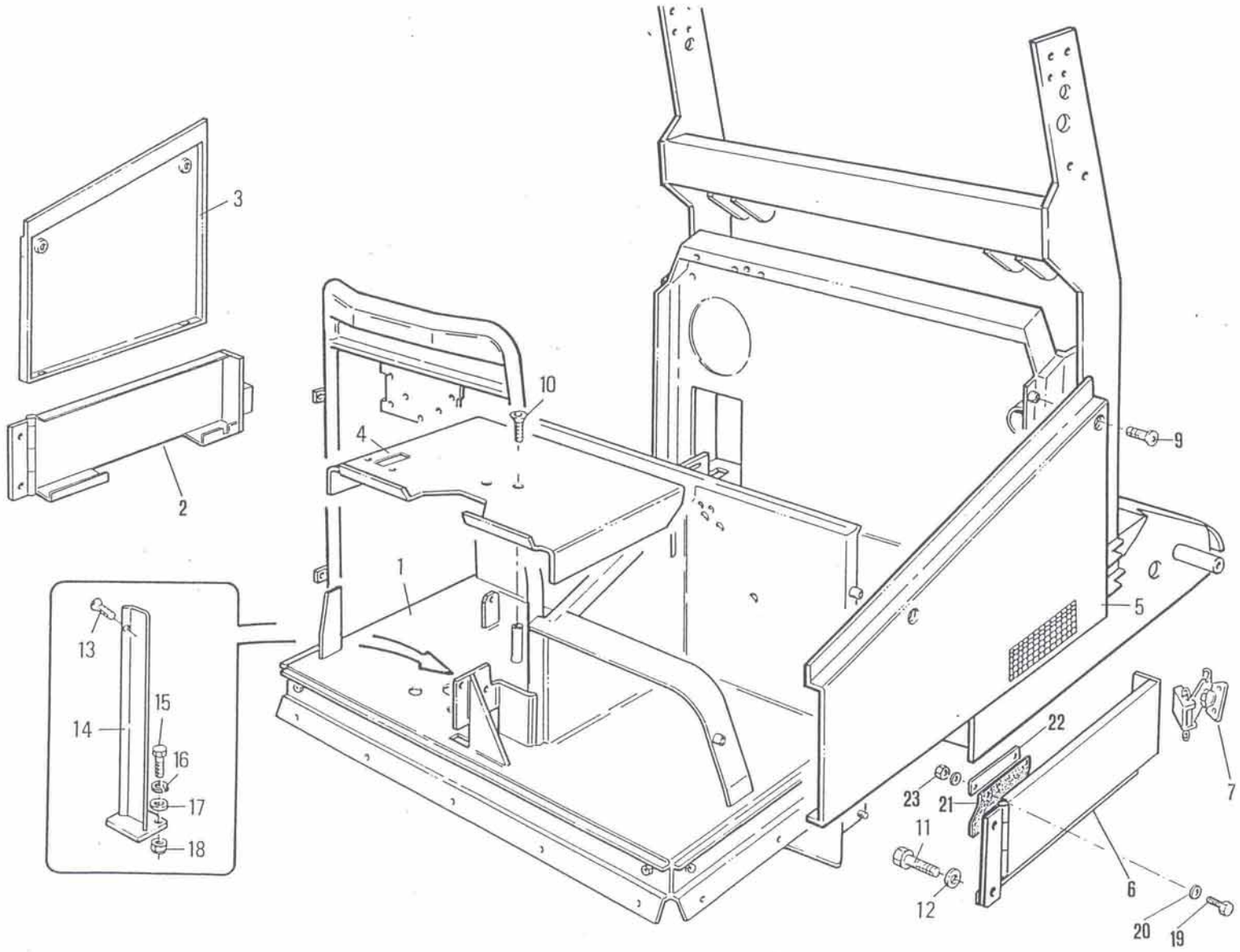

Scocca
Bodywork
Coque
Karosserie

Tavola
Table
Table
Tafel

1

Part. n° / Part no. / N° pièce / Stück Nr.	Codice n° / Code no / Code n° / Code Nr.	Quantità / Quantity / Quantité / Anzahl	Descrizione	Description	Description	Benennung	Note / Remarks / Notes / Bemerkungen
1	2.7.8728	1	telaio	chassis	châssis	Rahmengestell	
2	2.7.9119	1	coperchio dx.	RH cover	couvercle droit	rechte Abdeckung	
3	2.7.6994	1	coperchio dx.	RH cover	couvercle droit	rechte Abdeckung	
4	2.7.8748	1	supporto	support	support	Halterung	
5	2.7.6993	1	coperchio sx.	LH cover	couvercle gauche	linke Abdeckung	
6	2.7.9118	1	coperchio sx.	LH cover	couvercle gauche	linke Abdeckung	
7	1.4.6655	2	chiusura a leva	lever closing	levier de fermeture	Hebelverschluß	
8							
9	1.1.1311	5	vite TC M6x12	cheese-head screw M6x12	vis à tête cylindrique M6x12	Zylinderkopfschraube M6x12	
10	1.1.0677	1	vite T.S. M6x16	countersunk screw M6x16	vis à tête fraisée M6x16	Senkschraube M6x16	
11	1.1.1554	4	vite TE M5x12	hex. head screw M5x12	vis à tête à six pans M5x12	Sechskantschraube M5x12	
12	1.1.0579	4	rosetta ø 5x15	spring washer ø 5x15	rondelle ø 5x15	Federscheibe ø 5x15	
13	1.1.1789	2	vite TS M6x10	countersunk screw M6x10	vis à tête fraisée M6x10	Senkschraube M6x10	
14	2.7.7136	1	rinforzo	reinforcement	renforcement	Verstärkung	
15	1.1.0035	2	vite TE M6x16	hex. head screw M6x16	vis à tête à six pans M6x16	Sechskantschraube M6x16	
16	1.1.0041	2	rosetta ø 6	spring washer ø 6	rondelle ø 6	Federscheibe ø 6	
17	1.1.0030	2	rondella ø 6	washer ø 6	rondelle ø 6	Scheibe ø 6	
18	1.1.0018	2	dado M6	nut M6	écrou M6	Mutter M6	
19	1.1.0130	2	vite TE M5x16	hex. head screw M5x16	vis à tête à six pans M5x16	Sechskantschraube M5x16	
20	1.1.0099	4	rondella ø 5	washer ø 5	rondelle ø 5	Scheibe ø 5	
21	1.2.7595	1	flap	flap	flap	Flap	
22	2.7.9317	1	listello	strip	bande	Leiste	
23	1.1.0018	2	dado M5	nut M5	écrou M5	Mutter M5	

Scocca
Bodywork
Coque
Karosserie

Tavola
Table
Table
Tafel

1

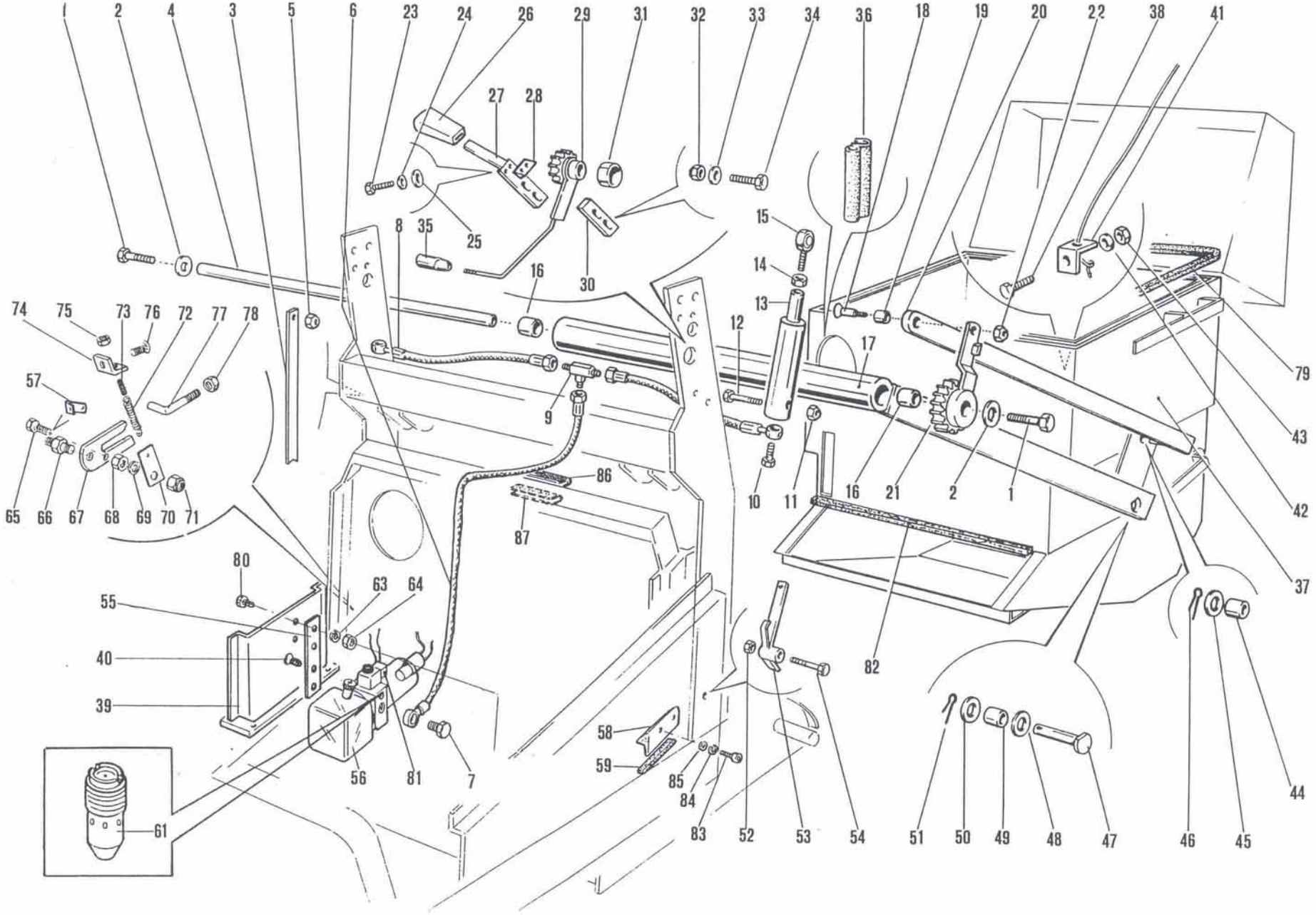

Cassa filtri e rifiuti
Filter and refuse container
Bac à filtres et à déchets
Filter- und Abfallbehälter

Tavola
Table
Table
Tafel

2

Part. n° / Part no. / N° pièce / Stück Nr.	Codice n° / Code no / Code n° / Code Nr.	Quantità / Quantity / Quantité / Anzahl	Descrizione	Description	Description	Benennung	Note / Remarks / Notes / Bemerkungen
1	2.7.7123	2	vite T.E. M20x60	hex. head screw M20x60	vis à tête à six pans M20x60	Sechskantschraube M20x60	
2	1.1.0080	2	rondella piana ø 20	flat washer ø 20	rondelle plate ø 20	Flachscheibe ø 20	
3	2.7.8537	1	asta	rod	tige	Stab	
4	2.7.8437	1	perno	pin	pivot	Bolzen	
5	1.1.0147	1	dado autobloccante M10	self-locking nut M10	écrou de sûreté M10	selbstsichernde Mutter M10	
6	1.2.6738	1	tubo	hose	tuyau	Schlauch	
7	1.1.1207	1	vite forata 1/4"	perforated screw 1/4"	vis percée 1/4"	gelochte Schraube 1/4"	
8	1.2.6739	2	tubo	hose	tuyau	Schlauch	
9	1.4.1257	1	raccordo a T 1/4"	union Tee 1/4"	té 1/4"	T-Anschluß 1/4"	
10	1.1.1998	2	vite forata 1/8"	perforated screw 1/8"	vis percée 1/8"	gelochte Schraube 1/8"	
11	1.1.0616	2	dado autobloccante M12	self-locking nut M12	écrou de sûreté M12	selbstsichernde Mutter M12	
12	1.1.5799	2	vite TE M12x80	hex. head screw M12x80	vis à tête à six pans M12x80	Sechskantschraube M12x80	
13	1.4.5675	2	cilindro	cylinder	vérin	Zylinder	
14	1.1.5288	2	dado	nut	écrou	Mutter	
15	1.4.1067	2	testa di biella	connection rod end	tête de bielle	Pluelkopf	
16	1.4.6725	2	boccola	bush	douille	Buchse	
17	2.7.7331	1	braccio	arm	bras	Arm	
18	2.7.7460	1	perno	pin	pivot	Bolzen	
19	1.4.6722	1	boccola	bush	douille	Buchse	
20	2.7.7458	1	tirante	tie-rod	tirant	Zugstab	
21	2.7.7332	1	leva	lever	levier	Hebel	
22	1.1.0147	1	dado autobloccante M10	self-locking nut M10	écrou de sûreté M10	selbstsichernde Mutter M10	
23	1.1.0029	2	vite TE M6x12	hex. head screw M6x12	vis à tête à six pans M6x12	Sechskantschraube M6x12	
24	1.1.0041	2	rosetta ø 6	spring washer ø 6	rondelle ø 6	Federscheibe ø 6	
25	1.1.0030	2	rondella ø 6	washer ø 6	rondelle ø 6	Scheibe ø 6	
26	1.2.1701	1	manopola	knob	poigneé	Griff	
27	2.7.8105	1	leva	lever	levier	Hebel	
28	2.7.8101	1	dente	tooth	dent	Zahn	
29	2.7.8067	1	leva	lever	levier	Hebel	
30	2.7.8102	1	distanziale	spacer	entretoise	Abstandhalter	
31	1.4.6721	1	boccola	bush	douille	Buchse	
32	1.1.0307	2	dado autobloccante M8	self-locking nut M8	écrou de sûreté M8	selbstsichernde Mutter M8	
33	1.1.0045	2	rondella ø 8x24	washer ø 8x24	rondelle ø 8x24	Scheibe ø 8x24	
34	1.1.0330	2	vite T.E. M8x30	hexagonal head screw M8x30	vis à tête à six pans M8x30	Sechskantschraube M8x30	
35	1.5.2110	1	impugnatura	handgrip	poignée	Handgriff	
36	1.2.4480	0.55 m	profilo in gomma	rubber section	profil en caoutchouc	Gummiprofil	
37	2.7.8703	1	cassa filtri e rifiuti	filter and refuse container	bac à filtres et à déchets	Filter- und Abfallbehälter	
38	1.1.0084	1	vite TE M8x16	hex. head screw M8x16	vis à tête à six pans M8x16	Sechskantschraube M8x16	
39	2.7.7253	1	supporto centralina	hydraulic central unit support	support groupe hydraulique	Halterung Steuergehäuse	
40	1.1.7300	2	vite T.S. M10x20	countersunk screw M10x20	vis à tête fraisée M10x20	Senkschraube M10x20	

Cassa filtri e rifiuti
Filter and refuse container
Bac à filtres et à déchets
Filter- und Abfallbehälter

Tavola
Table
Table
Tafel

2

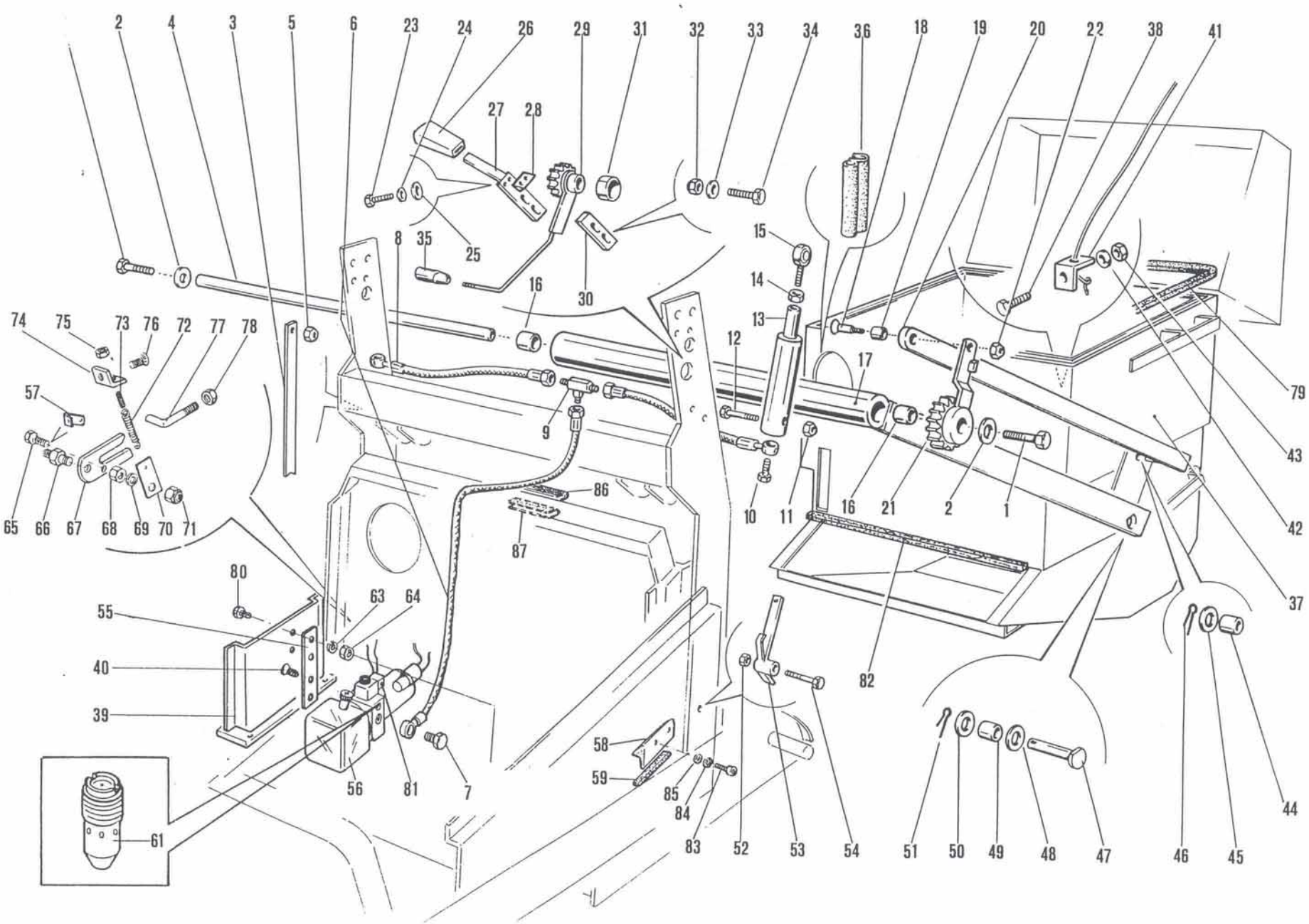

Cassa filtri e rifiuti
Filter and refuse container
Bac à filtres et à déchets
Filter- und Abfallbehälter

Tavola
Table
Table
Tafel
2

Part. n° / Part no. / N° pièce / Stück Nr.	Codice n° / Code no / Code n° / Code Nr.	Quantità / Quantity / Quantité / Anzahl	Descrizione	Description	Description	Benennung	Note / Remarks / Notes / Bemerkungen
41	2.7.8670	1	piastrino	plate	plaquette	Plättchen	
42	1.1.0032	1	rondella ø 8	washer ø 8	rondelle ø 8	Scheibe ø 8	
43	1.1.0044	1	dado M8	nut M8	écrou M8	Mutter M8	
44	1.4.6638	2	boccola	bush	douille	Buchse	
45	1.1.0150	2	rondella ø 12	washer ø 12	rondelle ø 12	Scheibe ø 12	
46	1.1.0311	2	copiglia	split pin	goupille	Splint	
47	2.7.7459	2	perno	pin	pivot	Bolzen	
48	1.1.0365	2	rondella	washer	rondelle	Scheibe	
49	1.4.6622	2	boccola	bush	douille	Buchse	
50	1.1.0365	2	rondella	washer	rondelle	Scheibe	
51	1.1.0311	2	copiglia	split pin	goupille	Splint	
52	1.1.0307	1	dado autobloccante M8	self-locking nut M8	écrou de sûreté M8	selbstsichernde Mutter M8	
53	2.7.8554	1	leva	lever	levier	Hebel	
54	1.1.0120	1	vite TE M8x50	hexagonal head screw M8x50	vis à tête à six pans M8x50	Sechskantschraube M8x50	
55	2.7.8705	1	supporto	support	support	Halterung	
56	1.3.6642	1	centralina idraulica	hydraulic central unit	groupe hydraulique	hydraulische Steuergehäuse	
57	2.7.8783	1	piastrino	plate	plaque	Plättchen	
58	2.7.9134	2	guida	guide	guide	Führung	
59	1.2.0027	0.18m	guarnizione	gasket	joint	Dichtung	
60							
61	1.3.6957	1	valvola	valve	soupape	Ventil	
62							
63	1.1.0052	2	rosetta ø 8	spring washer ø 8	rondelle ø 8	Federscheibe ø 8	
64	1.1.0044	2	dado M8	nut M8	écrou M8	Mutter M8	
65	1.1.0075	1	vite TE M8x25	hex. head screw M8x25	vis à tête à six pans M8x25	Sechskantschraube M8x25	
66	2.7.8784	1	perno	pin	pivot	Bolzen	
67	2.7.8787	1	gancio	hook	crochet	Haken	
68	1.1.0044	1	dado M8	nut M8	écrou M8	Mutter M8	
69	1.1.0032	1	rondella ø 8	washer ø 8	rondelle ø 8	Scheibe ø 8	
70	2.7.8786	1	piastrino	plate	plaquette	Plättchen	
71	1.1.0307	1	dado autobloccante M8	self-locking nut M8	écrou de sûreté M8	selbstsichernde Mutter M8	
72	1.4.0236	1	molla	spring	ressort	Feder	
73	2.7.1398	1	tirante	tie-rod	tirant	Zugbolzen	
74	2.7.8782	1	piastrino	plate	plaquette	Plättchen	
75	1.1.0019	1	dado M10	nut M10	écrou M10	Mutter M10	
76	1.1.6668	1	vite TS M6x16	countersunk screw M6x16	vis à tête fraisée M6x16	Senkschraube M6x16	
77	2.7.8785	1	tirante	tie-rod	tirant	Zugbolzen	
78	1.1.0019	1	dado M10	nut M10	écrou M10	Mutter M10	
79	1.2.6779	4 m	profilo in gomma	rubber section	profil en caoutchouc	Gummiprofil	
80	1.1.0031	2	vite T.E. M8x20	hex. head screw M8x20	vis à tête à six pans M8x20	Sechskantschraube M8x20	

Cassa filtri e rifiuti
Filter and refuse container
Bac à filtres et à déchets
Filter- und Abfallbehälter

Tavola
Table
Table
Tafel

2

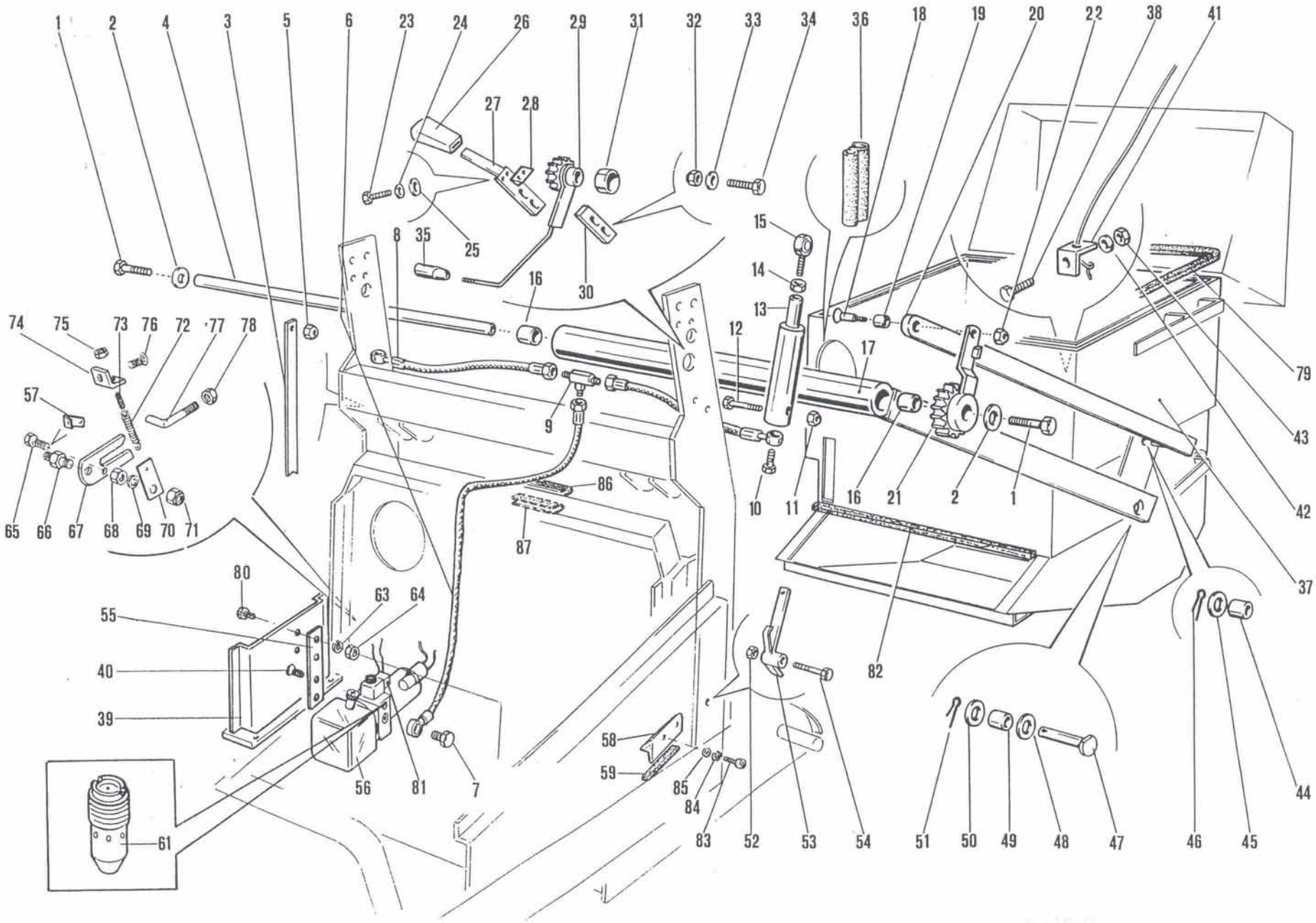

Cassa filtri e rifiuti
Filter and refuse container
Bac à filtres et à déchets
Filter- und Abfallbehälter

Tavola
Table
Table
Tafel

2

Part. n° / Part no. / N° pièce / Stück Nr.	Codice n° / Code no / Code n° / Code Nr.	Quantità / Quantity / Quantité / Anzahl	Descrizione	Description	Description	Benennung	Note / Remarks / Notes / Bemerkungen
81	1.3.6963	1	elettrovalvola	solenoid valve	soupape électrique	Magnetventil	
82	1.2.5282	0,70 m	profilo in gomma	rubber section	profil en caoutchouc	Gummiprofil	
83	1.1.0675	4	vite TC M8x16	cheese head screw M8x16	vis à tête cylindrique M8x16	Zylinderkopfschraube M8x16	
84	1.1.0052	4	rosetta ø 8	spring washer ø 8	rondelle ø 8	Federscheibe ø 8	
85	1.1.0045	4	rondella ø 8x24x2	washer ø 8x24x2	rondelle ø 8x24x2	Scheibe ø 8x24x2	
86	1.2.4878	0.15m	profilo in gomma	rubber section	profil en caoutchouc	Gummiprofil	
87	1.2.4878	0.10m	profilo in gomma	rubber section	profil en caoutchouc	Gummiprofil	

Cassa filtri e rifiuti
Filter and refuse container
Bac à filtres et à déchets
Filter- und Abfallbehälter

Tavola
Table
Table
Tafel

2

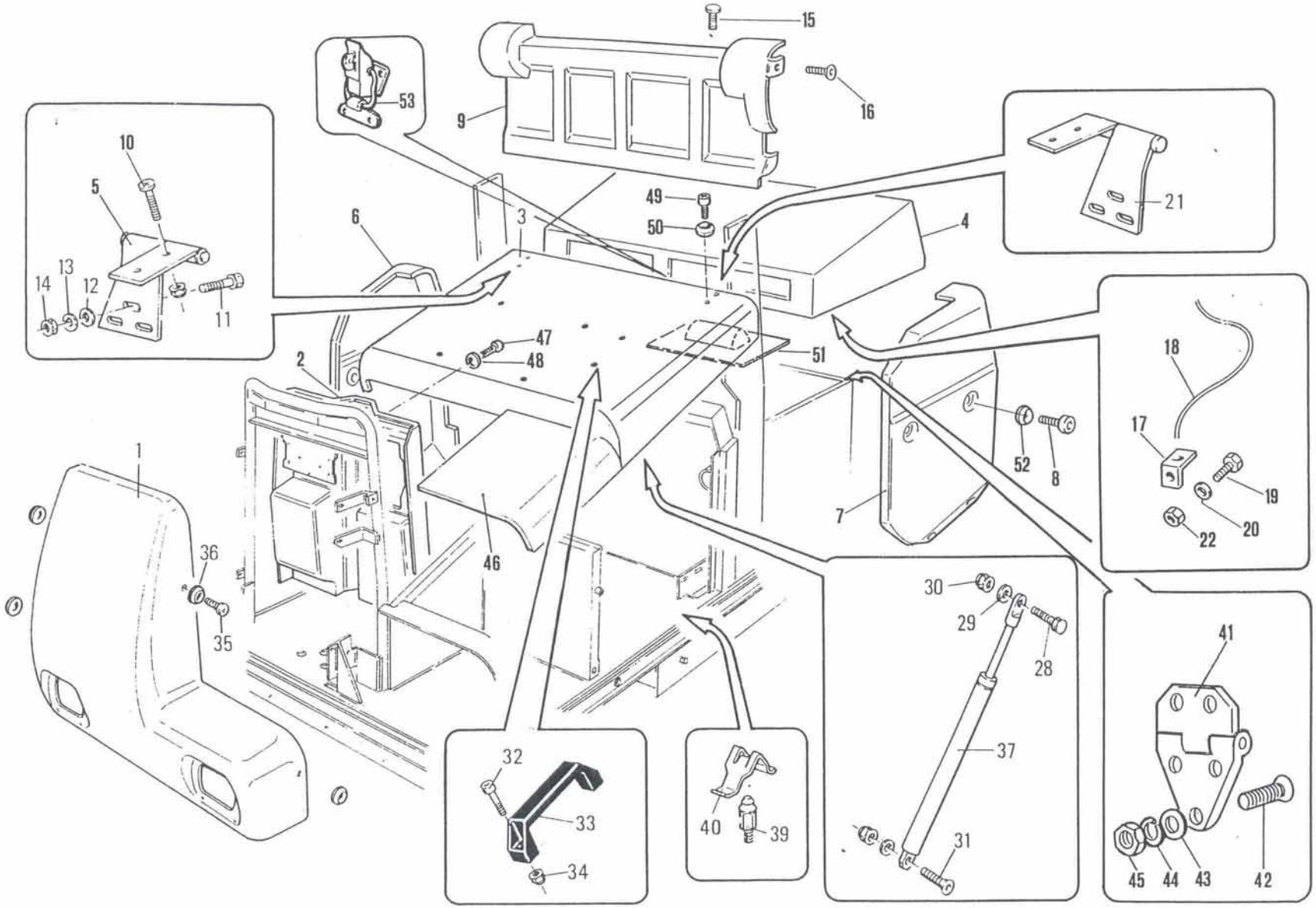

Coperchi
Covers
Couvercles
Abdeckungen

Tavola
Table
Table
Tafel

3

Part. n° / Part no. / N° pièce / Stück Nr.	Codice n° / Code no / Code n° / Code Nr.	Quantità / Quantity / Quantité / Anzahl	Descrizione	Description	Description	Benennung	Note / Remarks / Notes / Bemerkungen
1	1.5.5535	1	frontale	front part	partie devant	Vorderteil	
2	1.5.6796	1	coprifrontale	front covering	protection partie devant	Vorderteilabdeckung	
3	2.7.8762	1	cofano	bonnet	capot	Haube	
4	2.7.8069	1	coperchio	cover	couvercle	Abdeckung	
5	2.7.8526	1	cerniera dx	RH hinge	charnière droite	rechtes Scharnier	
6	1.5.6346	1	coperchio dx	RH cover	couvercle droit	rechte Abdeckung	
7	1.5.6347	1	coperchio sx	LH cover	couvercle gauche	linke Abdeckung	
8	1.1.0549	4	vite TC M8x12	cheese-head screw M8x12	vis à tête cylindrique M8x12	Zylinderkopfschraube M8x12	
9	1.5.6556	1	spalliera	back	dossier	Rücklehne	
10	1.1.2402	4	vite TC M6x16	cheese-head screw M6x16	vis à tête cylindrique M6x16	Zylinderkopfschraube M6x16	
11	1.1.0130	6	vite TE M5x16	hexagonal head screw M5x16	vis à tête à six pans M5x16	Sechskantschraube M5x16	
12	1.1.0579	6	rondella ø 5x15	washer ø 5x15	rondelle ø 5x15	Scheibe ø 5x15	
13	1.1.0100	6	rosetta ø 5	spring washer ø 5	rondelle ø 5	Federscheibe ø 5	
14	1.1.0098	6	dado M5	nut M5	écrou M5	Mutter M5	
15	1.1.1554	3	vite TE M5x12	hex. head screw M5x12	vis à tête à six pans M5x12	Sechskantschraube M5x12	
16	1.1.2246	2	vite autofilettante	self-tapping screw	vis autotaradeuse	selbstschneidende Schraube	
17	2.7.8670	1	piastrino	plate	plaquette	Plättchen	
18	1.2.7674	1m	corda	cord	corde	Seil	
19	1.1.0084	1	vite TE M8x16	hex. head screw M8x16	vis à tête à six pans M8x16	Sechskantschraube M8x16	
20	1.1.0032	1	rondella ø 8	washer ø 8	rondelle ø 8	Scheibe ø 8	
21	2.7.8527	1	cerniera sx	LH hinge	charnière gauche	linkes Scharnier	
22	1.1.0044	1	dado M8	nut M8	écrou M8	Mutter M8	
23							
24							
25							
26							
27							
28	1.1.0050	1	vite TE M8x20	hex. head screw M8x20	vis à tête à six pans M8x20	Sechskantschraube M8x20	
29	1.1.0032	2	rondella ø 8	washer ø 8	rondelle ø 8	Scheibe ø 8	
30	1.1.2239	1	dado M8	nut M8	écrou M8	Mutter M8	
31	1.1.3142	1	vite TS M8x20	countersunk screw M8x20	vis à tête fraisée M8x20	Senkschraube M8x20	
32	1.1.0273	2	vite TC M8x20	cheese-head screw M8x20	vis à tête cylindrique M8x20	Zylinderkopfschraube M8x20	
33	1.4.2339	1	maniglia	handle	poignée	Handgriff	
34	1.1.2239	2	dado M8	nut M8	écrou M8	Mutter M8	
35	1.1.2402	3	vite TC M6x16	cheese-head screw M6x16	vis à tête cylindrique M6x16	Zylinderkopfschraube M6x16	
36	1.5.6325	4	rondella	washer	rondelle	Scheibe	
37	1.4.2631	1	molla gas	gas spring	ressort gaz	Gasfeder	
38							
39	2.7.7770	4	perno	pin	pivot	Bolzen	
40	1.1.6148	4	ricettacolo	securing plate	plaquette de fixation	Sicherungsplättchen	

Coperchi
Covers
Couvercles
Abdeckungen

Tavola
Table
Table
Tafel

3

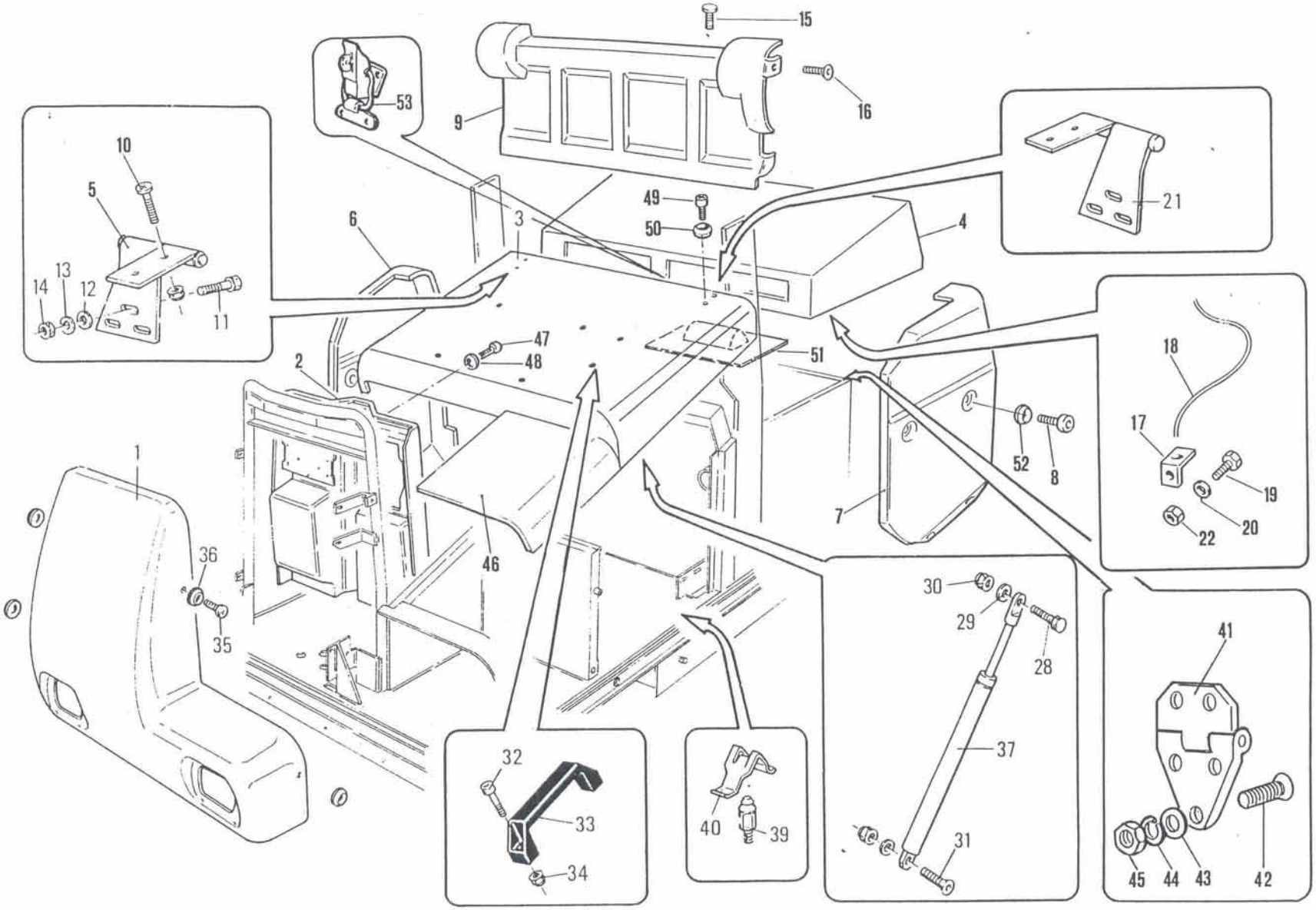

Coperchi
Covers
Couvercles
Abdeckungen

Tavola
Table
Table
Tafel

3

Part. n° / Part no. / N° pièce / Stück Nr.	Codice n° / Code no / Code n° / Code Nr.	Quantità / Quantity / Quantité / Anzahl	Descrizione	Description	Description	Benennung	Note / Remarks / Notes / Bemerkungen
41	1.4.2323	2	cerniera	hinge	charnière	Scharnier	
42	1.1.0677	10	vite TS M6x16	countersunk screw M6x16	vis à tête fraisée M6x16	Senkschraube M6x16	
43	1.1.0030	10	rondella ø 6	washer ø 6	rondelle ø 6	Scheibe ø 6	
44	1.1.0041	10	rosetta ø 6	spring washer ø 6	rondelle ø 6	Federscheibe ø 6	
45	1.1.0018	10	dado M6	nut M6	écrou M6	Mutter M6	
46	2.7.8763	1	prolunga	extension	rallonge	Verlängerung	
47	1.1.2402	1	vite TC M6x16	cheese head screw M6x16	vis à tête cylindrique M6x16	Zylinderkopfschraube M6x16	
48	1.5.6458	1	rondella ø 6	washer ø 6	rondelle ø 6	Scheibe ø 6	
49	1.1.7653	4	vite TC M6x30	cheese head screw M6x30	vis à tête cylindrique M6x30	Zylinderkopfschraube M6x30	
50	1.5.6325	4	rondella ø 6	washer ø 6	rondelle ø 6	Scheibe ø 6	
51	1.5.6608	1	coperchio	cover	couvercle	Deckel	
52	1.5.6325	8	rondella ø 6	washer ø 6	rondelle ø 6	Scheibe ø 6	
53	1.4.7203	1	chiusura a leva	lever lock	levier de fermeture	Hebelverschluß	

Coperchi
Covers
Couvercles
Abdeckungen

Tavola
Table
Table
Tafel

3

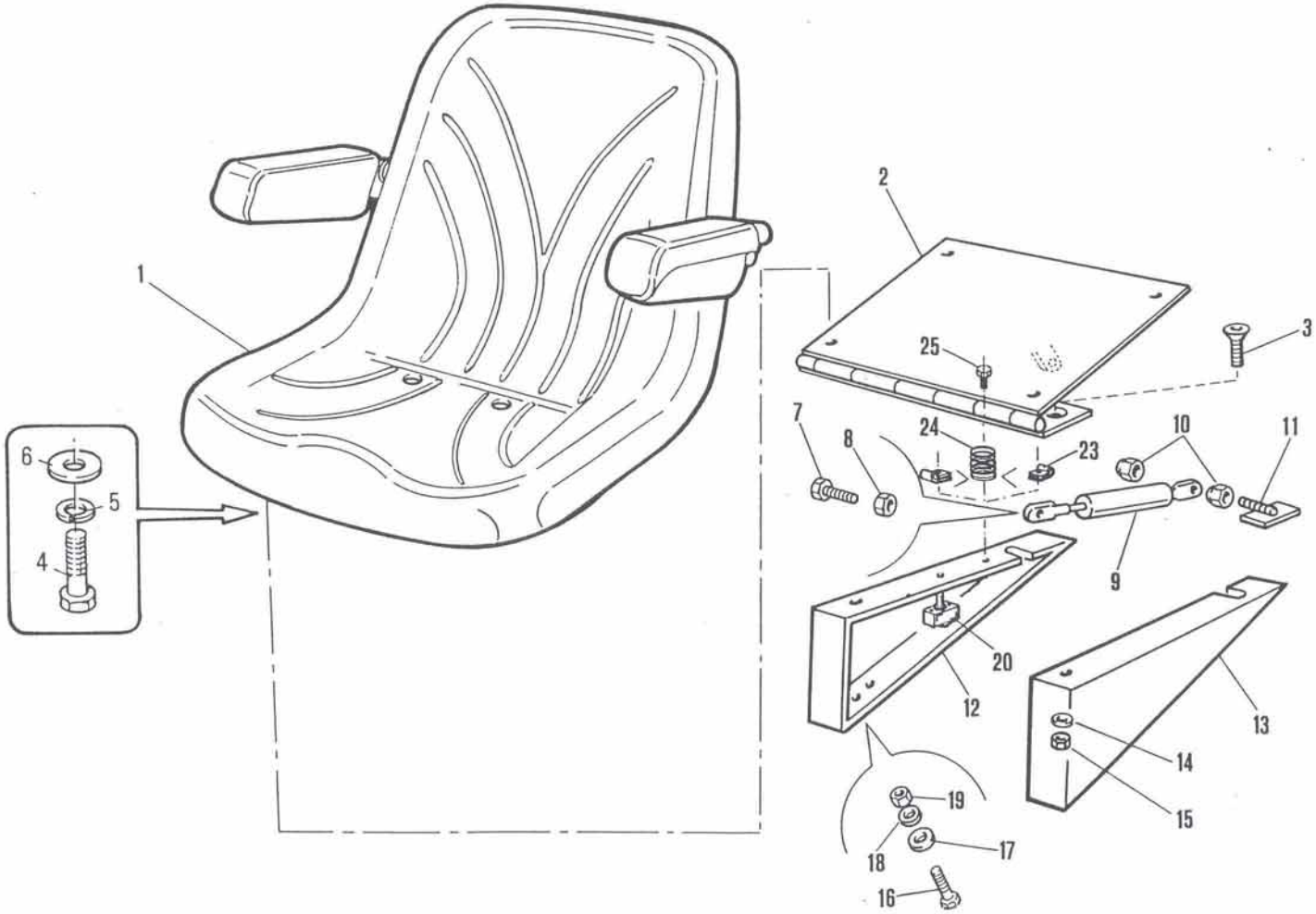

Sedile
Seat
Siège
Sitz

Tavola
Table
Table
Tafel

4

Part. n° / Part no. / N° pièce / Stück Nr.	Codice n° / Code no / Code n° / Code Nr.	Quantità / Quantity / Quantité / Anzahl	Descrizione	Description	Description	Benennung	Note / Remarks / Notes / Bemerkungen
1	1.3.7633	1	sedile	seat	siège	Fahrersitz	
2	2.7.8528	1	supporto	support	support	Halterung	
3	1.1.3142	2	vite TS M8x16	countersunk screw M8x16	vis à tête fraisée M8x16	Senkschraube M8x16	
4	1.1.0084	4	vite TE M8x16	hex. head screw M8x16	vis à tête à six pans M8x16	Sechskantschraube M8x16	
5	1.1.0052	4	rosetta ø 8	spring washer ø 8	rondelle ø 8	Federscheibe ø 8	
6	1.1.0032	4	rondella ø 8	washer ø 8	rondelle ø 8	Scheibe ø 8	
7	1.1.0031	1	vite TE M8x20	hex. head screw M8x20	vis à tête à six pans M8x20	Sechskantschraube M8x20	
8	1.1.0307	1	dado autobloccante M8	self-locking nut M8	écrou de sûreté M8	selbstsichernde Mutter M8	
9	1.4.3270	1	molla a gas	gas spring	ressort gaz	Gasfeder	
10	1.1.0307	2	dado autobloccante M8	self-locking nut M8	écrou de sûreté M8	selbstsichernde Mutter M8	
11	2.7.8601	1	attacco molla	spring connection	connexion ressort	Federanschluß	
12	2.7.8248	1	supporto dx	RH support	support droit	rechte Halterung	
13	2.7.8249	1	supporto sx	LH support	support gauche	linke Halterung	
14	1.1.0032	2	rondella ø 8	washer ø 8	rondelle ø 8	Scheibe ø 8	
15	1.1.0044	2	dado M8	nut M8	écrou M8	Mutter M8	
16	1.1.0084	2	vite TE M8x16	hex. head screw M8x16	vis à tête à six pans M8x16	Sechskantschraube M8x16	
17	1.1.0045	2	rondella ø 8x24	washer ø 8x24	rondelle ø 8x24	Scheibe ø 8x24	
18	1.1.0052	2	rosetta ø 8	spring washer ø 8	rondelle ø 8	Federscheibe ø 8	
19	1.1.0044	2	dado M8	nut M8	écrou M8	Mutter M8	
20	1.3.0491	1	microinterruttore	microswitch	microinterrupteur	Microschalter	
21							
22							
23	1.1.1298	2	fascetta	clamp	collier	Schelle	
24	1.4.6398	1	molla	spring	ressort	Feder	
25	1.1.1554	1	vite TE M5x12	hex. head screw M5x12	vis à tête à six pans M5x12	Sechskantschraube M5x12	

Sedile
Seat
Siège
Sitz

Tavola
Table
Table
Tafel

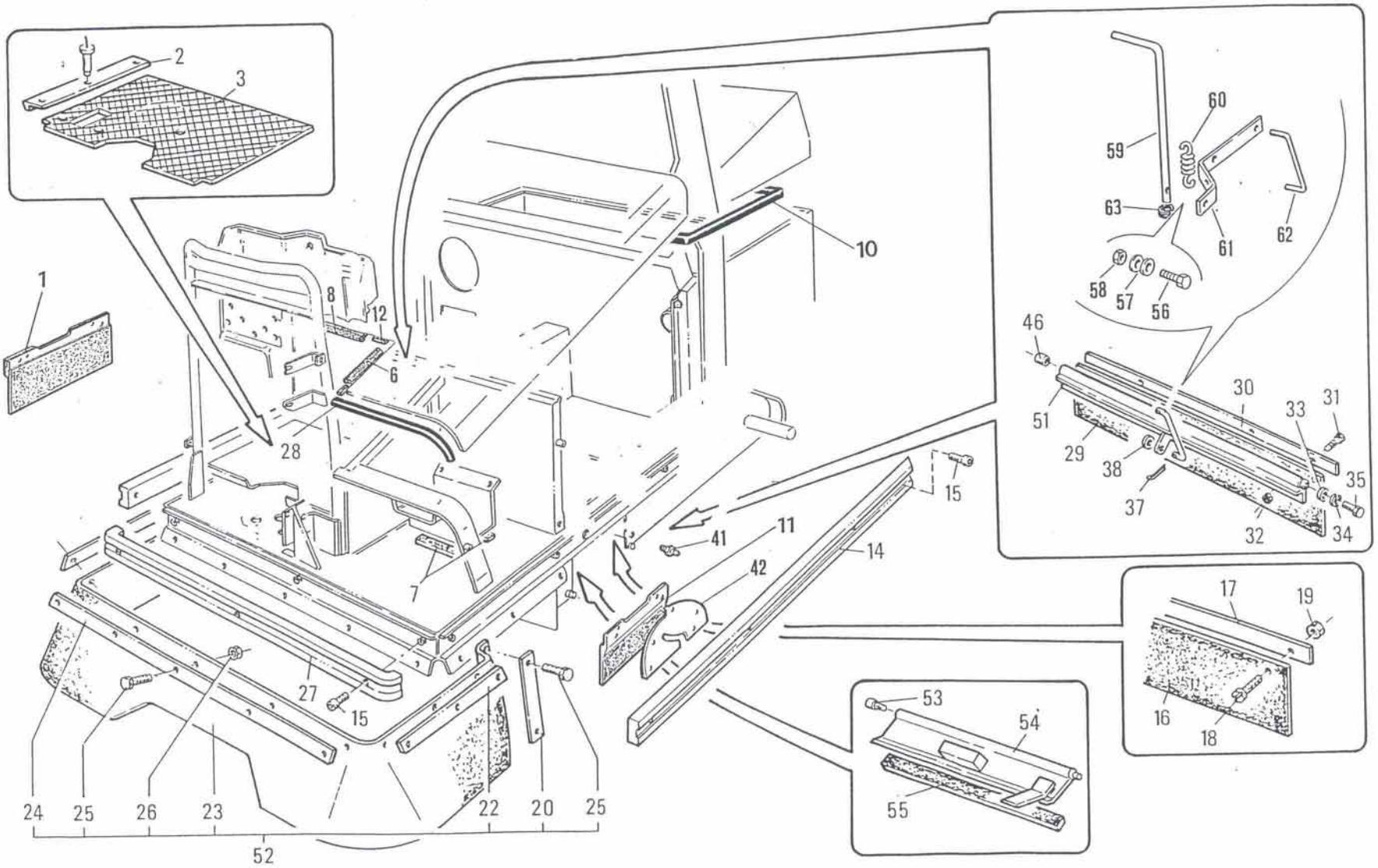

Gomme parapolvere e paraurti
Dust rubber sections and bumpers
Joints en caoutchouc garde-poussière et pare-chocs
Staubhalte-Gimmiprofile und Prellvorrichtungen

Tavola
Table
Table
Tafel

5

Part. n° / Part no. / N° pièce / Stück Nr.	Codice n° / Code no / Code n° / Code Nr.	Quantità / Quantity / Quantité / Anzahl	Descrizione	Description	Description	Benennung	Note / Remarks / Notes / Bemerkungen
1	1.2.7424	1	flap dx	RH flap	flap droit	rechts Flap	
2	2.7.7254	1	listello	flat bar	bande	Leiste	
3	1.2.5626	1	pedana	board	tapis	Trittbrett	
4							
5							
6	1.2.4480	0.33 m	profilo in gomma	rubber section	profil en caoutchouc	Gummiprofil	
7	1.2.0445	0.32m	profilo in gomma 5x20	rubber section 5x20	profil en caoutchouc 5x20	Gummiprofil 5x20	
8	1.2.4480	0.46m	profilo in gomma	rubber section	profil en caoutchouc	Gummiprofil	
9							
10	1.2.6779	4 m	profilo in gomma 15x15	rubber section 15x15	profil en caoutchouc 15x15	Gummiprofil 15x15	
11	1.2.7424	1	flap sx	LH flap	flap gauche	linkes Flap	
12	1.2.7631	3	profilo in gomma	rubber section	profil en caoutchouc	Gummiprofil	
13							
14	1.2.6621	2	paraurti	bumper	pare-chocs	Prellvorrichtung	
15	1.1.1971	11	vite TCEI M6x35	socket head screw M6x35	vis à six pans creux M6x35	Schaftschraube mit Innensechskant M6x35	
16	1.2.6620	1	gomma parapolvere	dust rubber section	profil garde-poussière	Staubhaltegummiprofil	
17	2.7.0249	1	listello	flat bar	bande	Leiste	
18	1.1.1554	7	vite TE M5x12	hex. head screw M5x12	vis à tête à six pans M5x12	Sechskantschraube M5x12	
19	1.1.0038	7	dado M5	nut M5	écrou M5	Mutter M5	
20	2.7.7444	2	listello	flat bar	bande	Leiste	optional/option/auf Anfrage
21							
22	2.7.7443	2	listello	flat bar	bande	Leiste	optional/option/auf Anfrage
23	1.2.5795	1	gomma parapolvere	dust rubber section	profil garde-poussière	Staubhaltegummiprofil	optional/option/auf Anfrage
24	2.7.7442	1	listello	flat bar	bande	Leiste	optional/option/auf Anfrage
25	1.1.1554	15	vite TE M5x12	hex. head screw M5x12	vis à tête à six pans M5x12	Sechskantschraube M5x12	optional/option/auf Anfrage
26	1.1.0038	15	dado M5	nut M5	écrou M5	Mutter M5	optional/option/auf Anfrage
27	1.2.5546	1	paraurti	bumper	pare-chocs	Prellvorrichtung	
28	1.2.4878	0,40 m	profilo in gomma	rubber section	profil en caoutchouc	Gummiprofil	
29	1.2.0254	1	gomma parapolvere	dust rubber section	profil garde-poussière	Staubhaltegummiprofil	
30	2.7.0249	1	listello	flat bar	bande	Leiste	
31	1.1.0037	7	vite TC M5x12	cheese-head screw M5x12	vis à tête cylindrique M5x12	Zylinderkopfschraube M5x12	
32	1.1.0038	7	dado M5	nut M5	écrou M5	Mutter M5	
33	1.1.0040	2	rondella ø 6x18	washer ø 6x18	rondelle ø 6x18	Scheibe ø 6x18	
34	1.1.0041	2	rosetta ø 6	spring washer ø 6	rondelle ø 6	Federscheibe ø 6	
35	1.1.0548	2	vite TE M6x20	hex. head screw M6x20	vis à tête à six pans M6x20	Sechskantschraube M6x20	
36							
37	1.1.0858	2	copiglia ø 2x20	split pin ø 2x20	goupille ø 2x20	Splint ø 2x20	
38	1.1.0032	2	rondella ø 8	washer ø 8	rondelle ø 8	Scheibe ø 8	
39							
40							

Gomme parapolvere e paraurti — *Tavola*
Dust rubber sections and bumpers — *Table*
Joints en caoutchouc garde-poussière et pare-chocs — *Table*
Staubhalte-Gummiprofile und Prellvorrichtungen — *Tafel*

5

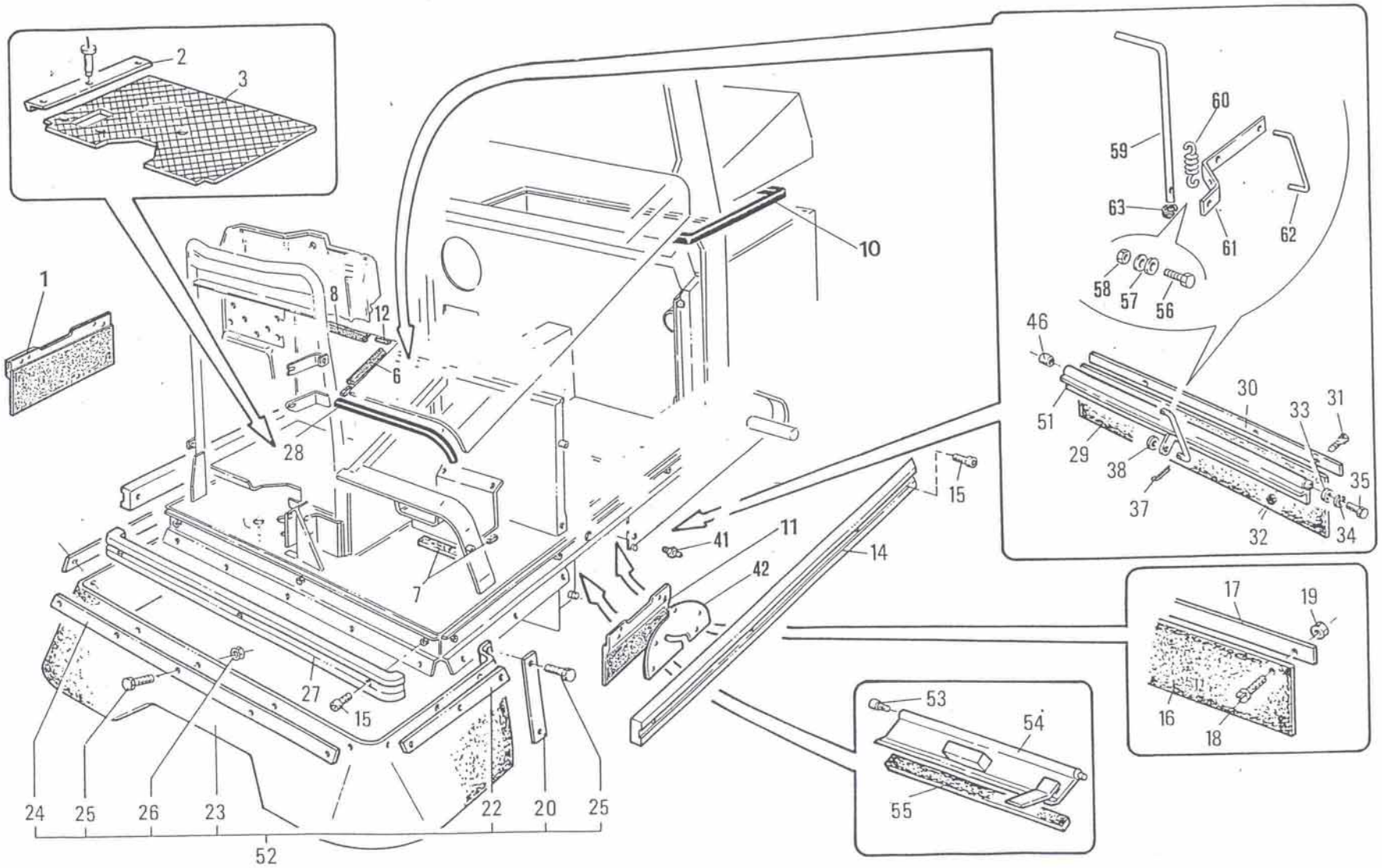

Gomme parapolvere e paraurti
Dust rubber sections and bumpers
Joints en caoutchouc garde-poussière et pare-chocs
Staubhalte-Gimmiprofile und Prellvorrichtungen

Tavola
Table
Table
Tafel

5

Part. n° / Part no. / N° pièce / Stück Nr.	Codice n° / Code no / Code n° / Code Nr.	Quantità / Quantity / Quantité / Anzahl	Descrizione	Description	Description	Benennung	Note / Remarks / Notes / Bemerkungen
41	2.7.9126	3	perno	pin	pivot	Bolzen	
42	1.2.7422	1	protezione	guard	protection	Schutz	
43							
44							
45							
46	2.7.3719	1	boccola	bush	douille	Buchse	
47							
48							
49							
50							
51	2.7.8455	1	supporto	support	support	Halterung	
52	2.7.7441	1	assieme spoiler anteriore	front spoiler assembly	ensemble déflecteur avant	vorderer Spoiler	optional - option - auf Anfrage
53	1.1.0113	1	vite 6x10	screw 6x10	vis 6x10	Schraube 6x10	
54	2.7.7213	1	portello	door	porte	Tür	
55	1.2.0445	0,44 m	profilo in gomma 5x20	rubber section 5x20	profil en caoutchouc 5x20	Gummiprofil 5x20	
-	2.7.8798	1	assieme flap	flap assembly	ensemble flap	Flap, komplett	
-	2.7.8799	1	serie cinghie (1 spazzola lat.)	belt set (1 side brush)	jeu de courroies (1 balai lat)	Riemensatz (1 Seitenbürste)	
-	2.7.9401	1	serie cinghie (2 spazzole lat.)	belt set (2 side brushes)	jeu de courroies (2 balais lat)	Riemensatz (2 Seitenbürsten)	
56	1.1.0075	1	vite TE M8x25	hex. head screw M8x25	vis à tête à six pans M8x25	Sechskantschraube M8x25	
57	1.1.0032	2	rondella ø 8	washer ø 8	rondelle ø 8	Scheibe ø 8	
58	1.1.0105	1	dado autobloccante M8	self-locking nut M8	écrou de sûreté M8	selbstsichernde Mutter M8	
59	2.7.8439	1	tirante	tie-rod	tirant	Zugstab	
60	1.4.5358	1	molla	spring	ressort	Feder	
61	2.7.8438	1	leva	lever	levier	Hebel	
62	2.7.0742	1	tirante	tie-rod	tirant	Zugstab	
63	1.2.1662	1	passafilo	cable guide	bague de guidage fil	Kabeldurchgang	
64							
65							

Gomme parapolvere e paraurti — *Tavola*
Dust rubber sections and bumpers — *Table*
Joints en caoutchouc garde-poussière et pare-chocs — *Table*
Staubhalte-Gummiprofile und Prellvorrichtungen — *Tafel*

5

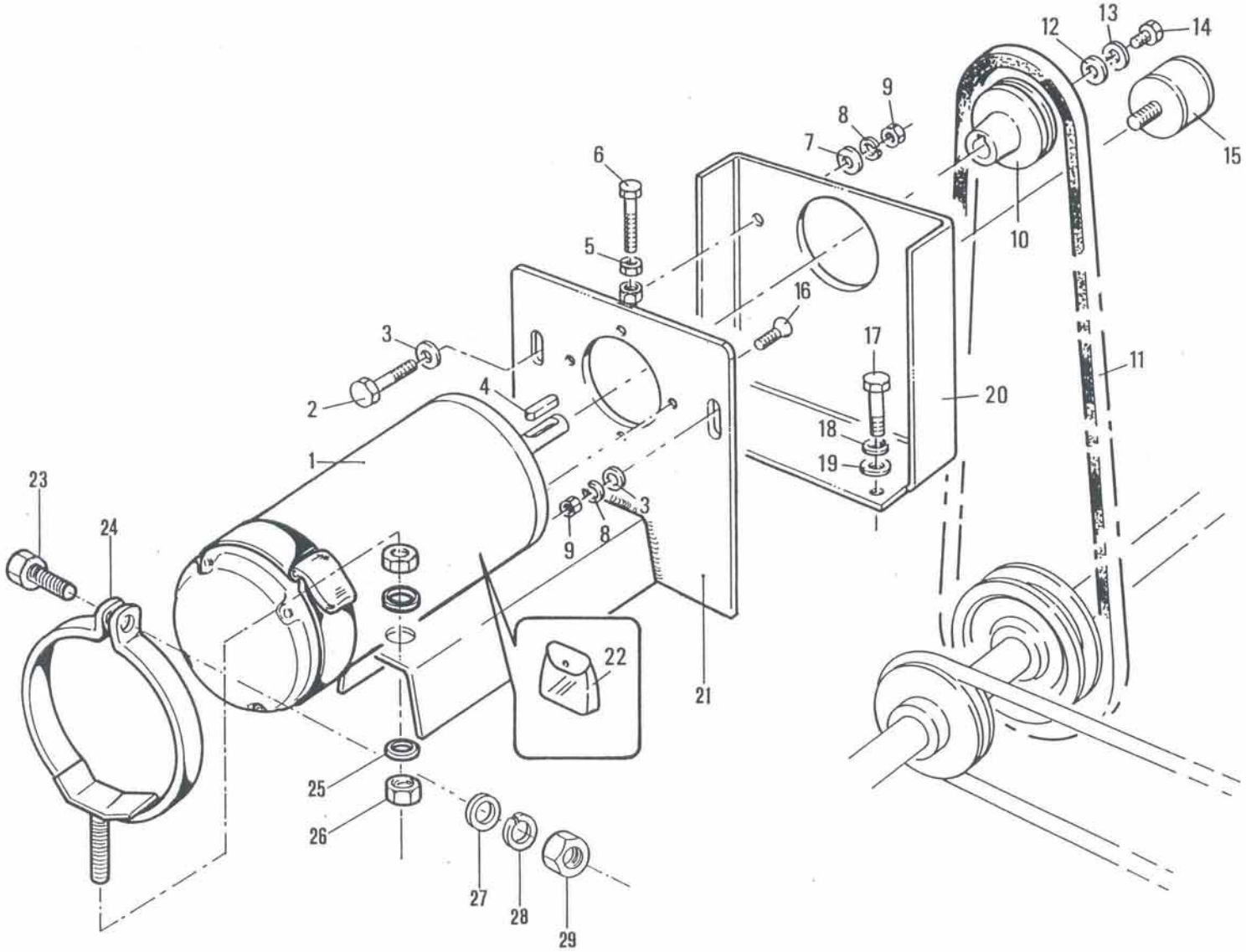

Motore elettrico spazzole
Brush motor
Moteur électrique à balais
Elektrischer Bürstenmotor

Tavola
Table
Table
Tafel
6

Part. n° / Part no. / N° pièce / Stück Nr.	Codice n° / Code no / Code n° / Code Nr.	Quantità / Quantity / Quantité / Anzahl	Descrizione	Description	Description	Benennung	Note / Remarks / Notes / Bemerkungen
1	1.3.6570	1	motore elettrico	electric motor	moteur électrique	Elektomotor	
2	1.1.0075	1	vite TE M8x25	hex. head screw M8x25	vis à tête à six pans M8x25	Sechskantschraube M8x25	
3	1.1.0045	2	rondella ø 8x24	washer ø 8x24	rondelle ø 8x24	Scheibe ø 8x24	
4	1.1.0581	1	chiavetta 5x5x20	key 5x5x20	clavette 5x5x20	Federkeil 5x5x20	
5	1.1.0044	1	dado M8	nut M8	écrou M8	Mutter M8	
6	1.1.0072	1	vite TE M8x45	hex. head screw M8x45	vis à tête à six pans M8x45	Sechskantschraube M8x45	
7	1.1.0032	2	rondella ø 8	washer ø 8	rondelle ø 8	Scheibe ø 8	
8	1.1.0052	2	rosetta ø 8	spring washer ø 8	rondelle ø 8	Federscheibe ø 8	
9	1.1.0044	2	dado M8	nut M8	écrou M8	Mutter M8	
10	2.7.7175	1	puleggia	pulley	poulie	Riemenscheibe	
11	1.2.4199	1	cinghia	belt	courroie	Riemen	
12	1.1.0040	1	rondella ø 6x18	washer ø 6x18	rondelle ø 6x18	Scheibe ø 6x18	
13	1.1.0041	1	rosetta ø 6	spring washer ø 6	rondelle ø 6	Federscheibe ø 6	
14	1.1.0035	1	vite TE M6x16	hex. head screw M6x16	vis à tête à six pans 6x16	Sechskantschraube M6x16	
15	1.2.3958	1	tampone	pad	tampon	Puffer	
16	1.1.3087	4	vite TS M6x12	countersunk screw M6x12	vis à tête fraisée M6x12	Senkschraube M6x12	
17	1.1.0050	4	vite TE M8x20	hex. head screw M8x20	vis à tête à six pans M8x20	Sechskantschraube M8x20	
18	1.1.0052	4	rosetta ø 8	spring washer ø 8	rondelle ø 8	Federscheibe ø 8	
19	1.1.0032	4	rondella ø 8	washer ø 8	rondelle ø 8	Scheibe ø 8	
20	2.7.7204	1	supporto	support	support	Halterung	
21	2.7.8471	1	slitta	slide	glissière	Schlitten	
22	1.3.6582	1	serie carboncini	set of carbon brushes	jeu de balais	Kohlenbürstensatz	
23	1.1.0029	1	vite M6x12	screw M6x12	vis M6x12	Schraube M6x12	
24	2.7.8472	1	fascia	clamp	collier	Schelle	
25	1.1.0043	2	rondella ø 10	washer ø 10	rondelle ø 10	Scheibe ø 10	
26	1.1.0019	2	dado M10	nut M10	écrou M10	Mutter M10	
27	1.1.0030	1	rondella ø 6	washer ø 6	rondelle ø 6	Scheibe ø 6	
28	1.1.0041	1	rosetta ø 6	spring washer ø 6	rondelle ø 6	Federscheibe ø 6	
29	1.1.0018	1	dado M6	nut M6	écrou M6	Mutter M6	

Motore elettrico spazzole
Electric brush motor
Moteur électrique à balais
Elektrischer Bürstenmotor

Tavola
Table
Table
Tafel

6

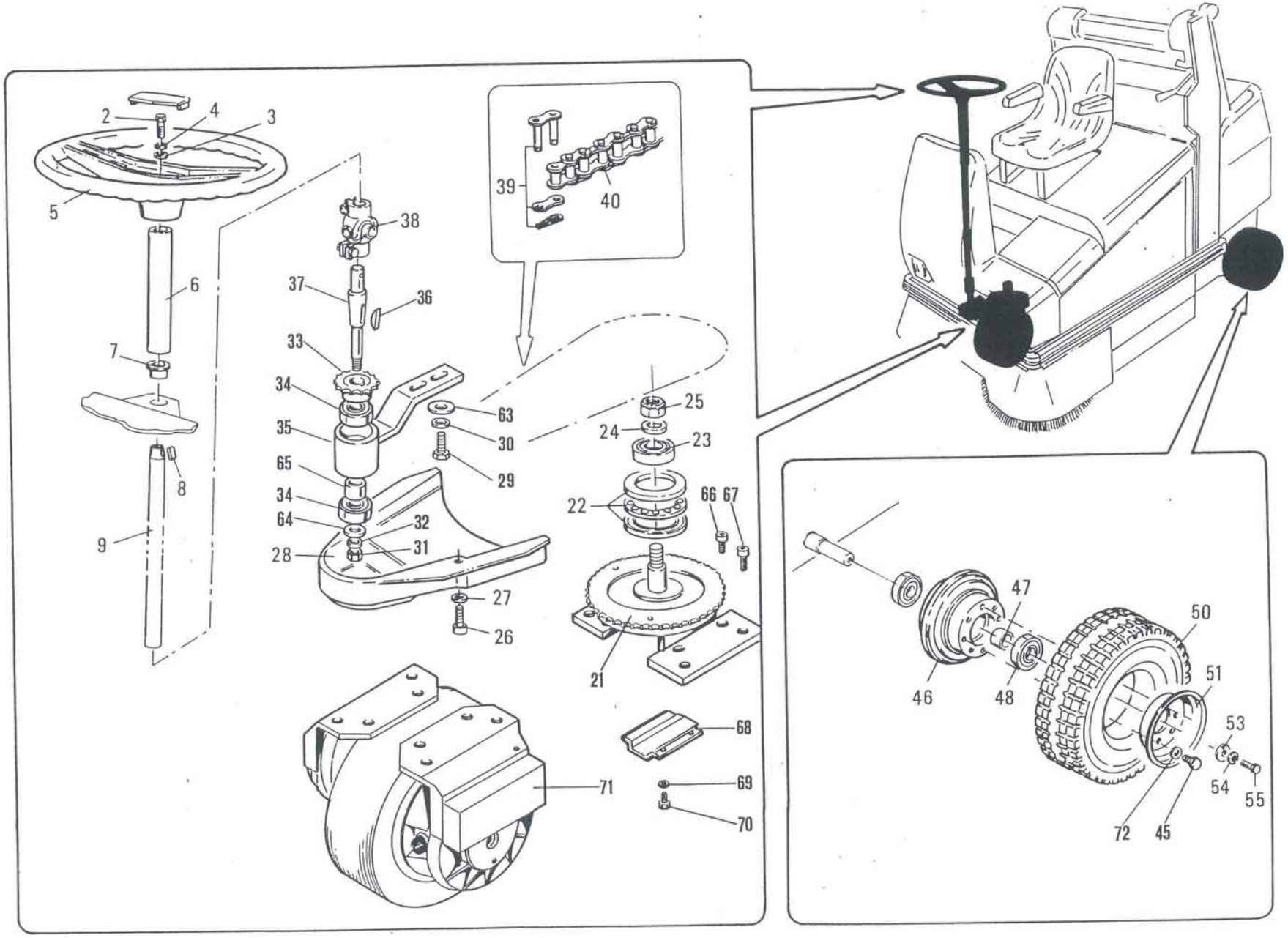

Sterzo e ruote
Steering and wheels
Direction et roues
Lenkung und Räder

Tavola
Table
Table
Tafel

7

Part. n° / Part no. / N° pièce / Stück Nr.	Codice n° / Code no / Code n° / Code Nr.	Quantità / Quantity / Quantité / Anzahl	Descrizione	Description	Description	Benennung	Note / Remarks / Notes / Bemerkungen
1							
2	1.1.0042	1	vite TE M10x20	hex. head screw M10x20	vis à tête à six pans M10x20	Sechskantschraube M10x20	
3	2.7.0293	1	rondella ø 10x28x3	washer ø 10x28x3	rondelle ø 10x28x3	Scheibe ø 10x28x3	
4	1.1.0258	1	rosetta ø 10	spring washer ø 10	rondelle ø 10	Federscheibe ø 10	
5	1.5.1113	1	volante	steering wheel	volant	Lenkrad	
6	2.7.7137	1	rinforzo	reinforcement	renforcement	Verstärkung	
7	1.5.0522	2	boccola	bush	douille	Buchse	
8	1.1.0581	1	chiavetta 5x5x20	key 5x5x20	clavette 5x5x20	Federkeil 5x5x20	
9	2.7.7051	1	piantone	steering column	colonne de direction	Lenksäule	
10							
11							
12							
13							
14							
15							
16							
17							
18							
19							
20							
21	2.7.8596	1	supporto	support	support	Halterung	
22	1.4.0601	1	cuscinetto	bearing	roulement	Lager	
23	1.4.0602	1	cuscinetto ø 25x52x15	bearing ø 25x52x15	roulement ø 25x52x15	Lager ø 25x52x15	
24	2.7.7651	1	rondella	washer	rondelle	Scheibe	
25	1.1.5777	1	dado	nut	écrou	Mutter	
26	1.1.0113	2	vite TCEI M6x10	socket head screw M6x10	vis à six pans creux M6x10	Schaftschraube mit Innensechskant M6x10	
27	1.1.0041	2	rosetta ø 6	spring washer ø 6	rondelle ø 6	Federscheibe ø 6	
28	1.5.6569	1	protezione	protection	protection	Schutz	
29	1.1.0031	2	vite TE M8x20	hex. head screw M8x20	vis à tête à six pans M8x20	Sechskantschraube M8x20	
30	1.1.0052	2	rosetta ø 8	spring washer ø 8	rondelle ø 8	Federscheibe ø 8	
31	1.1.0569	1	dado M10x1	nut M10x1	écrou M10x1	Mutter M10x1	
32	1.1.0258	1	rosetta ø 10	spring washer ø 10	rondelle ø 10	Federscheibe ø 10	
33	2.7.8311	1	pignone	pinion	pignon	Ritzel	
34	1.4.0118	2	cuscinetto ø 15x35x11	bearing ø 15x35x11	roulement ø 15x35x11	Lager ø 15x35x11	
35	2.7.8310	1	supporto sterzo	steering support	support direction	Halterung Lenksystem	
36	1.1.0552	1	linguetta 4x6,5	key 4x6.5	languette 4x6,5	Federkeil 4x6,5	
37	2.7.8313	1	alberino	shaft	arbre	Spindel	
38	1.4.0982	1	giunto	joint	joint	Kupplung	
39	1.4.1163	1	giunto per catena	chain link	joint à chaîne	Kettengelenk	
40	1.4.6955	1	catena	chain	chaîne	Kette	

Sterzo e ruote
Steering and wheels
Direction et roues
Lenkung und Räder

Tavola
Table
Table
Tafel

7

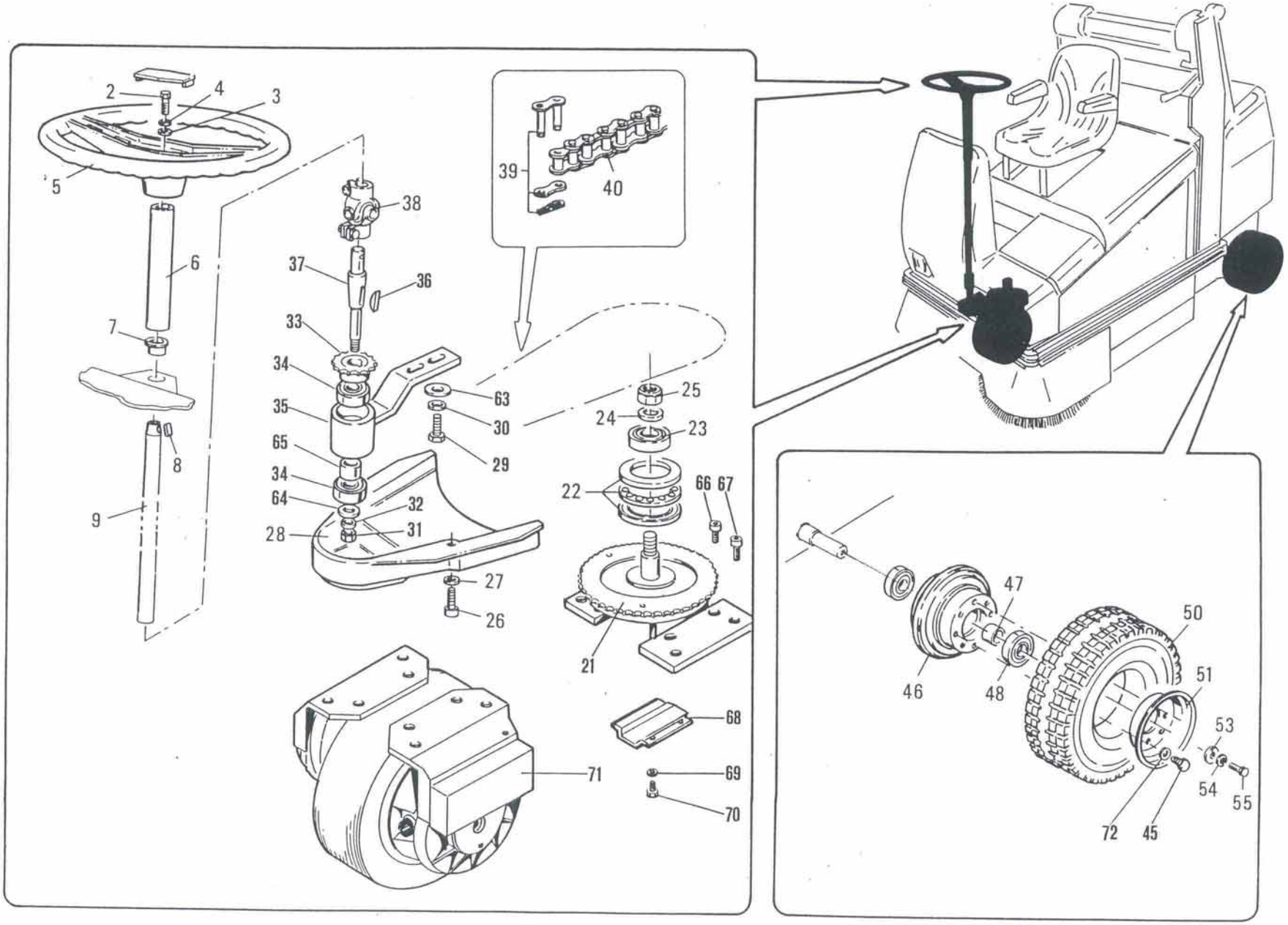

Sterzo e ruote
Steering and wheels
Direction et roues
Lenkung und Räder

Tavola
Table
Table
Tafel

7

Part. n° / Part no. / N° pièce / Stück Nr.	Codice n° / Code no / Code n° / Code Nr.	Quantità / Quantity / Quantité / Anzahl	Descrizione	Description	Description	Benennung	Note / Remarks / Notes / Bemerkungen
41							
42							
43							
44							
45	1.1.0050	16	vite TE M8x20	hex. head screw M8x20	vis à tête à six pans M8x20	Sechskantschraube M8x20	
46	2.7.5896	2	disco	disc	disque	Scheibe	
47	2.7.9065	2	distanziale	spacer	entretoise	Abstandhalter	
48	1.4.0680	4	cuscinetto ø 25x47x16	bearing ø 25x47x16	roulement ø 25x47x16	Lager ø 25x47x16	
49							
50	1.2.4973	2	anello gommato	rubber ring	anneau en caoutchouc	Gummiring	
51	2.7.1035	2	semidisco	semi-disk	demi-disque	Halbscheibe	
52							
53	2.7.0556	2	rondella	washer	rondelle	Scheibe	
54	1.1.0258	2	rosetta ø 10	spring washer ø 10	rondelle ø 10	Federscheibe ø 10	
55	1.1.0148	2	vite TE M10x25	hex. head screw M10x25	vis à tête à six pans M10x25	Sechskantschraube M10x25	
56							
57							
58							
59							
60							
61							
62							
63	1.1.0045	2	rondella ø 8x24	washer ø 8x24	rondelle ø 8x24	Scheibe ø 8x24	
64	1.1.0043	1	rondella ø 10	washer ø 10	rondelle ø 10	Scheibe ø 10	
65	2.7.8572	1	distanziale	spacer	entretoise	Abstandhalter	
66	1.1.7309	4	vite TC M8x30	cheese-head screw M8x30	vis à tête cylindrique M8x30	Zylinderkopfschraube M8x30	
67	1.1.2016	4	vite TC M8x35	cheese-head screw M8x35	vis à tête cylindrique M8x35	Zylinderkopfschraube M8x35	
68	2.7.8598	1	fermo	retainer	arrêt	Haltestück	
69	1.1.0100	2	rosetta ø 5	spring washer ø 5	rondelle ø 5	Federscheibe ø 5	
70	1.1.0037	2	vite TC M5x12	cheese-head screw M5x12	vis à tête cylindrique M5x12	Zylinderkopfschraube M5x12	
71	1.3.6720	1	elettromotoruota	electric drive wheel	roue électrique motrice	elektrisches Antriebsrad	
72	1.1.0030	16	rondella ø 6	washer ø 6	rondelle ø 6	Scheibe ø 6	

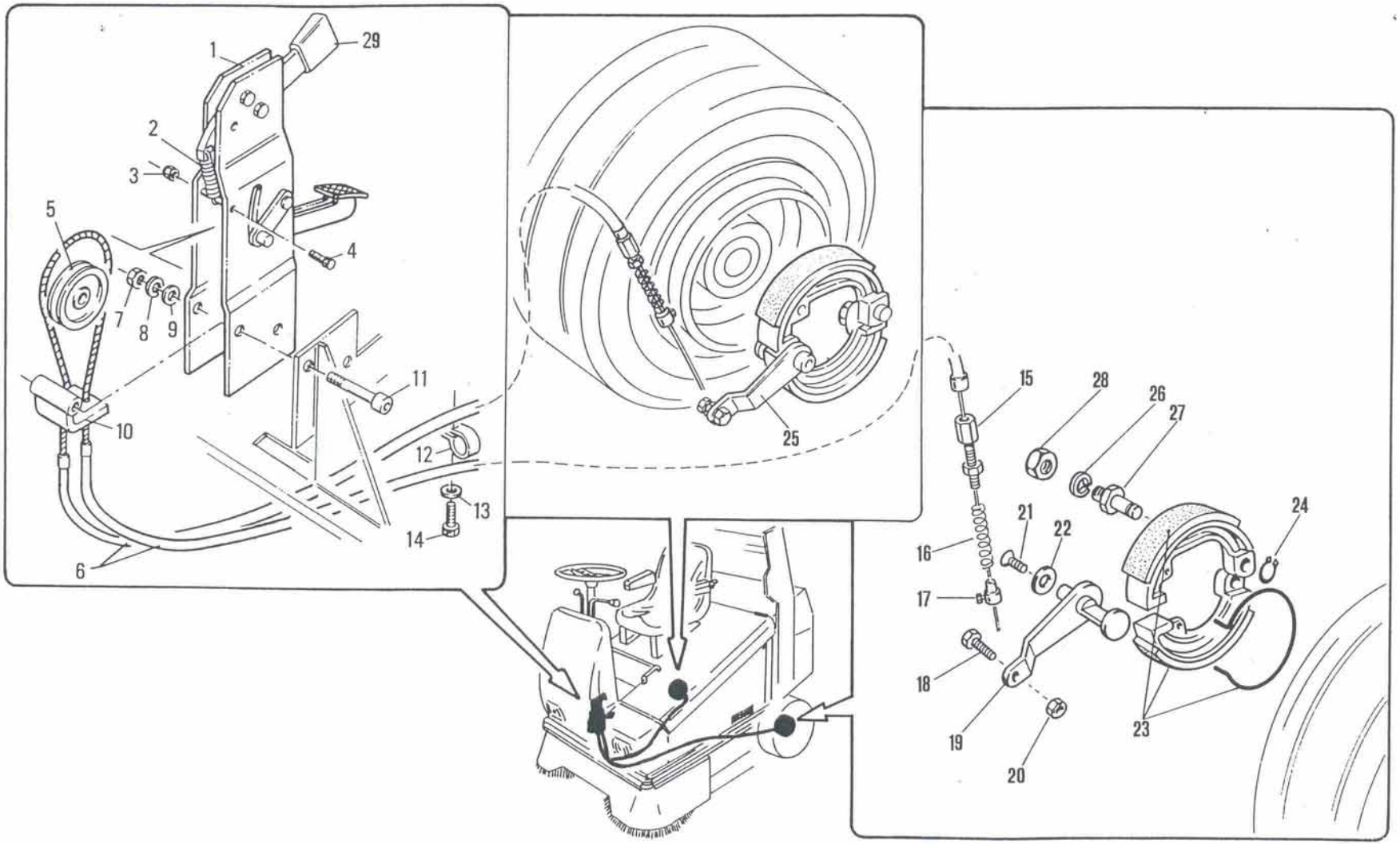

Freni
Brakes
Freins
Bremsen

Tavola
Table
Table
Tafel
8

Part. n° / Part no. / N° pièce / Stück Nr.	Codice n° / Code no / Code n° / Code Nr.	Quantità / Quantity / Quantité / Anzahl	Descrizione	Description	Description	Benennung	Note / Remarks / Notes / Bemerkungen
1	2.7.7931	1	pedale freno	brake pedal	pédale du frein	Bremspedal	
2	1.4.0471	1	molla	spring	ressort	Feder	
3	1.1.5431	1	dado M4	nut M4	écrou M4	Mutter M4	
4	1.1.6177	1	vite TE M4x35	hex. head screw M4x35	vis à tête à six pans M4x35	Sechskantschraube M4x35	
5	2.7.7076	1	carrucola	pulley	poulie	Riemenscheibe	
6	1.4.6810	1	cavo flessibile	flexible cable	câble flexible	Bowdenkabel	
7	1.1.0044	2	dado M8	nut M8	écrou M8	Mutter M8	
8	1.1.0052	2	rosetta ø 8	spring washer ø 8	rondelle ø 8	Federscheibe ø 8	
9	1.1.0032	2	rondella ø 8	washer ø 8	rondelle ø 8	Scheibe ø 8	
10	2.7.7035	1	ferma cavi	hose clamp	collier pour câbles	Kabelklemme	
11	1.1.3246	2	vite TCEI M8x50	socket head screw M8x50	vis à six pans creux M8x50	Schaftschraube mit Innensechskant M8x50	
12	1.1.0438	2	fascetta	clamp	collier	Schelle	
13	1.1.0100	2	rosetta ø 5	spring washer ø 5	rondelle ø 5	Federscheibe ø 5	
14	1.1.1554	2	vite TE M5x12	hex. head screw M5x12	vis à tête à six pans M5x12	Sechskantschraube M5x12	
15	1.1.5250	2	registro	adjusting screw	vis de réglage	Einstellschraube	
16	1.4.6082	2	molla	spring	ressort	Feder	
17	1.1.0346	2	ferma cavo	cable stopper	fixe-câble	Kabelhalter	
18	2.7.6931	2	vite ferma cavo	cable stop screw	vis de fixation câble	Kabelhalteschraube	
19	2.7.8532	1	leva	lever	levier	Hebel	
20	1.1.0105	2	dado autobloccante M8	self-locking nut M8	écrou de sûreté M8	selbstsichernde Mutter M8	
21	1.1.6668	2	vite TS M6x16	countersunk screw M6x16	vis à tête fraisée M6x16	Senkschraube M6x16	
22	2.7.3421	2	rondella	washer	rondelle	Scheibe	
23	1.4.5095	2	ganasce freno	brake shoes	patins du frein	Bremsbacken	
24	1.1.1950	2	anello d'arresto	stop ring	anneau d'arrêt	Sperring	
25	2.7.8533	1	leva	lever	levier	Hebel	
26	1.1.0052	2	rosetta ø 8	spring washer ø 8	rondelle ø 8	Federscheibe ø 8	
27	2.7.8657	2	guida ceppi freni	brake shoe guide	guide sabots freins	Bremsbackenführung	
28	1.1.0972	2	dado M8	nut M8	écrou M8	Mutter M8	
29	1.2.1701	1	leva	lever	levier	Hebel	
30							

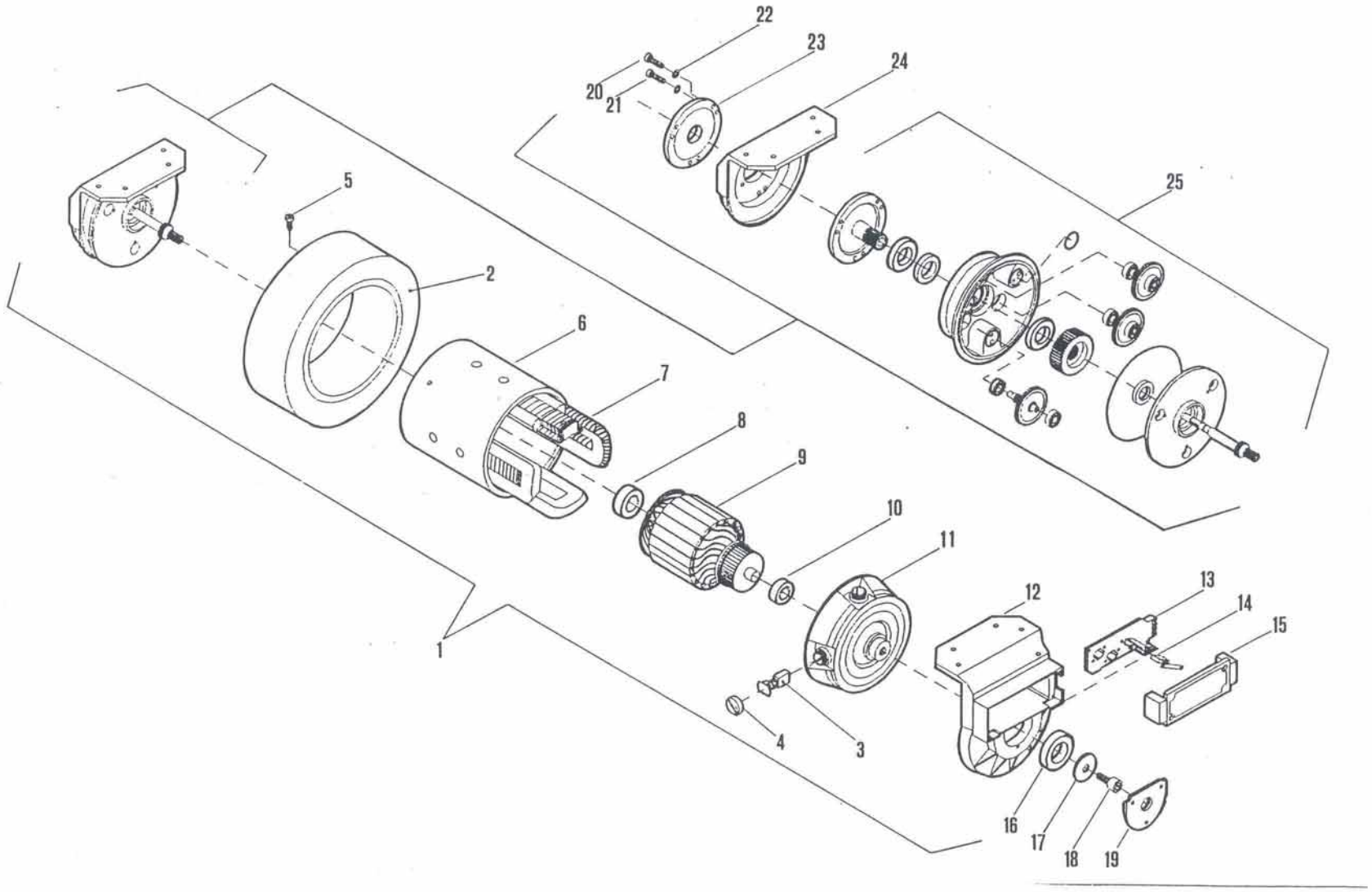

Elettromotoruota
Electric drive wheel
Roue èlectrique motrice
Elektrisches Antriebsrad

Tavola
Table
Table
Tafel
9

Part. n° / Part no. / N° pièce / Stück Nr.	Codice n° / Code no / Code n° / Code Nr.	Quantità / Quantity / Quantité / Anzahl	Descrizione	Description	Description	Benennung	Note / Remarks / Notes / Bemerkungen
1	1.3.6720	1	elettromotoruota senza freno	electric drive wheel without brake	roue électrique motrice sans frein	elektrisches Antriebsrad ohne Bremse	
2	1.2.7311	1	anello gommato	rubber ring	anneau en caoutchouc	Gummiring	
3	1.3.7310	1	serie carboncini	set of carbon brushes	jeu de balais	Kohlebürstensatz	
4		4	cappellotto	cap	chapeau	Deckel	
5		1	vite	screw	vis	Schraube	
6		1	cassa motore	motor housing	boîtier moteur	Motorgehäuse	
7		1	gruppo matasse	winding unit	groupe bobines	Wicklungen	
8		1	cuscinetto	bearing	roulement	Lager	
9		1	indotto	rotor	induit	Anker	
10		1	cuscinetto	bearing	roulement	Lager	
11		1	calotta	round cap	calotte	Kügelgehäuse	
12		1	staffa	bracket	bride	Bügel	
13		1	basetta	terminal board	bornier	Klemmenbrett	
14	1.3.7310	1	serie carboncini	set of carbon brushes	jeu de balais	Kohlebürstensatz	
15		1	copribasetta	terminal board cover	couvre-bornier	Abdeckung	
16		1	cuscinetto	bearing	roulement	Lager	
17		1	rondella	washer	rondelle	Scheibe	
18		1	vite	screw	vis	Schraube	
19		1	flangia	flange	bride	Flansch	
20		3	vite	screw	vis	Schraube	
21		3	vite	screw	vis	Schraube	
22		6	rondella	washer	rondelle	Scheibe	
23		1	controflangia	counterflange	contre-bride	Gegenflansch	
24		1	staffa	bracket	bride	Bügel	
25		1	gruppo riduttore	gear box	groupe réducteur	Untersetzungsgetriebe	

Elettromotoruota
Electric drive wheel
Roue èlectrique motrice
Elektrisches Antriebsrad

Tavola
Table
Table
Tafel

9

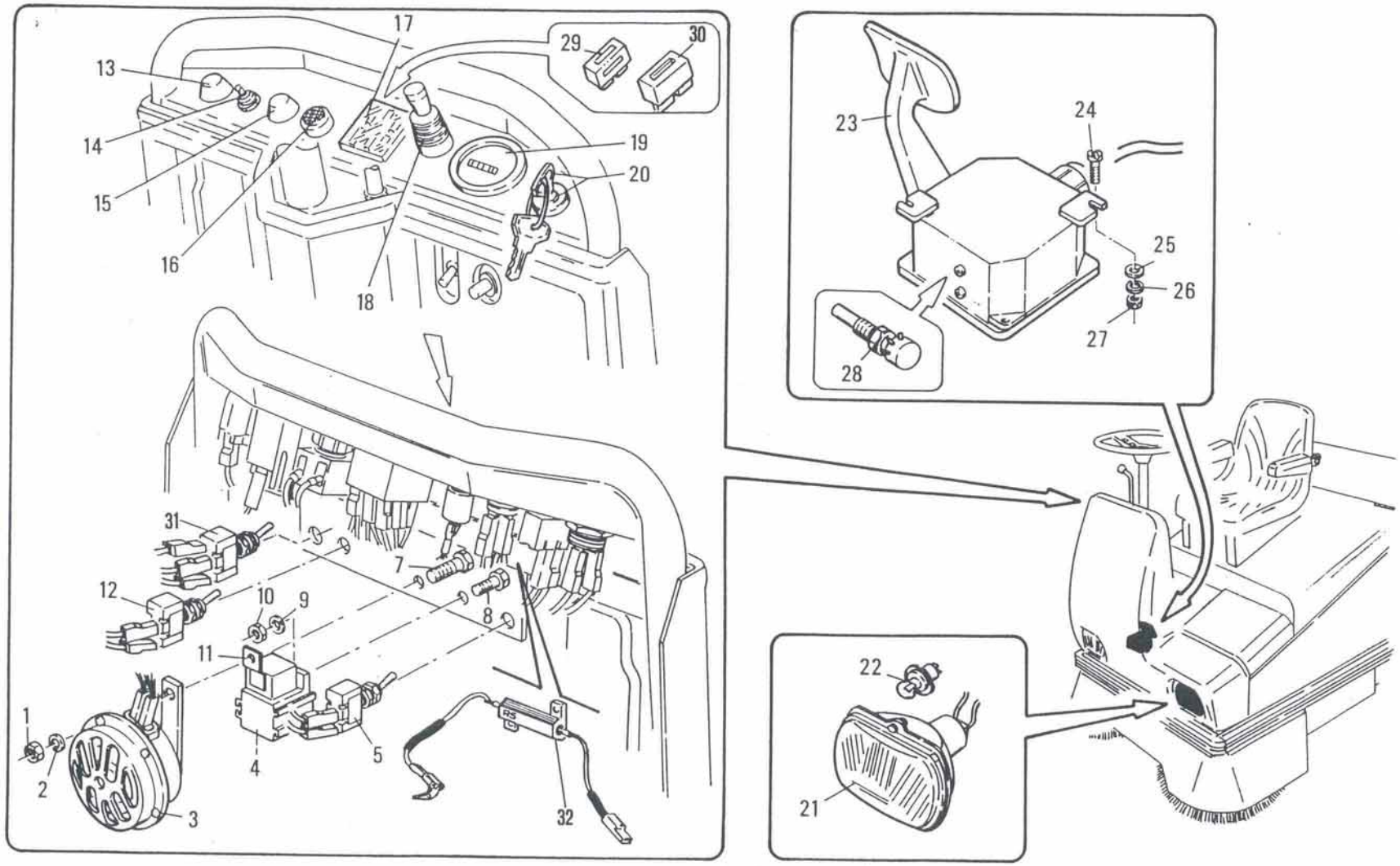

Pedaliera e fanali anteriori
Pedal board and front lights
Pédalier et feux avant
Pedalbrett und vordere Scheinwerfer

Tavola
Table
Table
Tafel

10

Part. n° / Part no. / N° pièce / Stück Nr.	Codice n° / Code no / Code n° / Code Nr.	Quantità / Quantity / Quantité / Anzahl	Descrizione	Description	Description	Benennung	Note / Remarks / Notes / Bemerkungen
1	1.1.0018	1	dado M6	nut M6	écrou M6	Mutter M6	
2	1.1.0041	1	rosetta ø 6	washer ø 6	rondelle ø 6	Scheibe ø 6	
3	1.3.6389	1	clacson	horn	klaxon	Hupe	
4	1.3.3173	1	supporto	support	support	Halterung	
5	1.3.4772	1	interruttore	switch	interrupteur	Schalter	
6							
7	1.1.0548	1	vite TE M6x20	hexagonal head screw M6x20	vis à tête à six pans M6x20	Sechskantschraube M6x20	
8	1.1.1554	1	vite TE M5x12	hex. head screw M5x12	vis à tête à six pans M5x12	Sechskantschraube M5x12	
9	1.1.0099	1	rondella ø 5	washer ø 5	rondelle ø 5	Scheibe ø 5	
10	1.1.0038	1	dado M5	nut M5	écrou M5	Mutter M5	
11	1.3.3348	1	relè 24V-140/20A	relay 24V-140/20A	relais 24V-140/20A	Relais 24V-140/20A	
12	1.3.4772	1	interruttore	switch	interrupteur	Schalter	
13	1.3.5215	1	pulsante scuotitore	shaker push button	bouton secoueur	Rüttlerknopf	
14	1.3.4772	1	interruttore luci	switch	interrupteur feux	Schalter	
15	1.3.5215	1	pulsante clakson	push button	bouton klaxon	Knopf	
16	1.3.6034	1	segnalatore	indicator	indicateur	Anziege	
17	1.3.5634	1	scatola	box	boîtier	Gehäuse	
18	1.3.2335	1	levetta	lever	levier	Hebel	
19	1.3.5671	1	contaore	hourmeter	compte-heures	Stundenzähler	
20	1.3.0397	1	interruttore avviamento	starter switch	interrupteur de démarrage	Anlasserschalter	
21	1.3.1566	2	fanali	headlights	phares	Scheinwerfer	
22	1.3.3775	2	lampadina 24V 55W	bulb 24V 55W	ampoule 24V 55W	Lampe 24 V 55 W	
23	1.3.2388	1	pedaliera	pedal board	pédalier	Pedalbrett ø 5	
24	1.1.0418	2	vite TCI M5x20	slotted screw M5x20	vis à tête cyl. fendue M5x20	Schlitzschraube ø 5	
25	1.1.0099	2	rondella ø 5	washer ø 5	rondelle ø 5	Scheibe ø 5	
26	1.1.0100	2	rosetta ø 5	spring washer ø 5	rondelle ø 5	Federscheibe	
27	1.1.0038	2	dado M5	nut M5	écrou M5	Mutter M5	
28	1.3.1939	1	potenziometro	potentiometer	potentiomètre	Potentiometer	
29	1.3.5037	3	fusibile 10A	fuse 10A	fusible 10A	Schmelzsicherung 10A	
30	1.3.5088	1	fusibile 30A	fuse 30A	fusible 30A	Schmelzsicherung 30A	
31	1.3.7037	1	interruttore centralina idr.	hydraulic central unit switch	interrupteur groupe hydr.	Schlater hydr.Steuergehäuse	
32	1.3.7312	1	resistenza 12 Ohm - 50W	resistor 12 Ohm - 50W	résistance 12 Ohm - 50 W	Widerstand 12 Ohm - 50 W	

Pedaliera e fanali anteriori
Pedal board and front lights
Pédalier et feux avant
Pedalbrett und vordere Scheinwerfer

Tavola
Table
Table
Tafel
10

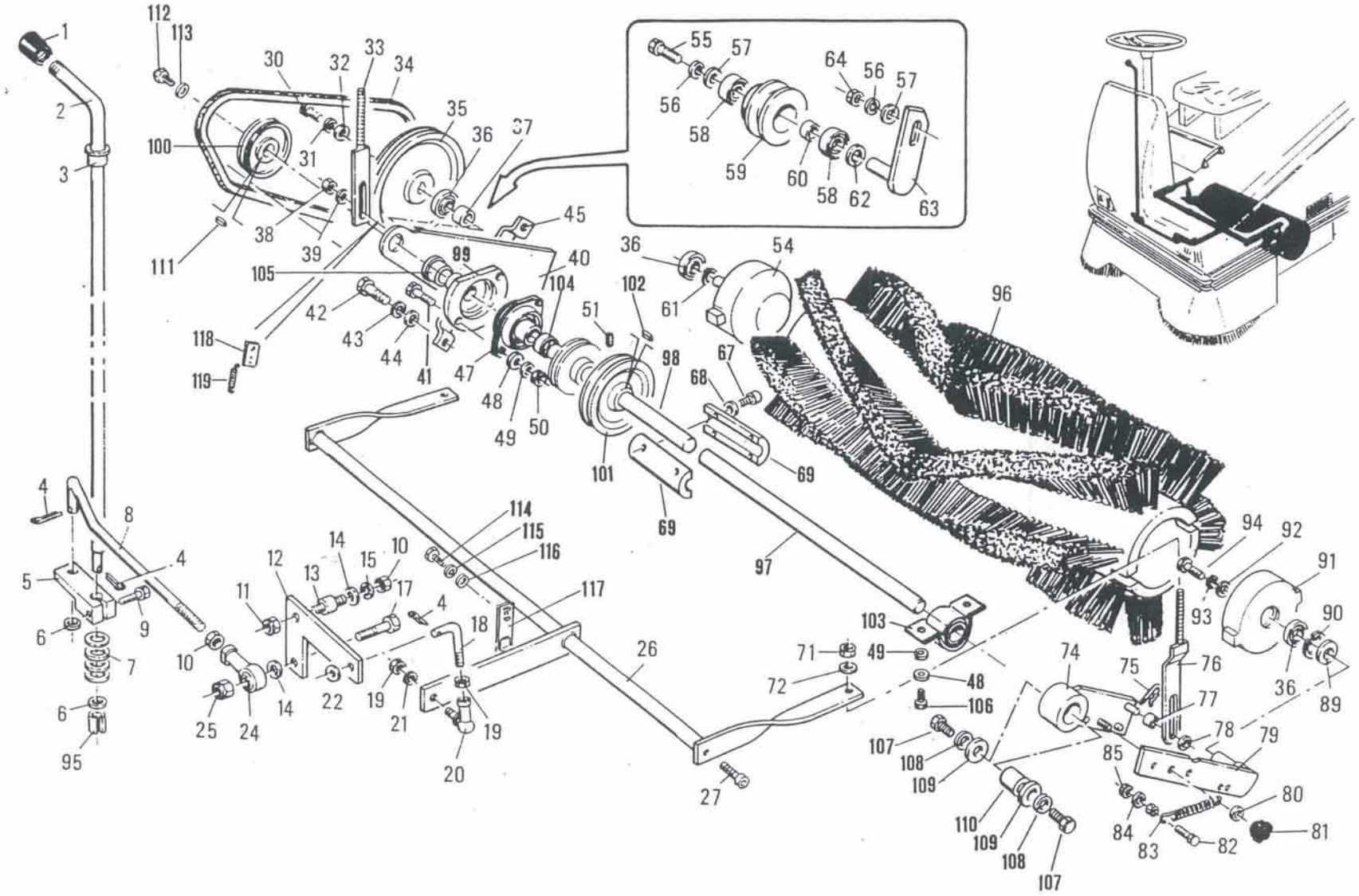

Spazzola centrale e comandi
Main brush and controls
Balai central et commandes
Hauptbürste und Steuerelemente

Tavola
Table
Table
Tafel

11

Part. n° / Part no. / N° pièce / Stück Nr.	Codice n° / Code no / Code n° / Code Nr.	Quantità / Quantity / Quantité / Anzahl	Descrizione	Description	Description	Benennung	Note / Remarks / Notes / Bemerkungen
1	1.5.5661	1	impugnatura	grip	poignée	Griff	
2	2.7.7038	1	leva	lever	levier	Hebel	
3	1.5.0234	1	boccola	bush	douille	Buchse	
4	1.1.0135	3	copiglia 3x20	split pin 3x20	goupille 3x20	Splint 3x20	
5	2.7.7040	1	leva	lever	levier	Hebel	
6	1.1.0043	2	rondella ø 10	washer ø 10	rondelle ø 10	Scheibe ø 10	
7	1.1.0150	3	rondella ø 12	washer ø 12	rondelle ø 12	Scheibe ø 12	
8	2.7.7041	1	tirante	tie-rod	tirant	Zugbolzen	
9	1.1.0031	1	vite TE M8x20	hex. head screw M8x20	vis à tête à six pans M8x20	Sechskantschraube M8x20	
10	1.1.0019	2	dado M10	nut M10	écrou M10	Mutter M10	
11	1.1.0217	1	dado autobloccante M10	self-locking nut M10	écrou de sûreté M10	selbstsichernde Mutter M10	
12	2.7.7039	1	leva	lever	levier	Hebel	
13	2.7.7640	1	perno	pin	pivot	Bolzen	
14	1.1.0043	2	rondella ø 10	washer ø 10	rondelle ø 10	Scheibe ø 10	
15	1.1.0258	1	rosetta ø 10	spring washer ø 10	rondelle ø 10	Federscheibe ø 10	
16							
17	1.1.1222	1	vite TE M10x35	hex. head screw M10x35	vis à tête à six pans M10x35	Sechskantschraube M10x35	
18	2.7.7042	1	tirante	tie-rod	tirant	Zugbolzen	
19	1.1.0044	2	dado M8	nut M8	écrou M8	Mutter M8	
20	1.4.0538	1	testina snodata	articulated head	tête articulée	Gelenkkopf	
21	1.1.0052	1	rosetta ø 8	spring washer ø 8	rondelle ø 8	Federscheibe ø 8	
22	1.1.0032	1	rondella ø 8	washer ø 8	rondelle ø 8	Scheibe ø 8	
23							
24	1.4.5660	1	testina	head	tête	Kopf	
25	1.1.0217	1	dado autobloccante M10	self-locking nut M10	écrou de sûreté M10	selbstsichernde Mutter M10	
26	2.7.7037	1	asse	axle	axe	Achse	
27	1.1.0273	2	vite TC M8x20	cheese-head screw M8x20	vis à tête cylindrique M8x20	Zylinderkopfschraube M8x20	
28							
29							
30	1.1.0548	1	vite TE M6x20	hexagonal head screw M6x20	vis à tête à six pans M6x20	Sechskantschraube M6x20	
31	1.1.0041	1	rosetta ø 6	spring washer ø 6	rondelle ø 6	Federscheibe ø 6	
32	2.7.3421	1	rondella	washer	rondelle	Scheibe	
33	2.7.7714	1	tirante dx.	RH tie-rod	tirant droit	rechter Zugbolzen	
34	1.2.3133	1	cinghia	belt	courroie	Riemen	
35	2.7.3441	1	puleggia	pulley	poulie	Riemenscheibe	
36	1.4.0118	3	cuscinetto ø 15x35x11	bearing ø 15x35x11	roulement ø 15x35x11	Lager ø 15x35x11	
37	2.7.0074	1	distanziale	spacer	entretoise	Abstandhalter	
38	1.1.0105	1	dado autobloccante M8	self-locking nut M8	écrou de sûreté M8	selbstsichernde Mutter M8	
39	1.1.0045	1	rondella ø 8x24	washer ø 8x24	rondelle ø 8x24	Scheibe ø 8x24	
40	2.7.3432	1	supporto	support	support	Halterung	

Spazzola centrale e comandi
Main brush and controls
Balai central et commandes
Hauptbürste und Steuerelemente

Tavola
Table
Table
Tafel

11

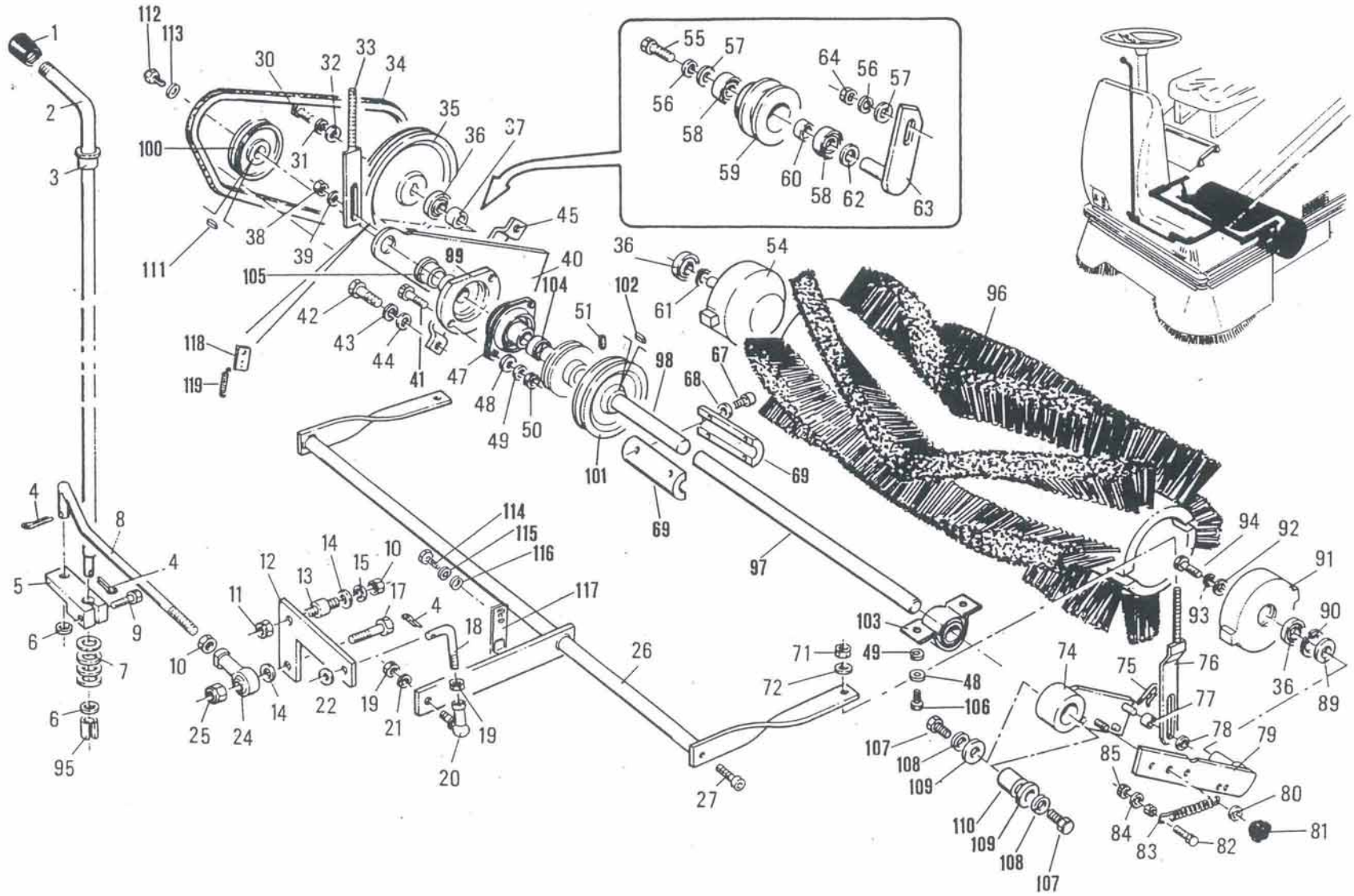

Spazzola centrale e comandi
Main brush and controls
Balai central et commandes
Hauptbürste und Steuerelemente

Tavola
Table
Table
Tafel

11

Part. n° / Part no. / N° pièce / Stück Nr.	Codice n° / Code no / Code n° / Code Nr.	Quantità / Quantity / Quantité / Anzahl	Descrizione	Description	Description	Benennung	Note / Remarks / Notes / Bemerkungen
41	1.1.0075	4	vite TE M8x25	hex. head screw M8x25	vis à tête à six pans M8x25	Sechskantschraube M8x25	
42	1.1.0548	2	vite TE M6x20	hexagonal head screw M6x20	vis à tête à six pans M6x20	Sechskantschraube M6x20	
43	1.1.0041	2	rosetta ø 6	spring washer ø 6	rondelle ø 6	Federscheibe ø 6	
44	1.1.0040	2	rondella ø 6x18	washer ø 6x18	rondelle ø 6x18	Scheibe ø 6x18	
45	2.7.3701	1	guida	guide	guide	Führung	
46							
47	1.4.0323	1	supporto	support	support	Halterung	
48	1.1.0032	4	rondella ø 8	washer ø 8	rondelle ø 8	Scheibe ø 8	
49	1.1.0052	4	rosetta ø 8	spring washer ø 8	rondelle ø 8	Federscheibe ø 8	
50	1.1.0044	4	dado M8	nut M8	écrou M8	Mutter M8	
51	1.1.0384	2	grano M6x10	grub screw M6x10	ergot M6x10	Gewindestift M6x10	
52							
53							
54	2.7.3322	1	assieme rullo	roller assembly	ensemble rouleau	Rolle, komplett	
55	1.1.0084	1	vite TE M8x16	hex. head screw M8x16	vis à tête à six pans M8x16	Sechskantschraube M8x16	
56	1.1.0052	2	rosetta ø 8	spring washer ø 8	rondelle ø 8	Federscheibe ø 8	
57	1.1.0045	2	rondella ø 8x24	washer ø 8x24	rondelle ø 8x24	Scheibe ø 8x24	
58	1.4.0267	2	cuscinetto	bearing	roulement	Lager	
59	2.7.3434	1	rullo	roller	rouleau	Rolle	
60	2.7.3435	1	distanziale	spacer	entretoise	Abstandhalter	
61	1.1.0566	1	anello d'arresto	stop ring	anneau d'arrêt	Sperring	
62	1.1.0792	1	rondella ø 15	washer ø 15	rondelle ø 15	Scheibe ø 15	
63	2.7.3433	1	supporto	support	support	Halterung	
64	1.1.0044	1	dado M8	nut M8	écrou M8	Mutter M8	
65							
66							
67	1.1.2045	4	vite TC M6x25	cheese-head screw M6x25	vis à tête cylindrique M6x25	Zylinderkopfschraube M6x25	
68	1.1.5433	4	rosetta ø 6	spring washer ø 6	rondelle ø 6	Federscheibe ø 6	
69	2.7.3487	1	manicotto	sleeve	manchon	Muffe	
70							
71	1.1.0238	2	dado autobloccante M6	self-locking nut M6	écrou de sûreté M6	selbstsichernde Mutter M6	
72	1.1.0040	2	rondella ø 6x18	washer ø 6x18	rondelle ø 6x18	Scheibe ø 6x18	
73							
74	2.7.7345	1	braccio sx.	LH arm	bras gauche	linker Arm	
75	1.1.1790	1	copiglia	split pin	goupille	Splint	
76	2.7.7715	1	tirante sx.	LH tie-rod	tirant gauche	linker Zugbolzen	
77	2.7.7346	1	distanziale	spacer	entretoise	Abstandhalter	
78	1.1.0528	1	rondella ø 6x24	washer ø 6x24	rondelle ø 6x24	Scheibe ø 6x24	
79	2.7.7344	1	braccio sx.	LH arm	bras gauche	linker Arm	
80	1.1.0045	1	rondella ø 8x24	washer ø 8x24	rondelle ø 8x24	Scheibe ø 8x24	

Spazzola centrale e comandi
Main brush and controls
Balai central et commandes
Hauptbürste und Steuerelemente

Tavola
Table
Table
Tafel
11

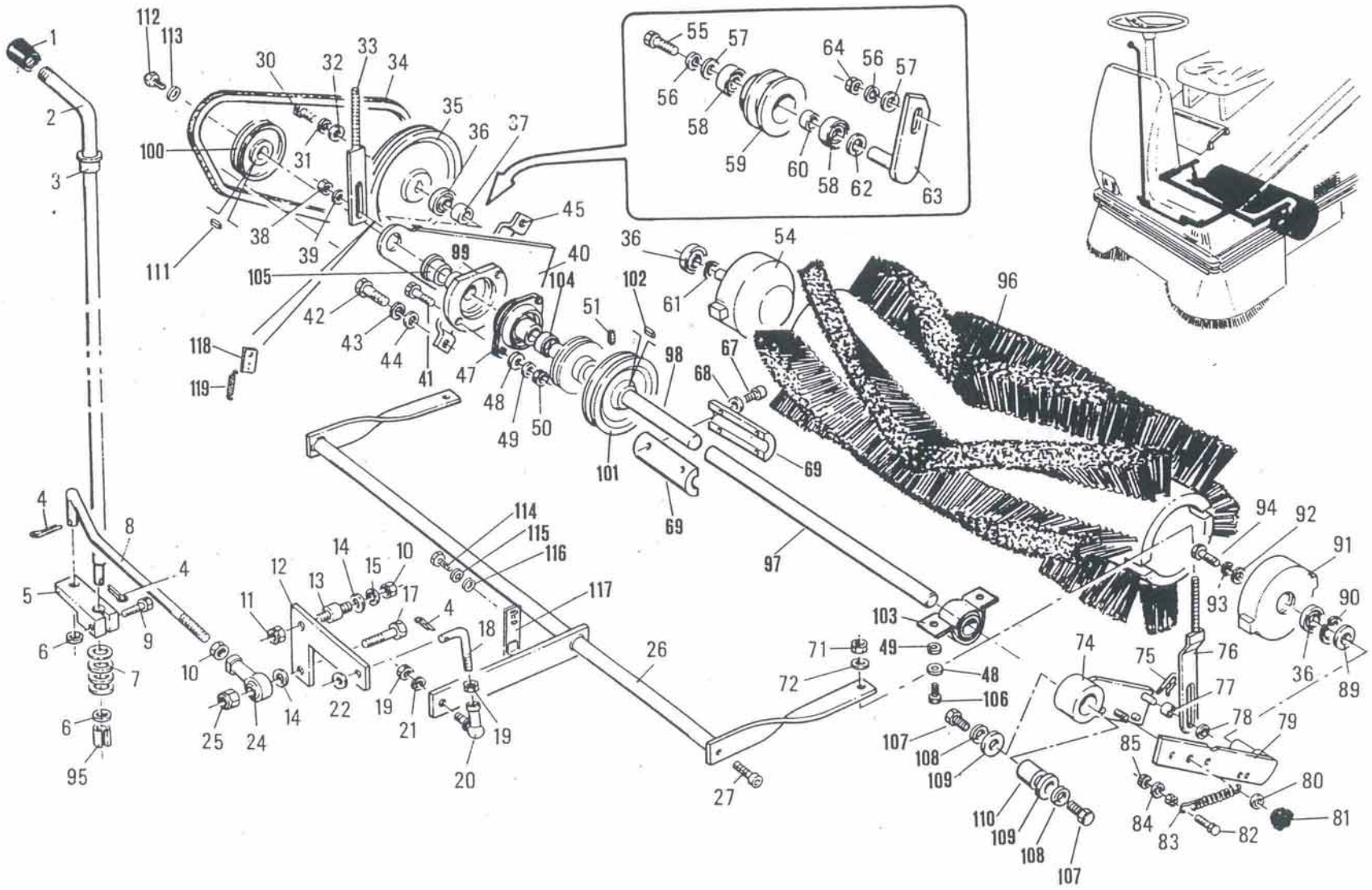

Spazzola centrale e comandi
Main brush and controls
Balai central et commandes
Hauptbürste und Steuerelemente

Tavola
Table
Table
Tafel

11

Part. n° / Part no. / N° pièce / Stück Nr.	Codice n° / Code no / Code n° / Code Nr.	Quantità / Quantity / Quantité / Anzahl	Descrizione	Description	Description	Benennung	Note / Remarks / Notes / Bemerkungen
81	1.5.0056	1	volantino	handwheel	volant	Handrad	
82	1.1.0548	1	vite TE M6x20	hex. head screw M6x20	vis à tête à six pans M6x20	Sechskantschraube M6x20	
83	1.4.0104	1	molla	spring	ressort	Feder	
84	1.1.0041	1	rosetta ø 6	spring washer ø 6	rondelle ø 6	Federscheibe ø 6	
85	1.1.0018	2	dado M6	nut M6	écrou M6	Mutter M6	
86							
87							
88							
89	2.7.3158	1	distanziale	spacer	entretoise	Abstandhalter	
90	1.1.0119	1	anello d'arresto	stop ring	anneau d'arrêt	Sperring	
91	2.7.0073	1	rullo	roller	rouleau	Rolle	
92	1.1.0045	1	rondella ø 8x24	washer ø 8x24	rondelle ø 8x24	Scheibe ø 8x24	
93	1.1.0052	1	rosetta ø 8	spring washer ø 8	rondelle ø 8	Federscheibe ø 8	
94	1.1.0031	1	vite TE M8x20	hex. head screw M8x20	vis à tête à six pans M8x20	Sechskantschraube M8x20	
95	1.4.4241	1	boccola	bush	douille	Buchse	optional-option-auf Anfrage
96	1.5.0372	1	spazzola centrale in PPL	PPL main brush	balai central en PPL	Hauptbürste aus PPL	optional-option-auf Anfrage
96	1.5.0383	1	spazzola centrale in tampico	natural fiber main brush	balai central en fibre naturelle	Hauptbürste aus Naturfaser	optional-option-auf Anfrage
96	1.5.6018	1	spazzola centrale in nylon	nylon main brush	balai central en nylon	Hauptbürste aus Nylon	
97	2.7.8291	1	albero sx.	LH shaft	arbre gauche	linke Welle	
98	2.7.8265	1	albero dx.	RH shaft	arbre droit	rechte Welle	
99	2.7.8266	1	supporto dx.	RH support	support droit	rechte Halterung	
100	2.7.8289	1	puleggia	pulley	poulie	Riemenscheibe	
101	2.7.8272	1	puleggia	pulley	poulie	Riemenscheibe	
102	1.1.1524	1	chiavetta 6x6x50	key 6x6x50	languette 6x6x50	Keil 6x6x50	
103	1.4.0707	1	supporto	support	support	Halterung	
104	2.7.8268	1	distanziale	spacer	entretoise	Abstandhalter	
105	2.7.8267	1	boccola	bush	bague	Buchse	
106	1.1.0031	2	vite TE M8x20	hex. head screw M8x20	vis à tête à six pans M8x20	Sechskantschraube M8x20	
107	1.1.0148	2	vite TE M10x25	hex. head screw M10x25	vis à tête à six pans M10x25	Sechskantschraube M10x25	
108	1.1.0258	2	rosetta ø 10	spring washer ø 10	rondelle ø 10	Federscheibe ø 10	
109	2.7.0417	2	rondella	washer	rondelle	Scheibe	
110	2.7.8292	1	perno sx.	LH pin	pivot gauche	linker Bolzen	
111	1.1.0441	1	chiavetta 6x6x15	key 6x6x15	languette 6x6x15	Keil 6x6x15	
112	1.1.0050	1	vite TE M8x20	hex. head screw M8x20	vis à tête à six pans M8x20	Sechskantschraube M8x20	
113	2.7.2461	1	rondella ø 8x30x4	washer ø 8x30x4	rondelle ø 8x30x4	Scheibe ø 8x30x4	
114	1.1.0084	1	vite TE M8x16	hex. head screw M8x16	vis à tête à six pans M8x16	Sechskantschraube M8x16	
115	1.1.0052	1	rosetta ø 8	spring washer ø 8	rondelle ø 8	Federscheibe ø 8	
116	1.1.0045	1	rondella 8x24x2	washer 8x24x2	rondelle 8x24x2	Scheibe 8x24x2	
117	2.7.8183	1	piastrino	plate	plaque	Plättchen	

Spazzola centrale e comandi
Main brush and controls
Balai central et commandes
Hauptbürste und Steuerelemente

Tavola
Table
Table
Tafel

11

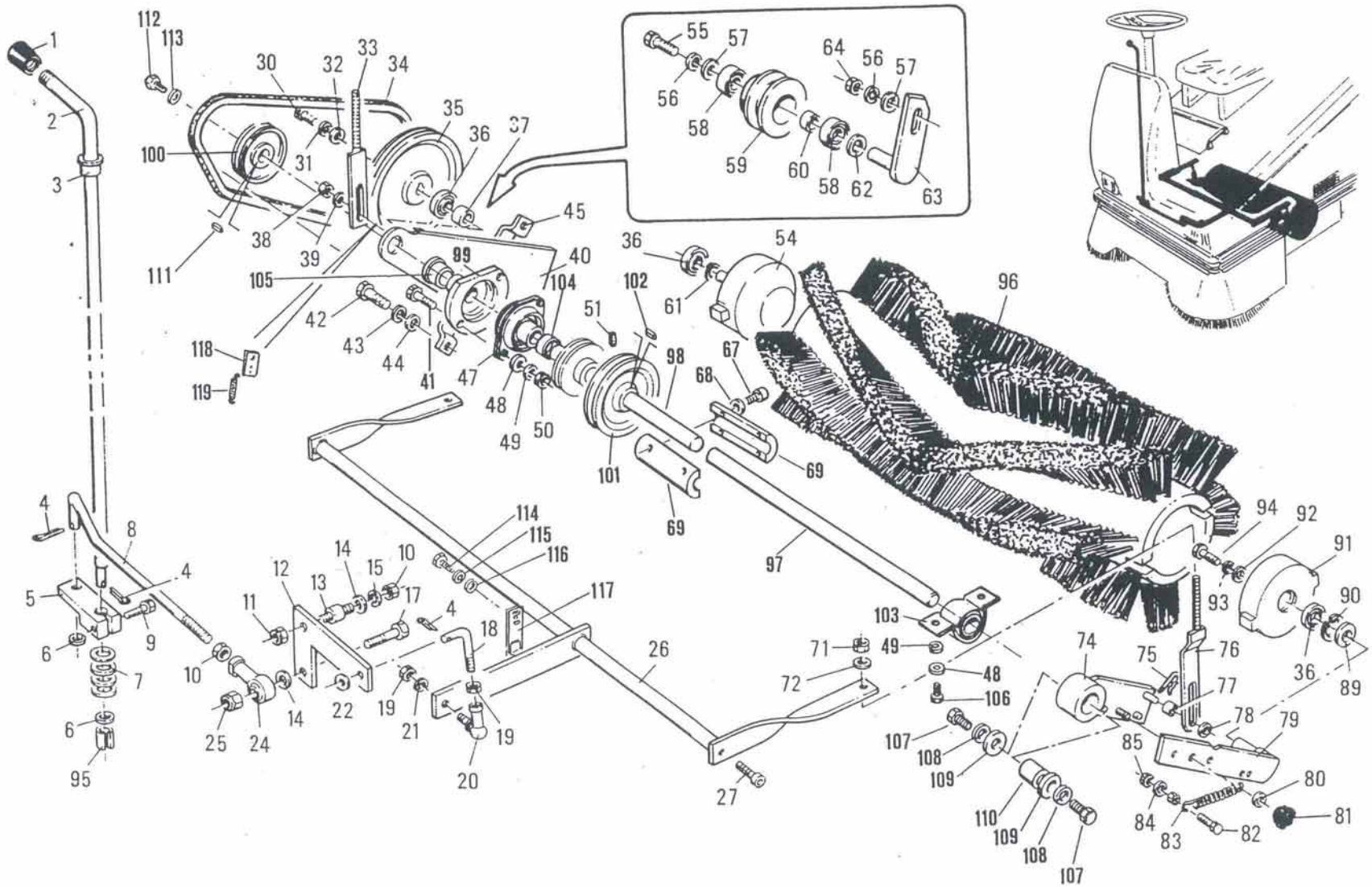

Spazzola centrale e comandi
Main brush and controls
Balai central et commandes
Hauptbürste und Steuerelemente

Tavola
Table
Table
Tafel

11

Part. n° / Part no. / N° pièce / Stück Nr.	Codice n° / Code no / Code n° / Code Nr.	Quantità / Quantity / Quantité / Anzahl	Descrizione	Description	Description	Benennung	Note / Remarks / Notes / Bemerkungen
118	2.7.8239	1	piastrino	plate	plaque	Plättchen	
119	1.4.0104	1	molla	spring	ressort	Feder	

Spazzola centrale e comandi
Main brush and controls
Balai central et commandes
Hauptbürste und Steuerelemente

Tavola
Table
Table
Tafel

11

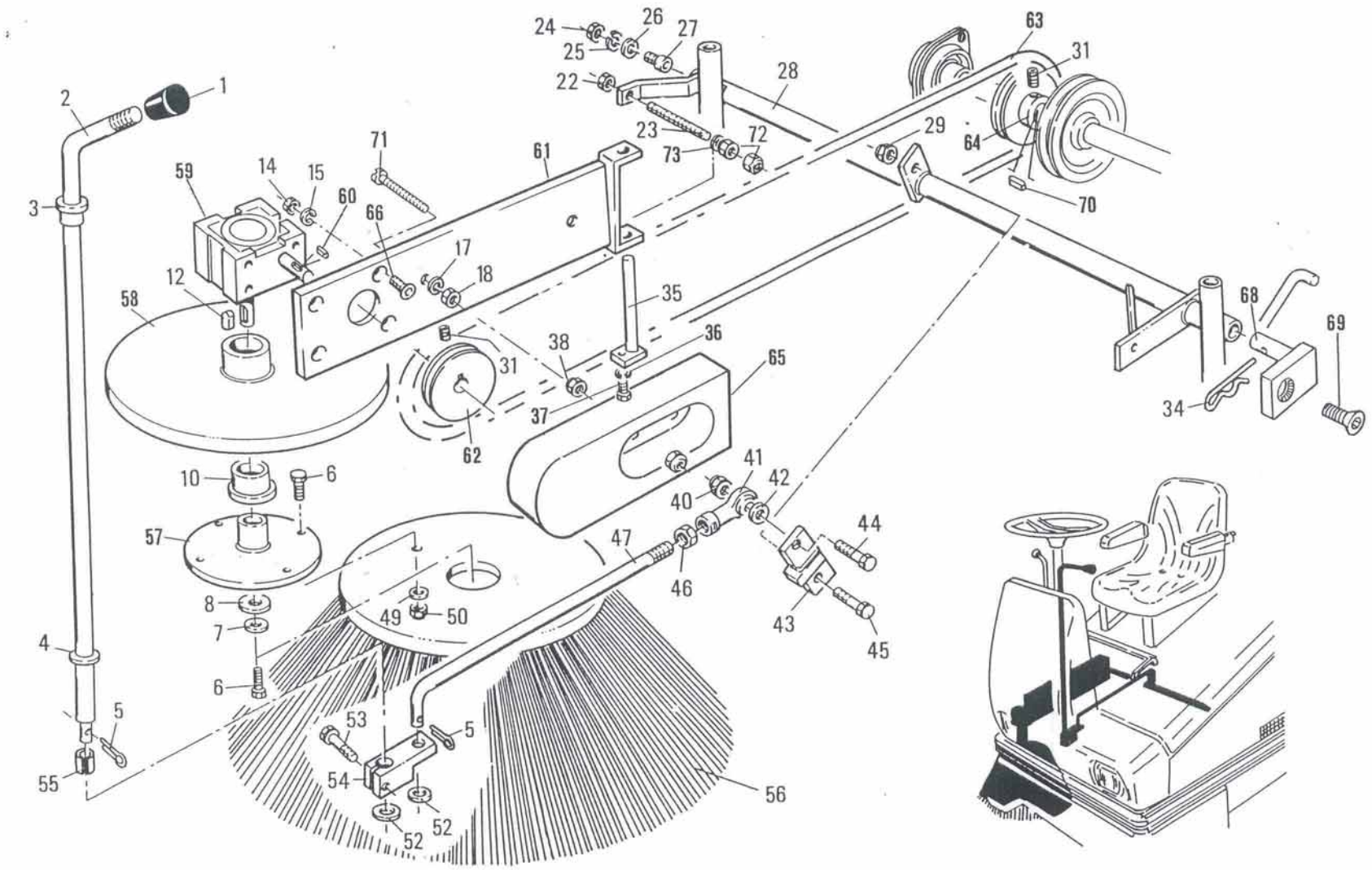

Spazzola laterale e comandi
Side brush and controls
Balai latéral et commandes
Seitenbürste und Steuerelemente

Tavola
Table
Table
Tafel

12

Part. n° / Part no. / N° pièce / Stück Nr.	Codice n° / Code no / Code n° / Code Nr.	Quantità / Quantity / Quantité / Anzahl	Descrizione	Description	Description	Benennung	Note / Remarks / Notes / Bemerkungen
1	1.5.5661	1	impugnatura	grip	poignée	Griff	
2	2.7.7038	1	leva	lever	levier	Hebel	
3	1.5.0234	1	boccola	bush	douille	Buchse	
4	1.1.0150	1	rondella ø 12	washer ø 12	rondelle ø 12	Scheibe ø 12	
5	1.1.0366	2	copiglia ø 3x25	split pin ø 3x25	goupille ø 3x25	Splint ø 3x25	
6	1.1.0548	5	vite TE M6x20	hexagonal head screw M6x20	vis à tête à six pans M6x20	Sechskantschraube M6x20	
7	1.1.0041	1	rosetta ø 6	spring washer ø 6	rondelle ø 6	Federscheibe ø 6	
8	1.1.0528	1	rondella ø 6x24	washer ø 6x24	rondella ø 6x24	Scheibe ø 6x24	
9	2.7.7406	1	disco	disk	disque	Scheibe	
10	1.4.5770	1	boccola	bush	douille	Buchse	
11							
12	1.1.2008	1	chiavetta 5x5x25	key 5x5x25	languette 5x5x25	Keil 5x5x25	
13							
14							
15							
16							
17	1.1.0041	2	rosetta ø 6	spring washer ø 6	rondelle ø 6	Federscheibe ø 6	
18	1.1.0018	2	dado M6	nut M6	écrou M6	Mutter M6	
19							
20							
21							
22	1.1.0044	1	dado M8	nut M8	écrou M8	Mutter M8	
23	2.7.1336	1	registro	adjusting screw	vis de réglage	Einstellschraube	
24	1.1.0019	1	dado M10	nut M10	écrou M10	Mutter M10	
25	1.1.0258	1	rosetta ø 10	spring washer ø 10	rondelle ø 10	Federscheibe ø 10	
26	1.1.0043	1	rondella ø 10	washer ø 10	rondelle ø 10	Scheibe ø 10	
27	1.1.1534	1	vite TC M10x20	cheese-head screw M10x20	vis à tête cylindrique M10x20	Zylinderkopfschraube M10x20	
28	2.7.7036	1	asse	axle	axe	Achse	
29	1.1.0217	2	dado autobloccante M10	self-locking nut M10	écrou de sûreté M10	selbstsichernde Mutter M10	
30							
31	1.1.0384	4	vite M6x10	screw M6x10	vis M6x10	Schraube M6x10	
32							
33							
34	1.1.6002	1	copiglia a R	R-shaped split pin	goupille en "R"	Splint, R-formig	
35	2.7.7231	1	perno	pin	pivot	Bolzen	
36	1.1.0100	1	rosetta ø 5	spring washer ø 5	rondelle ø 5	Federscheibe ø 5	
37	1.1.1554	1	vite TE M5X12	hex. head screw M5x12	vis à tête à six pans M5x12	Sechskantschraube M5x12	
38	1.1.0238	4	dado	nut	écrou	Mutter	
39							
40	1.1.0147	1	dado autobloccante M10	self-locking nut M10	écrou de sûreté M10	selbstsichernde Mutter M10	

Spazzola laterale e comandi
Side brush and controls
Balai latéral et commandes
Seitenbürste und Steuerelemente

Tavola
Table
Table
Tafel

12

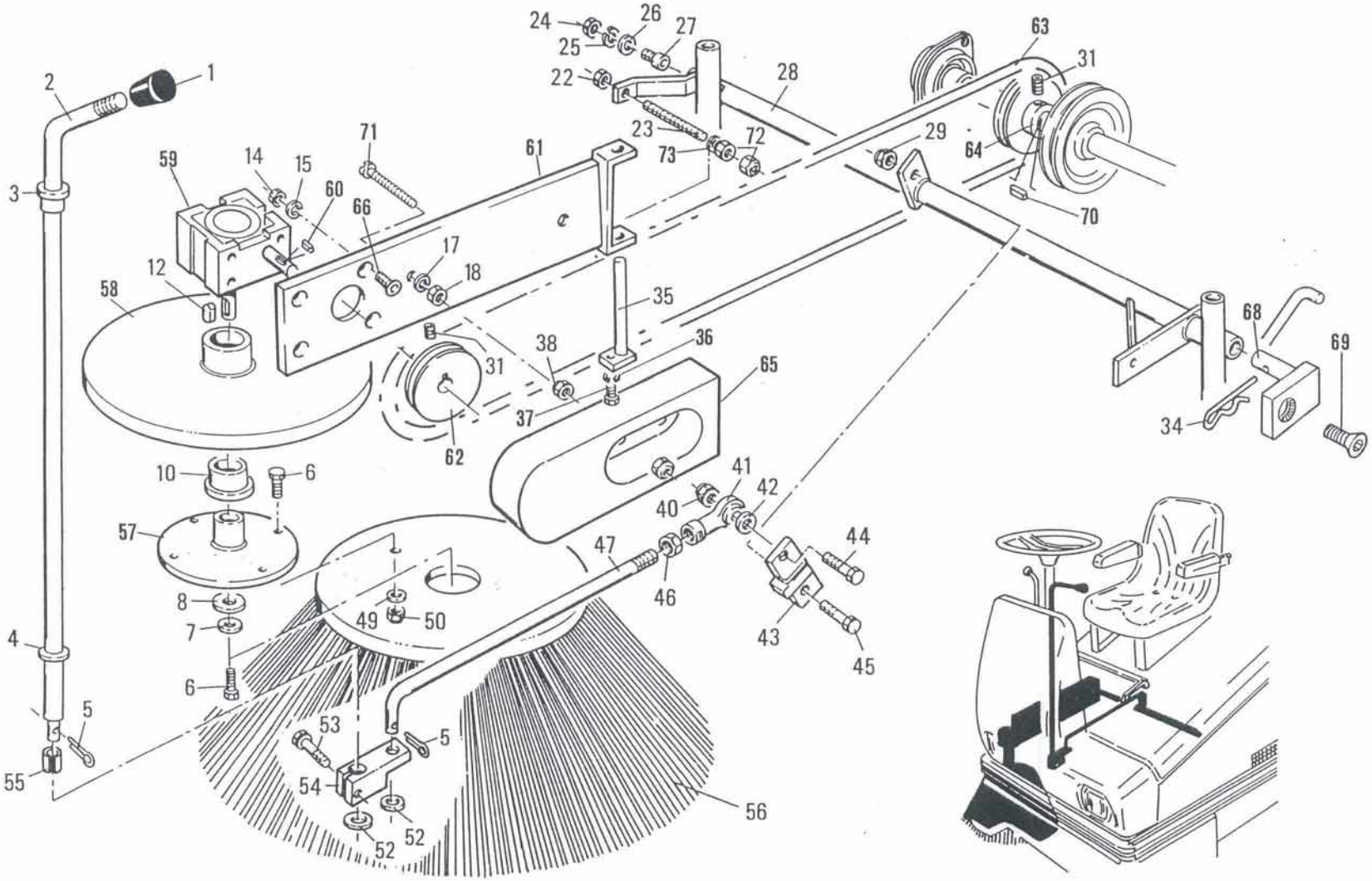

Spazzola laterale e comandi
Side brush and controls
Balai latéral et commandes
Seitenbürste und Steuerelemente

Tavola
Table
Table
Tafel

12

Part. n° / Part no. / N° pièce / Stück Nr.	Codice n° / Code no / Code n° / Code Nr.	Quantità / Quantity / Quantité / Anzahl	Descrizione	Description	Description	Benennung	Note / Remarks / Notes / Bemerkungen
41	1.4.5660	1	testina	head	tête	Kopf	
42	1.1.0043	2	rondella ø 10	washer ø 10	rondelle ø 10	Scheibe ø 10	
43	2.7.7044	1	leva	lever	levier	Hebel	
44	1.1.1540	1	vite TE M10x35	hex. head screw M10x35	vis à tête à six pans M10x35	Sechskantschraube M10x35	
45	1.1.0148	1	vite TE M10x25	hex. head screw M10x25	vis à tête à six pans M10x25	Sechskantschraube M10x25	
46	1.1.0019	1	dado M10	nut M10	écrou M10	Mutter M10	
47	2.7.7043	1	tirante	tie-rod	tirant	Zugbolzen	
48							
49	1.1.0040	4	rondella ø 6x18x1.5	washer ø 6x18x1.5	rondelle ø 6x18x1.5	Scheibe ø 6x18x1.5	
50	1.1.0238	4	dado	nut	écrou	Mutter	
51							
52	1.1.0043	2	rondella ø 10	washer ø 10	rondelle ø 10	Scheibe ø 10	
53	1.1.0031	1	vite TE M8x20	hex. head screw M8x20	vis à tête à six pans M8x20	Sechskantschraube M8x20	
54	2.7.6991	1	leva	lever	levier	Hebel	
55	1.4.4241	1	boccola	bush	douille	Buchse	
56	1.5.4637	1	spazzola laterale in PPL	PPL side brush	balai latéral en PPL	Seitenbürste aus PPL	optional-option-auf Anfrage
56	1.5.3503	1	spazzola later. misto acciaio	bound steel side brush	balai latéral en acier mixte	Seitenbürste aus Mischstahl	optional-option-auf Anfrage
57							
58	2.7.8175	1	disco	disk	disque	Scheibe	
59	1.4.7288	1	riduttore dx.	RH gear unit	réducteur droit	rechtes Untersetzungsgetr.	
60	1.1.2274	1	chiavetta 4x4x18	key 4x4x18	languette 4x4x18	Keil 4x4x18	
61	2.7.8726	1	supporto	support	support	Halterung	
62	2.7.8174	1	puleggia	pulley	poulie	Riemenscheibe	
63	1.2.5534	1	cinghia	belt	courroie	Riemen	
64	2.7.8271	1	puleggia	pulley	poulie	Riemenscheibe	
65	1.5.6840	1	carter dx.	RH crankcase	carter dr.	rechtes Schutzgehäuse	
66	1.1.6668	4	vite TS M6x16	countersunk screw M6x16	vis à tête fraisée M6x16	Senkschraube M6x16	
67							
68	2.7.8270	1	perno	pin	pivot	Bolzen	
69	1.1.6668	1	vite TS M6x16	countersunk screw M6x16	vis à tête fraisée M6x16	Senkschraube M6x16	
70	1.1.0441	1	chiavetta 6x6x15	key 6x6x15	languette 6x6x15	Keil 6x6x15	
71	1.1.0035	2	vite TE M6x16	hex. head screw M6x16	vis à tête à six pans M6x16	Sechskantschraube M6x16	
72	1.1.0105	2	dado autobloccante M8	self-locking nut M8	écrou de sûreté M8	selbstsichernde Mutter M8	
73	1.1.0052	1	rosetta ø 8	spring washer ø 8	rondelle ø 8	Federscheibe ø 8	

Spazzola laterale e comandi
Side brush and controls
Balai latéral et commandes
Seitenbürste und Steuerelemente

Tavola
Table
Table
Tafel

12

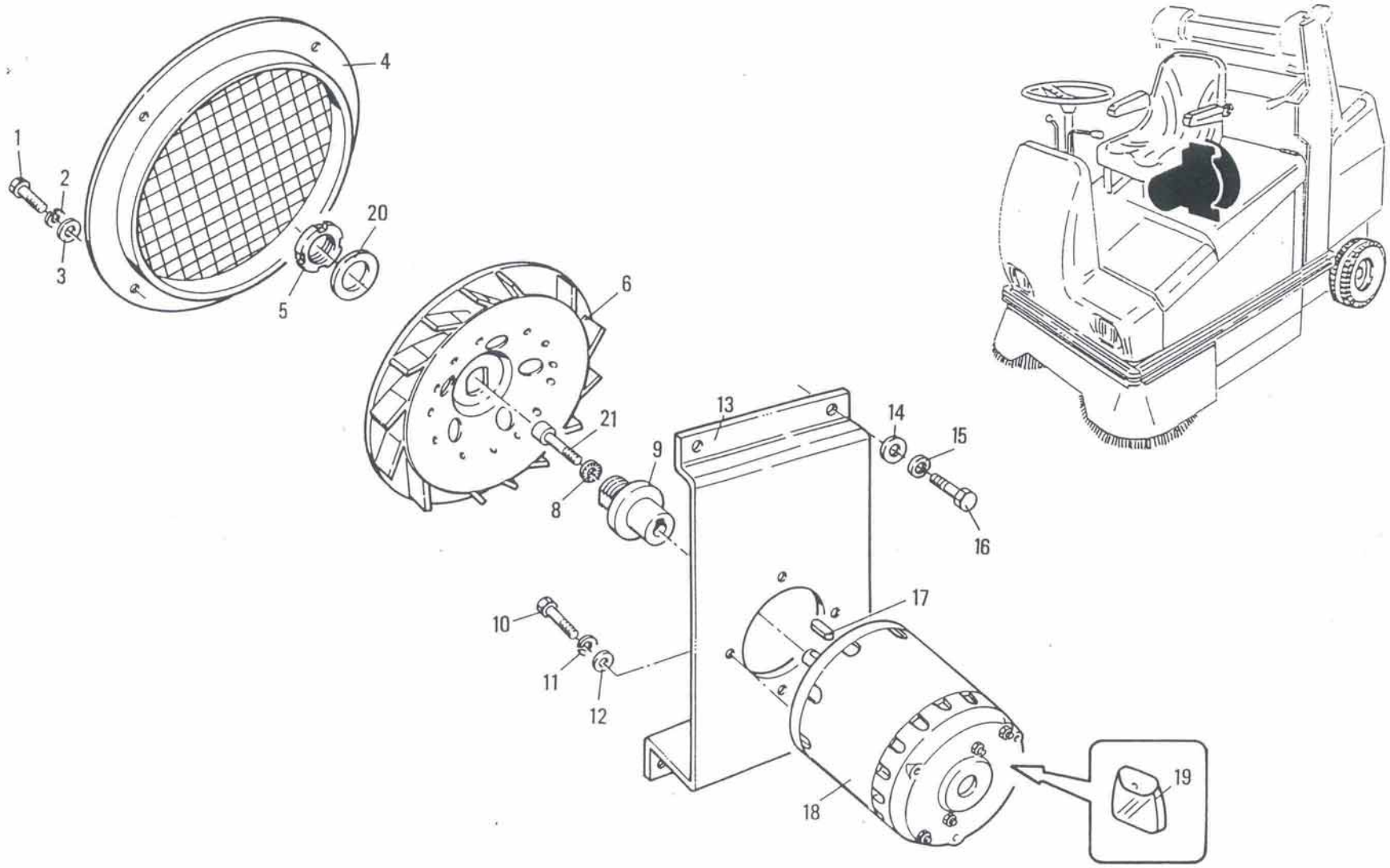

Ventola aspirazione
Suction fan
Ventilateur d'aspiration
Ansaugventilator

Tavola
Table
Table
Tafel

13

Part. n° / Part no. / N° pièce / Stück Nr.	Codice n° / Code no / Code n° / Code Nr.	Quantità / Quantity / Quantité / Anzahl	Descrizione	Description	Description	Benennung	Note / Remarks / Notes / Bemerkungen
1	1.1.0029	4	vite M6x12	screw M6x12	vis M6x12	Schraube M6x12	
2	1.1.0041	4	rosetta ø 6	spring washer ø 6	rondelle ø 6	Federscheibe ø 6	
3	1.1.0030	4	rondella ø 6	washer ø 6	rondelle ø 6	Scheibe ø 6	
4	2.7.0307	1	anello	ring	anneau	Ring	
5	1.1.0266	1	ghiera	ring nut	collier	Nutmutter	
6	1.3.6404	1	ventola d'aspirazione	suction fan	ventilateur d'aspiration	Ansaugventilator	
7							
8	1.1.5433	1	rosetta ø 6	spring washer ø 6	rondelle ø 6	Federscheibe ø 6	
9	2.7.7157	1	mozzo	hub	moyeu	Nabe	
10	1.1.0035	4	vite TE M6x16	hex. head screw M6x16	vis à tête à six pans M6x16	Sechskantschraube M6x16	
11	1.1.5433	4	rosetta ø 6	spring washer ø 6	rondelle ø 6	Federscheibe ø 6	
12	1.1.0030	4	rondella ø 6	washer ø 6	rondelle ø 6	Scheibe ø 6	
13	2.7.7202	1	supporto	support	support	Halterung	
14	1.1.0032	4	rondella ø 8	washer ø 8	rondelle ø 8	Scheibe ø 8	
15	1.1.0052	4	rosetta ø 8	spring washer ø 8	rondelle ø 8	Federscheibe ø 8	
16	1.1.0084	4	vite TE M8x16	hex. head screw M8x16	vis à tête à six pans M8x16	Sechskantschraube M8x16	
17	1.1.0581	1	chiavetta 5x5x20	key 5x5x20	clavette 5x5x20	Keil 5x5x20	
18	1.3.6599	1	motore	motor	moteur	Motor	
19	1.3.6582	1	serie carboncini	set of carbon brushes	jeu de balais	Kohlebürstensatz	
20	1.1.0265	1	rondella piana ø 25	washer ø 25	rondelle plate ø 25	Scheibe ø 25	
21	1.1.1971	1	vite TCEI M6x35	socket head screw	vis à six pans creux	Schaftschraube mit Innensechskant M6x35	

Ventola aspirazione
Suction fan
Ventilateur d'aspiration
Ansaugventilator

Tavola
Table
Table
Tafel

13

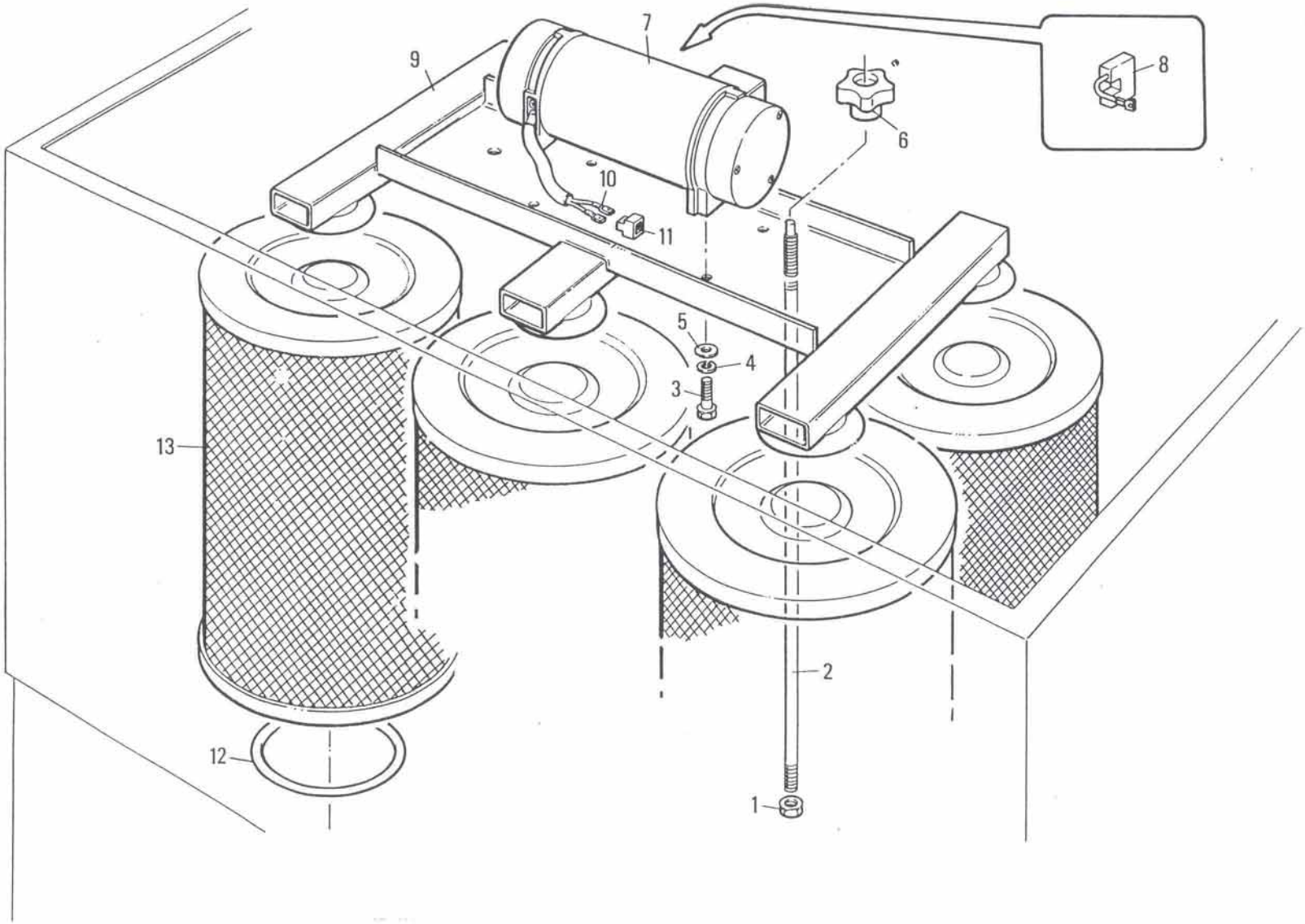

Filtri aspirazione polvere
Dust suction filters
Filtres d'aspiration
Staubansaugfilter

Tavola
Table
Table
Tafel

14

Part. n° / Part no. / N° pièce / Stück Nr.	Codice n° / Code no / Code n° / Code Nr.	Quantità / Quantity / Quantité / Anzahl	Descrizione	Description	Description	Benennung	Note / Remarks / Notes / Bemerkungen
1	1.1.0044	2	dado M8	nut M8	écrou M8	Mutter M8	
2	2.7.1201	2	tirante	tie-rod	tirant	Zugstab	
3	1.1.0548	4	vite TE M6x20	hexagonal head screw M6x20	vis à tête à six pans M6x20	Sechskantschraube M6x20	
4	1.1.0041	4	rosetta ø 6	spring washer ø 6	rondelle ø 6	Federscheibe ø 6	
5	1.1.0040	4	rondella ø 6x18	washer ø 6x18	rondelle ø 6x18	Scheibe ø 6x18	
6	1.5.0056	2	volantino M8	handwheel M8	volant M8	Handrad M8	
7	1.3.5672	1	vibratore 36V	shaker 36V	secoueur 36V	Rüttler 36V	
8	1.3.1127	1	serie carboncini	set of carbon brushes	jeu de balais	Kohlebürstensatz	
9	2.7.1194	1	supporto	support	support	Halterung	
10	1.3.2314	2	Faston M	male push connector	Faston M	Faston Stecker	
11	1.3.3461	1	connettore	connector	connecteur	Stecker	
12	1.2.0095	6	anello parapolvere	dust protection ring	anneau pare-poussière	Staubschutzring	
13	2.7.0046	6	filtro 1m² 13µm	filter 1m² 13µm	filtre 1m² 13µm	Filter 1m² 13µm	optional-option-auf Anfrage
13	2.7.0632	6	filtro 0,5 m² 13µm	filter 0.5 m² 13µm	filtre 0,5 m² 13µm	Filter 0,5 m² 13µm	optional-option-auf Anfrage
13	2.7.3852	6	filtro 0,5 m² 20µm	filter 0.5 m² 20µm	filtre 0.5 m² 20µm	Filter 0.5 m² 20µm	optional-option-auf Anfrage
13	2.7.3853	6	filtro 1 m² 20µm	filter 1 m² 20µm	filtre 1 m² 20µm	Filter 1 m² 20µm	optional-option-auf Anfrage
13	2.7.5282	6	filtro 1 m² 5µm	filter 1 m² 5µm	filtre 1 m² 5µm	Filter 1 m² 5µm	optional-option-auf Anfrage

Filtri aspirazione polvere
Dust suction filters
Filtres d'aspiration
Staubansaugfilter

Tavola
Table
Table
Tafel
14

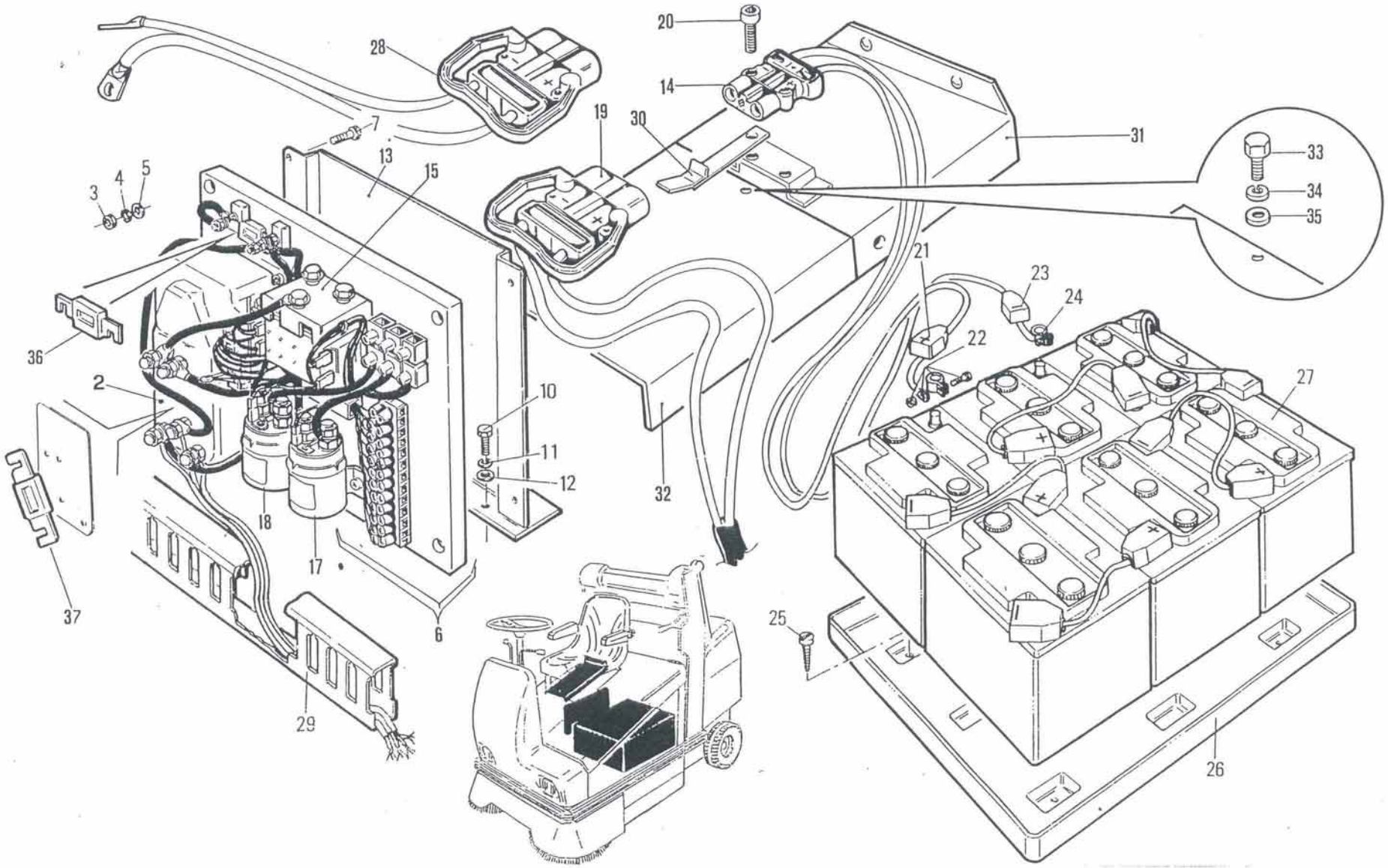

Batterie e impianto elettrico
Batteries and electric system
Batteries et installation électrique
Batterien und elektrische Anlage

Tavola
Table
Table
Tafel

15

Part. n° / Part no. / N° pièce / Stück Nr.	Codice n° / Code no / Code n° / Code Nr.	Quantità / Quantity / Quantité / Anzahl	Descrizione	Description	Description	Benennung	Note / Remarks / Notes / Bemerkungen
1							
2	1.3.7315	1	centralina	central unit	centrale	Steuergehäuse	
3	1.1.0018	4	dado M6	nut M6	écrou M6	Mutter M6	
4	1.1.0041	4	rosetta ø 6	spring washer ø 6	rondelle ø 6	Federscheibe ø 6	
5	1.1.0030	4	rondella ø 6	washer ø 6	rondelle ø 6	Scheibe ø 6	
6	1.3.6974	1	controllo elettronico	electronic control	contrôle électronique	elektronische Steuerung	
7	1.1.0076	4	vite TE M6x25	hexagonal head screw M6x25	vis à tête à six pans M6x25	Sechskantschraube M6x25	
8							
9							
10	1.1.0031	4	vite TE M8x20	hex. head screw M8x20	vis à tête à six pans M8x20	Sechskantschraube M8x20	
11	1.1.0052	4	rosetta ø 8	spring washer ø 8	rondelle ø 8	Federscheibe ø 8	
12	1.1.0032	4	rondella ø 8	washer ø 8	rondelle ø 8	Scheibe ø 8	
13	2.7.7253	1	supporto	support	support	Halterung	
14	1.3.4585	1	presa	socket	prise	Steckdose	
15	1.3.7313	1	teleruttore marcia	start remote control switch	télérupteur démarrage	Anlassfernschlater	
16							
17	1.3.5670	1	teleruttore ventola	fan remote control switch	télérupteur pour ventilateur	Ventilatorsfernschalter	
18	1.3.5670	1	teleruttore spazzole	brush remote control switch	télérupteur pour balais	Bürstenfernschalter	
19	1.3.4584	1	spina	plug	broche	Stecker	
20	1.1.1971	2	vite TCEI M6x35	socket head screw	vis à six pans creux	Schaftschraube mit Innensechskat M6x35	
21	1.3.5197	6	coprimorsetto +	terminal cover +	cache-borne +	Klemmenkappe +	
22	1.3.5711	6	morsetto +	terminal +	borne +	Klemme +	
23	1.3.5198	6	coprimorsetto -	terminal cover -	cache-bornes -	Klemmenkappe -	
24	1.3.5712	6	morsetto -	terminal -	borne -	Klemme -	
25	1.1.0155	4	vite	screw	vis	Schraube	
26	1.5.5578	1	vaschetta	reservoir	cuve	Becken	
27	1.3.0222	6	batteria 6V 240A	battery 6 V 240 A	batterie 6 V 240 A	Batterie 6 V 240 A	
28	1.3.4773	1	spina	plug	broche	Stecker	
29	1.3.6085	1	canalina	raceway	conduite pur câble	Kabelführung	
30	2.7.8789	1	molla	spring	ressort	Feder	
31	2.7.8240	1	supporto	support	support	Hlaterung	
32	2.7.8241	1	coperchio	cover	couvercle	Abdeckung	
33	1.1.1554	1	vite TE M5x12	hex. head screw M5x12	vis à tête à six pans M5x12	Sechskantschraube M5x12	
34	1.1.0100	1	rosetta ø 5	spring washer ø 5	rondelle ø 5	Federscheibe ø 5	
35	1.1.0099	1	rondella ø 5	washer ø 5	rondelle ø 5	Scheibe ø 5	
36	1.3.7314	2	fusibile 50A	fuse 50 A	fusible 50A	Schmelzsicherung 50A	
37	1.3.6666	1	fusilbile 160 A	fuse 160 A	fusible 160 A	Sicherung 160 A	

Batterie e impianto elettrico
Batteries and electric system
Batteries et installation électrique
Batterien und elektrische Anlage

Tavola
Table
Table
Tafel
15

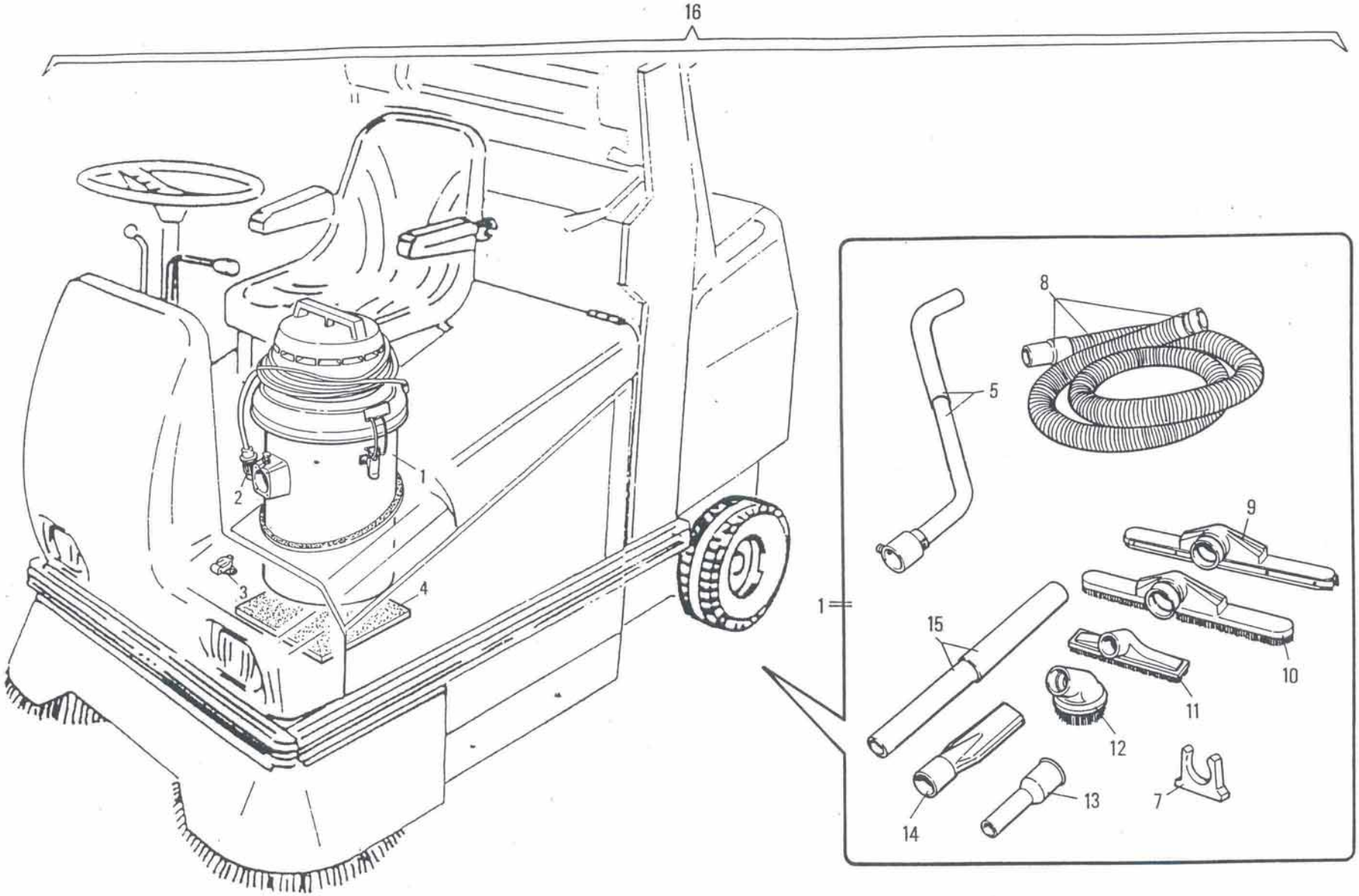

Aspiratore ausiliario (optional)
Auxiliary aspirator (optional)
Aspirateur auxiliaire (option)
Zusatzansaugvorrichtung (auf Anfrage)

Tavola
Table
Table
Tafel

16

Part. n° / Part no. / N° pièce / Stück Nr.	Codice n° / Code no / Code n° / Code Nr.	Quantità / Quantity / Quantité / Anzahl	Descrizione	Description	Description	Benennung	Note / Remarks / Notes / Bemerkungen
1	33.92.9/35	1	aspirapolvere 36 V	vacuum cleaner 36 V	aspirateur 36 V	Staubsauger 36 V	
2	1.3.6063	1	spina	plug	broche	Stecker	
3	1.3.6062	1	presa	socket	prise	Steckdose	
4	1.2.6080	1	gomma	rubber gasket	joint en caoutchouc	Gummidichtung	
5	01.440	1	doppia curva acciaio ø 40	double steel bend ø 40	double courbe en acier ø 40	Doppelstahlkurve ø 40	
6							
7	1.1.5845	3	fissatubo	pipe fastener	fixation tuyau	Rohrhalterung	
8	01.410	1	tubo flessibile completo ø 40	complete hose ø 40	tuyau souple complet ø 40	Schlauch ø 40, komplett	
9	01.421	1	ventosa liquidi 40	liquid sucker 40	ventouse à liquides 40	Flüssigkeitssaugkopf 40	
10	01.420	1	spazzola polvere 40	dust brush 40	balai à poussière 40	Staubbürste 40	
11	01.324	1	spazzola imbottiture	padding brush	balai pour rembourrage	Polsterungsbürste	
12	01.323	1	spazzola pennello	bristle brush	balai pinceau	Pinselbürste	
13	01.460	1	riduzione PVC 40	reduction PVC 40	réduction PVC 40	Paßstück PVC 40	
14	01.432	1	lancia 40	nozzle 40	buse 40	Düse 40	
15	01.441	1	prolunga PVC	PVC extension	extension rallonge en PVC	Verlängerung aus PVC	
16	2.7.8805	1	assieme aspiratore	aspirator assembly	ensemble aspirateur	Ansaugvorrichtung - komplett	

Aspiratore ausiliario (optional)
Auxiliary sucker (optional)
Aspirateur auxiliaire (option)
Zusatzansaugvorrichtung (auf Anfrage)

Tavola
Table
Table
Tafel

16

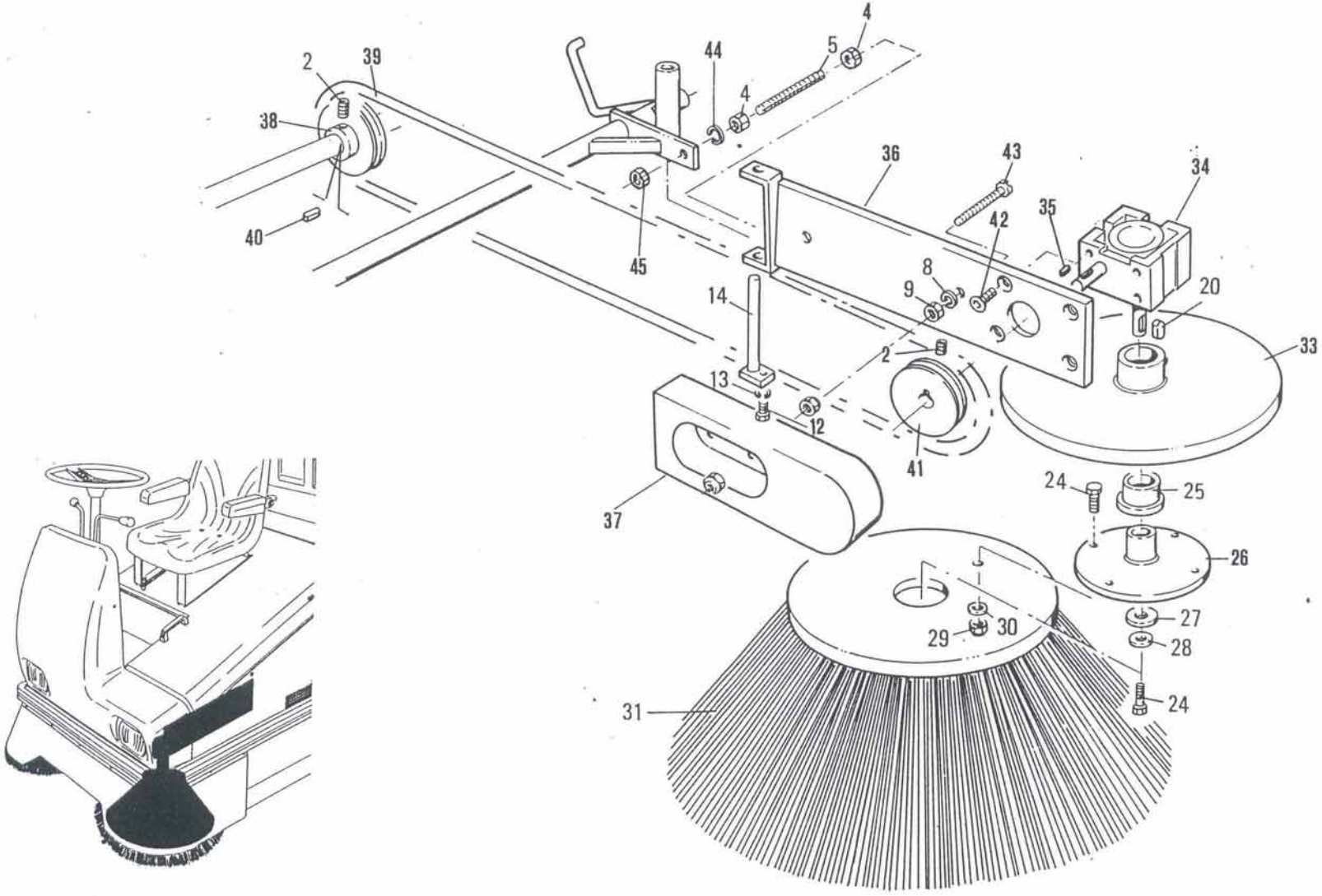

Spazzola laterale sinistra e comandi (optional)
Left side brush and controls (optional)
Balai latéral gauche et commandes (option)
Linke Seitenbürste und Steuerelemente (auf Anfrage)

Tavola
Table
Table
Tafel

17

Part. n° / Part no. / N° pièce / Stück Nr.	Codice n° / Code no / Code n° / Code Nr.	Quantità / Quantity / Quantité / Anzahl	Descrizione	Description	Description	Benennung	Note / Remarks / Notes / Bemerkungen
1							
2	1.1.0384	2	vite M6x10	screw M6x10	vis M6x10	Schraube M6x10	
3							
4	1.1.0105	2	dado autobloccante M8	self-locking nut M8	écrou de sûreté M8	selbstsichernde Mutter M8	
5	2.7.1336	1	registro	adjusting screw	vis de réglage	Einstellschraube	
6							
7	1.1.6345	1	vite TC M6x45	cheese-head screw M6x45	vis à tête cylindrique M6x45	Zylinderkopfschraube M6x45	
8	1.1.0041	2	rosetta ø 6	spring washer ø 6	rondelle ø 6	Federscheibe ø 6	
9	1.1.0018	2	dado M6	nut M6	écrou M6	Mutter M6	
10	1.1.0238	4	dado	nut	écrou	Mutter	
11							
12	1.1.1554	1	vite TE M5X12	hex. head screw M5x12	vis à tête à six pans M5x12	Sechskantschraube M5x12	
13	1.1.0100	1	rosetta ø 5	spring washer ø 5	rondelle ø 5	Federscheibe ø 5	
14	2.7.7231	1	perno	pin	pivot	Bolzen	
15							
16							
17							
18	1.1.0018	4	dado M6	nut M6	écrou M6	Mutter M6	
19							
20	1.1.2008	1	chiavetta 5x5x25	key 5x5x25	languette 5x5x25	Keil 5x5x25	
21							
22							
23							
24	1.1.0548	5	vite TE M6x20	hexagonal head screw M6x20	vis à tête à six pans M6x20	Sechskantschraube M6x20	
25	1.4.5770	1	boccola	bush	douille	Buchse	
26	2.7.7406	1	disco	disk	disque	Scheibe	
27	1.1.0528	1	rondella ø 6x24	washer ø 6x24	rondelle ø 6x24	Scheibe ø 6x24	
28	1.1.0041	1	rosetta ø 6	spring washer ø 6	rondelle ø 6	Federscheibe ø 6	
29	1.1.0238	4	dado	nut	écrou	Mutter	
30	1.1.0040	4	rondella ø 6x18	washer ø 6x18	rondelle ø 6x18	Scheibe ø 6x18	
31	1.5.4637	1	spazzola laterale in PPL	PPL side brush	balai latéral en PPL	Seitenbürste aus PPL	
31	1.5.3503	1	spazzola laterale in misto acciaio	side brush with steel and PPL bristles	balai latéral en PPL et acier	Seitenbürste mit PPL- und Stahlborsten	
32							
33	2.7.8175	1	disco	disk	disque	Scheibe	
34	1.4.7289	1	riduttore sx.	LH gear motor	réducteur gauche	linkes Untersetzungsgetriebe	
35	1.1.2274	1	chiavetta 4x4x18	key 4x4x18	languette 4x4x18	Keil 4x4x18	
36	2.7.8725	1	supporto sx.	LH support	support gauche	linke Halterung	
37	1.5.6840	1	carter sx.	LH crankcase	carter gauche	linkes Schutzgehäuse	
38	2.7.8271	1	puleggia	pulley	poulie	Riemenscheibe	

Spazzola laterale sinistra e comandi (optional)
Left side brush and controls (optional)
Balai latéral gauche et commandes (option)
Linke Seitenbürste und Steuerelemente (auf Anfrage)

Tavola
Table
Table
Tafel

17

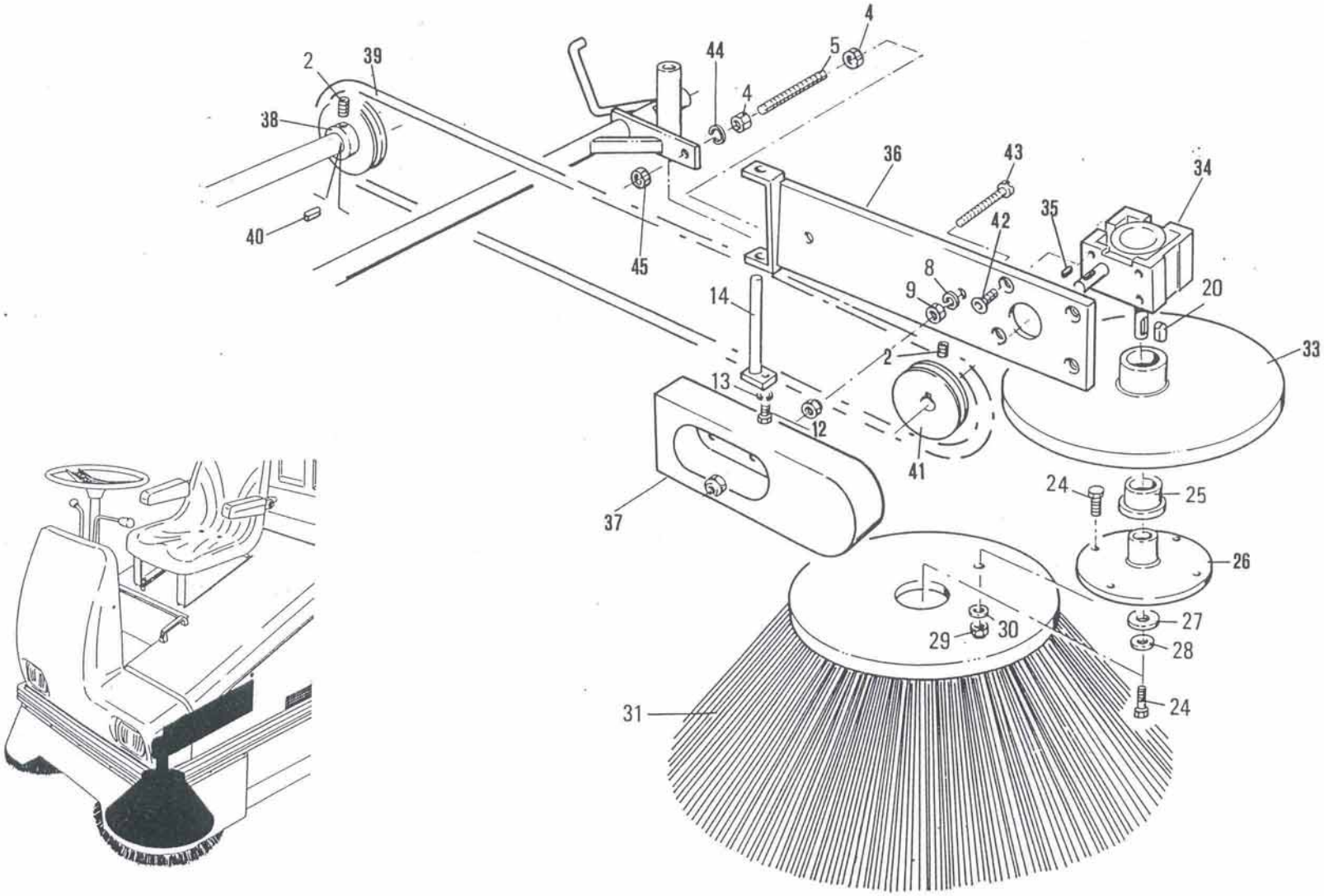

Spazzola laterale sinistra e comandi (optional)
Left side brush and controls (optional)
Balai latéral gauche et commandes (option)
Linke Seitenbürste und Steuerelemente (auf Anfrage)

Tavola
Table
Table
Tafel

17

Part. n° / Part no. / N° pièce / Stück Nr.	Codice n° / Code no / Code n° / Code Nr.	Quantità / Quantity / Quantité / Anzahl	Descrizione	Description	Description	Benennung	Note / Remarks / Notes / Bemerkungen
39	1.2.5534	1	cinghia	belt	courroie	Riemen	
40	1.1.0441	1	chiavetta 6x6x15	key 6x6x15	languette 6x6x15	Keil 6x6x15	
41	2.7.8174	1	puleggia	pulley	poulie	Riemenscheibe	
42	1.1.6668	4	vite TS M6x16	countersunk screw M6x16	vis à tête fraisée M6x16	Senkschraube M6x16	
43	1.1.0035	2	vite TE M6x16	hex. head screw M6x16	vis à tête à six pans 6x16	Sechskantschraube M6x16	
-	2.7.8776	1	assieme spazzola lat. sx.	LH brush assembly	ensemble balai lat. gauche	Linke Seitenbürste, komplett	
44	1.1.0052	1	rosetta ø 8	spring washer ø 8	rondelle ø 8	Federscheibe ø 8	
45	1.1.0044	1	dado M8	nut M8	écrou M8	Mutter M8	

Spazzola laterale sinistra e comandi (optional)
Left side brush and controls (optional)
Balai latéral gauche et commandes (option)
Linke Seitenbürste und Steuerelemente (auf Anfrage)

Tavola
Table
Table
Tafel

17